STEMESEDER

GS-SUNTEC SONNENSCHUTZSYSTEME

2026-02

GS® SUNTEC

PREMIUM **SHADING SYSTEMS.**

STEMESEDER

**SONNENSCHUTZ**SYSTEME

Inhaltsverzeichnis

**ROVO – ROLLLADEN VORBAU ..... 9**

Kastengrößenübersicht ..... 10
Fassadenanschluss ..... 11
Führungsschienen ..... 12
Bestellmaßanleitung (Ansicht von innen) ..... 20
Antriebsausführungen ..... 22
Empfohlene Schraubenlängen ..... 24
Leere Blende ..... 25
Eckausführungen ..... 26

Integrierter Insektenschutz ..... 27

IG Drehtür ohne Montagerahmen ..... 27
IG Drehtür mit Montagerahmen ..... 31
IG Schiebeanlage ohne Montagerahmen ..... 37
IG Schiebeanlage mit Montagerahmen ..... 39
IG Plissee mit Montagerahmen ..... 43
IG Rollo kombiniert ..... 47
IG Rollo integriert ..... 51
IG Spannrahmen mit Abdeckung ..... 53

**ROVO SCHACHT ..... 57**

Führungsschienen ..... 58
Bestellmaßanleitung (Ansicht von innen) ..... 60

**RAVO – RAFFSTORE VORBAU ..... 63**

Kastengrößenübersicht ..... 64
Fassadenanschluss ..... 65
Führungsschienen ..... 66
Bestellmaßanleitung (Ansicht von innen) ..... 72
Maximale Abdeckhöhe ..... 74
Antriebsausführungen ..... 75
Empfohlene Schraubenlängen ..... 76
Leere Blende ..... 77
Eckausführungen ..... 78

*Integrierter Insektenschutz ..... 79*

*IG Drehtür mit Montagerahmen ..... 79*
*IG Schiebeanlage ohne Montagerahmen ..... 83*
*IG Schiebeanlage mit Montagerahmen ..... 85*
*IG Plissee mit Montagerahmen ..... 89*
*IG Rollo kombiniert ..... 93*
*IG Rollo integriert ..... 97*

***RAFE – RAFFSTORE FENSTER ..... 99***

*Kastengrößenübersicht ..... 100*
*Fassadenanschluss ..... 102*
*Lamellenwendebereich ..... 103*
*Führungsschienen ..... 104*
*Bestellmaßanleitung (Ansicht von innen) ..... 106*
*Antriebsausführungen ..... 108*
*Stoßverbindung ..... 109*
*Leere Blende ..... 110*
*Eckausführungen ..... 111*

*Integrierter Insektenschutz ..... 113*

*IG Drehtür mit Montagerahmen ..... 113*
*IG Schiebeanlage ohne Montagerahmen ..... 117*
*IG Schiebeanlage mit Montagerahmen ..... 119*
*IG Plissee mit Montagerahmen ..... 123*
*IG Rollo kombiniert ..... 127*

***RAFE SCHACHT ..... 131***

*Bestellmaßanleitung (Ansicht von innen) ..... 132*

***RAFA – RAFFSTORE FASSADE ..... 135***

*Kastengrößenübersicht ..... 136*
*Fassadenanschluss ..... 138*
*Lamellenwendebereich ..... 139*
*Seilführung ..... 140*
*Führungsschiene RAFA ..... 142*
*Führungsschiene RAFE ..... 144*
*Führungen ..... 146*

*Bestellmaßanleitung (Ansicht von innen) ..... 150*
*Antriebsausführungen ..... 152*
*Stoßverbindung ..... 153*
*Eckausführungen ..... 154*

***RAFR - RAFFSTORE FREITRAGEND ..... 157***

*Kastengrößenübersicht ..... 158*
*Lamellenwendebereich ..... 159*
*Bestellmaßanleitung (Ansicht von innen) ..... 160*
*Antriebsausführungen ..... 162*
*Stoßverbindung ..... 163*
*Leere Blende ..... 164*
*Eckausführungen ..... 165*

***RAFA-LOSE BLENDE ..... 167***

*Blendentypen - Blende Sicht ..... 168*
*Blendentypen - Blende Putz ..... 169*
*Blendentypen - Blende abgeschrägt ..... 170*
*Fassadenanschluss ..... 171*
*Seitenteile ..... 172*
*Bestellmaßanleitung (Ansicht von innen) ..... 173*
*Blendenträger ..... 174*

***RAFA-LOSE KIT ..... 177***

*Schachthöhe ..... 178*
*Lamellenwendebereich ..... 179*
*Bestellmaßanleitung (Ansicht von innen) ..... 180*
*Führungen ..... 182*

***ZIVO – ZIP SCREEN VORBAU ..... 187***

*Kastengrößenübersicht ..... 188*
*Fassadenanschluss ..... 189*
*Führungsschienen ..... 190*
*Bestellmaßanleitung (Ansicht von innen) ..... 196*
*Antriebsausführungen ..... 198*
*Empfohlene Schraubenlängen ..... 199*
*Leereblende ..... 200*

*Eckausführungen* ..... *201*
*IG Drehtür mit Montagerahmen* ..... *203*
*IG Schiebeanlage mit Montagerahmen* ..... *207*
*IG Plissee mit Montagerahmen* ..... *211*
*IG Rollo kombiniert* ..... *215*
*IG Rollo integriert* ..... *219*

***SCREEN ROLLO* ..... *223***

*Bestellmaßanleitung (Ansicht von innen)* ..... *224*

***INSEKTENSCHUTZ LOSE* ..... *229***

*Legende Insektenschutz* ..... *230*

*DT - Drehtür (Ansicht von außen)* ..... *231*

*Drehtür ohne Montagerahmen, flach* ..... *232*
*Drehtür ohne Montagerahmen* ..... *236*
*Drehtür mit Montagerahmen, flach* ..... *244*
*Drehtür mit Montagerahmen* ..... *248*
*Drehtür optionale Ausführungen* ..... *252*
*Bestellmaß Diagramm* ..... *254*

*PT - Pendeltür (Ansicht von außen)* ..... *255*

*Pendeltür mit Montagerahmen, flach* ..... *256*
*Pendeltür mit Montagerahmen* ..... *258*
*Pendeltür mit Montagerahmen, flächenversetzt* ..... *260*
*Pendeltür optionale Ausführungen* ..... *264*
*Bestellmaß Diagramm* ..... *266*

*SA - Schiebeanlage (Ansicht von außen)* ..... *267*

*Schiebeanlage ohne Montagerahmen und Einfachführung* ..... *268*
*Schiebeanlage mit Montagerahmen und Einfachführung* ..... *272*
*Schiebeanlage mit Montagerahmen und Doppelführung* ..... *276*
*Bestellmaß Diagramm* ..... *280*

*PL - Plissee (Ansicht von außen)* ..... *281*

*Plissee mit Montagerahmen* ..... *282*
*Plissee mit Montagerahmen* ..... *284*
*Bestellmaß Diagramm* ..... *286*

Inhaltsverzeichnis

*RO - Insektenschutzrollo (Ansicht von innen)* ..... *287*

*Insektenschutzrollo* ..... *288*
*Bestellmaß Diagramm* ..... *289*

*SP - Spannrahmen (Ansicht von innen)* ..... *291*

*Spannrahmen mit Einhängewinkelfixierung, flach* ..... *292*
*Spannrahmen mit Einhängewinkelfixierung* ..... *293*
*Spannrahmen mit Federstiftfixierung* ..... *294*
*Spannrahmen mit Einhängewinkel- und Dichtbürstenfixierung* ..... *295*
*Spannrahmen mit Federstiftfixierung und Abdeckung* ..... *296*
*Bestellmaß Diagramm* ..... *297*

***ALLGEMEINES*** ..... ***299***

*Übersicht Bestellmaße* ..... *300*
*Übersicht Dichtbürsten* ..... *304*
*Übersicht Antriebe* ..... *306*
*Übersicht Antriebe* ..... *308*
*Übersicht Funksteuerung für Somfy Antriebe* ..... *312*
*Übersicht Gewebe* ..... *316*
*Übersicht Lamellenfarben* ..... *317*
*Übersicht Screen* ..... *318*

Technische Änderungen vorbehalten! Die Angaben in diesem Handbuch entsprechen unserem derzeitigen Wissens- und Erfahrungsstand. Das dargestellte Verkleidungssystem, oder seine Einzelkomponenten sind patentrechtlich geschützt. Unerlaubter Nachbau wird straf- und zivilrechtlich geahndet. Ohne unsere ausdrückliche, schriftliche Zustimmung dürfen weder dieses Dokument noch Auszüge daraus vervielfältigt, veröffentlicht oder in sonstiger Weise verwendet werden. Zuwiderhandlungen verpflichten zu Schadenersatz und können strafrechtliche Folgen haben.

Alle dargestellten Schnitte sind Beispiele. Für Druckfehler und sonstige Irrtümer wird keine Haftung übernommen.

Für alle GS-Systeme gelten die Verarbeitungsrichtlinien der Firma G.S. Georg Stemeseder GmbH.

Unsere allgemeinen Verkaufs-, Liefer- und Zahlungsbedingungen finden Sie auf unserer Homepage www.stemeseder.com.

***ROVO – Rollladen Vorbau***

GS SUNTEC
PREMIUM SHADING SYSTEMS.

# D Kastengrößenübersicht

| | S120 | S140 | S170 | S190 |
|---|---|---|---|---|
| **ROVO S Sicht** | 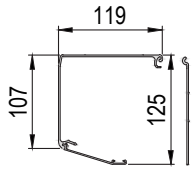 | 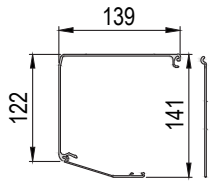 | 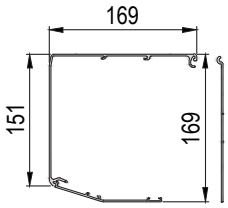 | 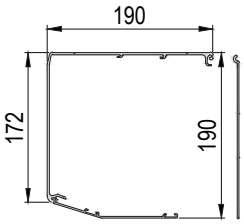 |

| | E140 | E170 | E190 |
|---|---|---|---|
| **ROVO E Sicht** | 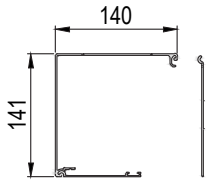 | 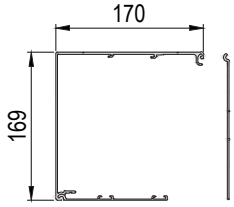 | 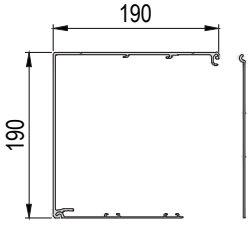 |

| | E140 | E170 | E190 |
|---|---|---|---|
| **ROVO E Putz 0mm**<br>Putzschiene 0mm | 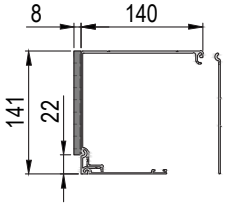 | 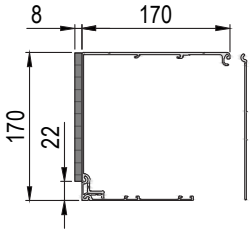 | 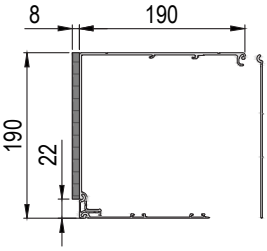 |
| **ROVO E Putz 6mm**<br>Putzschiene 6mm | 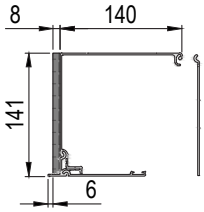 | 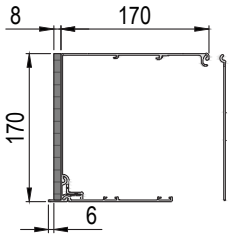 | 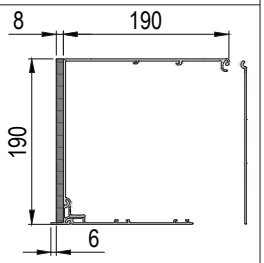 |
| **ROVO E Putz 40mm**<br>Putzschiene 40 mm | 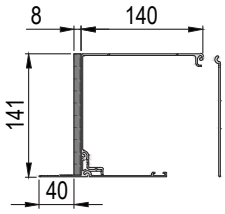 | 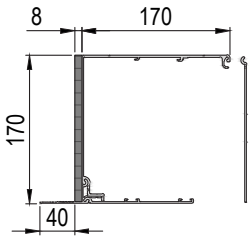 | 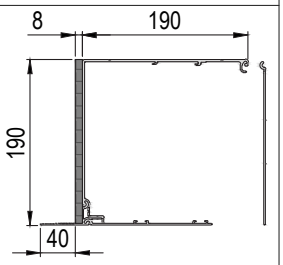 |

| Einsetzbar bis max. Elementhöhe in [mm] | | | | |
|---|---|---|---|---|
| Alu-Lamelle (A43) | S120 | S140 / E140 | S170 / E170 | S190 / E190 |
| Gurt/Getriebe (Welle 40) | 1050 | 1550<br>(auch bei innen geschlossen) | 2700 | 3300 |
| *Motor (Welle 40) | 950 | 1650<br>(auch bei innen geschlossen) | 2650 | 3250 |
| Motor (Welle 60) | 900 | 1450 | 2600 | 3200 |

**Kasten innen offen (Standard)**
**Bei Kasten innen geschlossen ist die max. Elementhöhe um 100mm kleiner (mit Ausnahme bei IG Rollo integriert)**
***Motor (Welle 40) nur mit Aufpreis möglich, Standard ist Motor (Welle 60)**

GS-Suntec_ROVO_001

## Putzträgerplatte

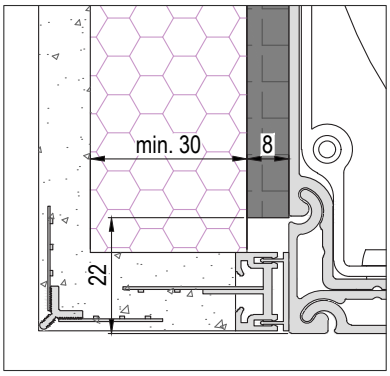


**Detail Anschluss WDVS**
Putzschiene 0mm

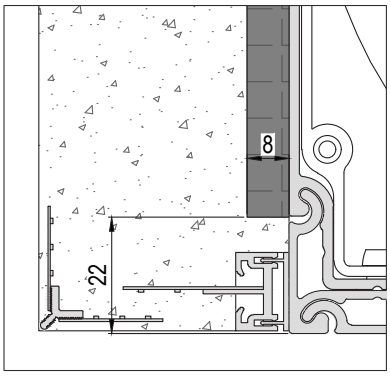


**Detail Anputzleiste**
Putzschiene 0mm

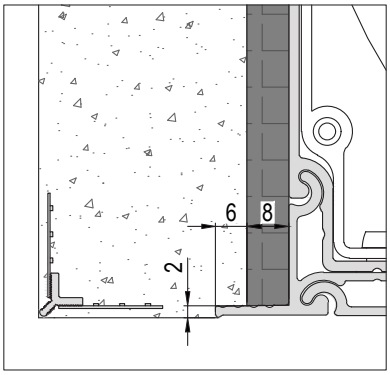


**Detail Putzschiene**
Putzschiene 6mm

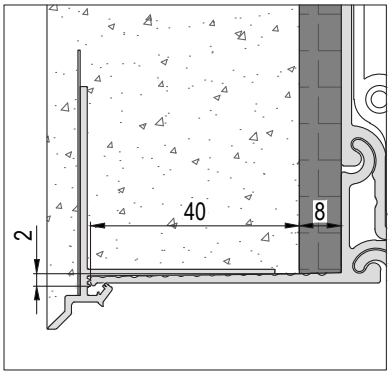


**Detail Putzschiene**
Putzschiene 40mm

## Sturzdämmung (optional)

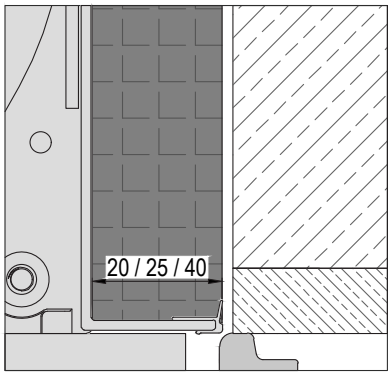


**Sturzdämmung 20 / 25 / 40mm**
EPS (λ = 0,031 W/mk) / lfm
inkl. angepasster Rückblende bzw.
vormontiertem L-Winkel mit Stockdichtung.
(Sturzdämmung 20mm nur mit Adapter 20mm)

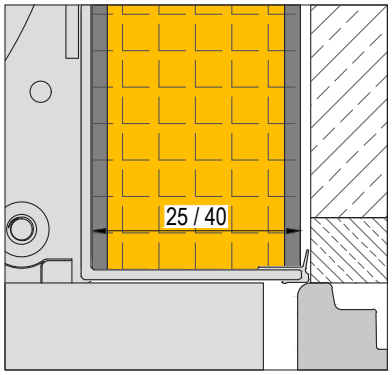


**Sturzdämmung Premium 25 / 40mm**
EPS-Resol (λ = 0,022 W/mk) / lfm
inkl. angepasster Rückblende bzw.
vormontiertem L-Winkel mit Stockdichtung.

Zum Anschluss an den Aluminiumschenkel des Kastens muss entsprechend der Putzrichtlinie mit einem Aufsteckprofil gearbeitet werden.

Bei geschlossener Kastenrückseite ist der Sonnenschutzkasten seitlich und oben zum Untergrund hin zu schließen oder der Bereich hinter der Kastenrückwand zum Baukörper hin weitgehend hohlraumfrei auszuführen.

Fassadenbündige oder über die Fassade hinausragende Kästen sind zu planen, vom Fassadensystem zu entkoppeln und nach Fertigstellung der Fassade zu montieren. Der Abstand zwischen Kasten und dem Putz muss seitlich und oben min. 5 mm betragen. Die entstehende Fuge an der Kastenoberseite ist schlagregensicher zu verschließen.

Siehe auch die Richtlinie für den Anschluss von Fenster, Sonnenschutz und Fassade.
(Herausgeber Plattform Fenster Österreich)

**Die von uns hier dargestellte Planungsmöglichkeit wird ohne jede rechtliche Verbindlichkeit und unter Ausschluss jeglicher Haftung dargestellt.**

GS-Suntec_ROVO_002

## Führungsschiene Standard
## A027 / DA027

- Ohne Insektenschutz

- Einlauftrichter: S

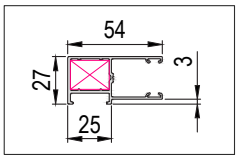


**A027**
Art.-Nr.: RSS054A027

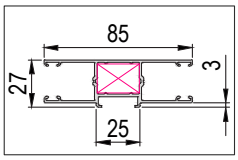


**DA027**
Art.-Nr.: RSS085A027

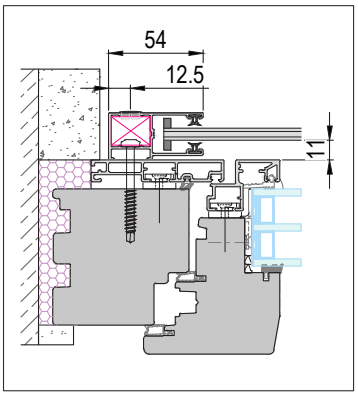


**Führungsschiene Sicht**

## Führungsschiene Energiespar A
## A042 / DA042

- IG Drehtür mit Montagerahmen

- Einlauftrichter: E

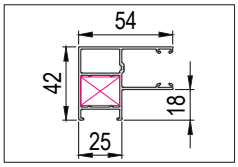


**A042**
Art.-Nr.: RSS054A042

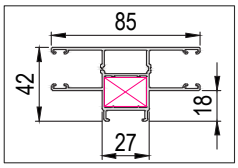


**DA042**
Art.-Nr.: RSS085A042

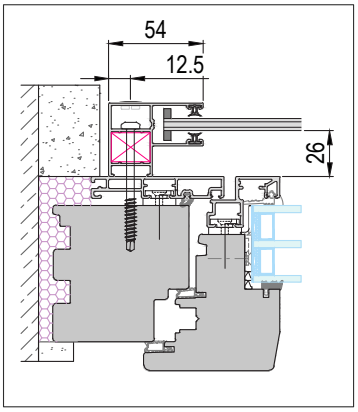


**Führungsschiene Sicht**

## Führungsschiene Energiespar B
## B042 / DB042

- IG Drehtür ohne Montagerahmen
- IG Schiebeanlage ohne Montagerahmen
- Auch als vorgerichtete Version möglich

- Nicht für Adapter geeignet!

- Einlauftrichter: E

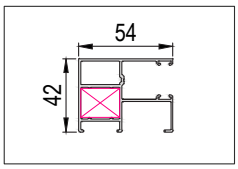


**B042**
Art.-Nr.: RSS054B042

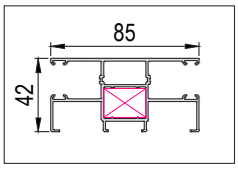


**DB042**
Art.-Nr.: RSS085B042

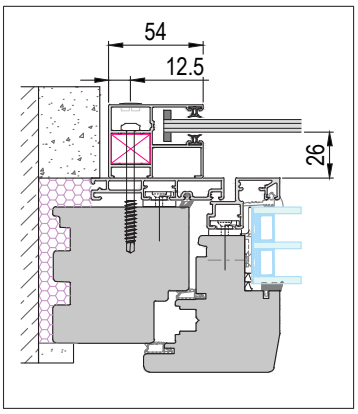


**Führungsschiene Sicht**

GS-Suntec_ROVO_003

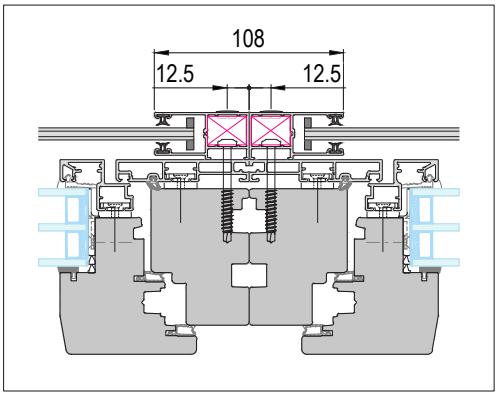


**Führungsschiene Kombi mit 2 Stöcken**

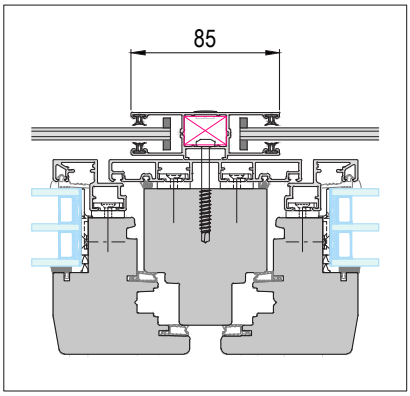


**Führungsschiene Kombi mit Kämpfer**

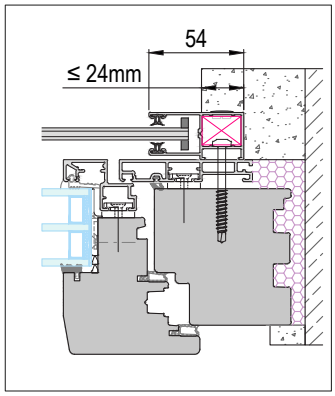


**Führungsschiene Putz**

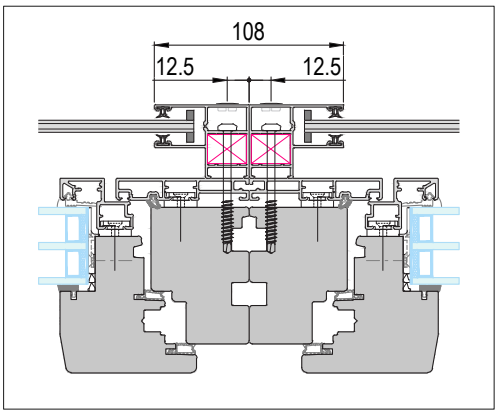


**Führungsschiene Kombi mit 2 Stöcken**

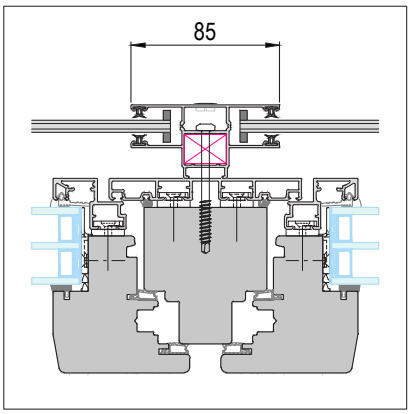


**Führungsschiene Kombi mit Kämpfer**

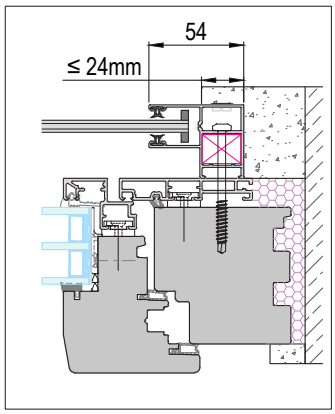


**Führungsschiene Putz**

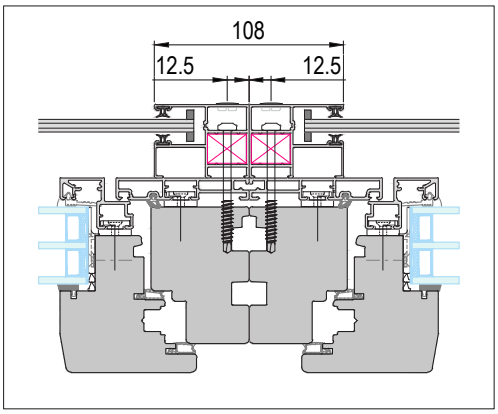


**Führungsschiene Kombi mit 2 Stöcken**

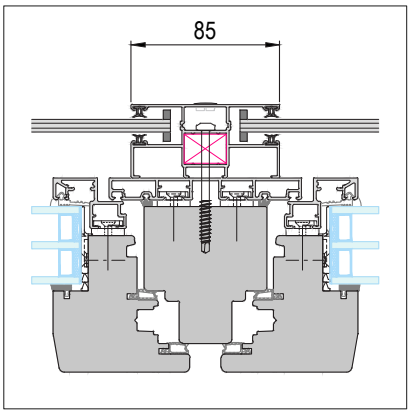


**Führungsschiene Kombi mit Kämpfer**

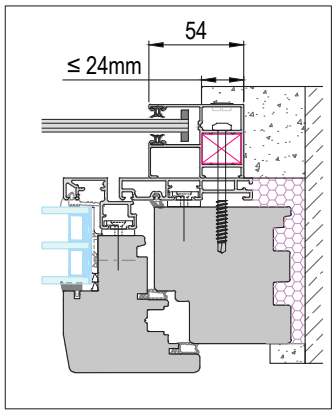


**Führungsschiene Putz**

GS-Suntec_ROVO_004

## Führungsschiene IG Rollo kombiniert A065 / DA065

- IG Rollo kombiniert
- Auch als vorgerichtete Version möglich

- Einlauftrichter: S

- **ACHTUNG:** Bei dieser Führungsschiene ist der Kasten hinten nicht bündig!
- Sturzdämmung 40mm möglich

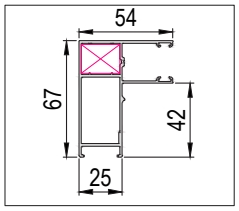


**A065**
Art.-Nr.: RSS054A065

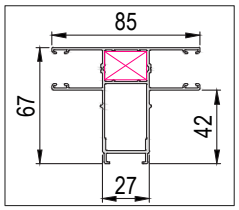


**DA065**
Art.-Nr.: RSS085A065

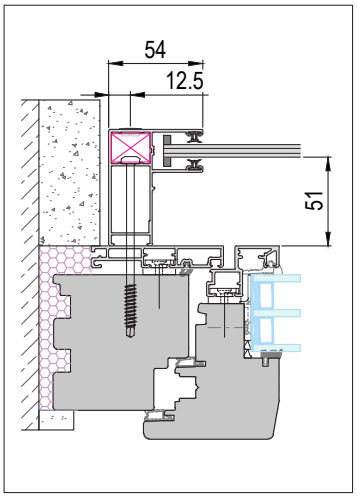


**Führungsschiene Sicht**

## Führungsschiene Insektenschutz A063

- IG Schiebeanlagen mit Montagerahmen
- IG Plissee mit Montagerahmen
- Auch als vorgerichtete Version möglich

- Einlauftrichter: E

- **ACHTUNG:** Bei dieser Führungsschiene ist der Kasten hinten nicht bündig!
- Sturzdämmung 25mm möglich

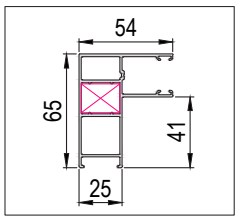


**A063**
Art.-Nr.: RSS054A063

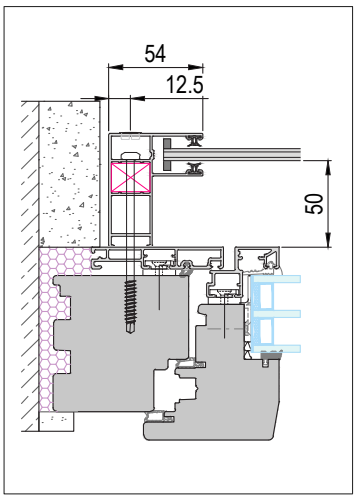


**Führungsschiene Sicht**

## Führungsschiene IG Rollo integriert A060 / DA060

- IG Rollo integriert
- Auch als vorgerichtete Version möglich

- Nicht für Adapter geeignet!
- Nur bei Kastengröße 140 / 170 möglich

- Einlauftrichter: E

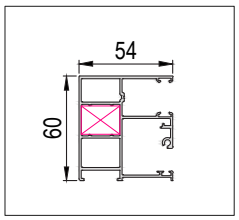


**A060**
Art.-Nr.: KSS060A054

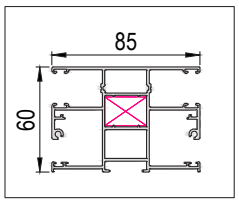


**DA060**
Art.-Nr.: KSS085A060

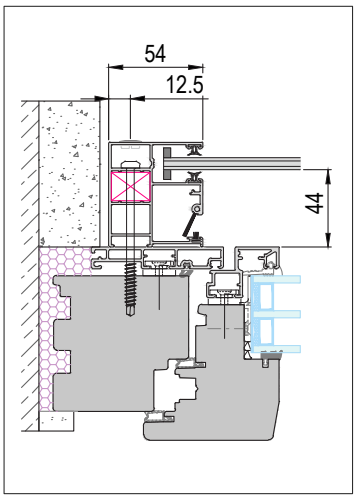


**Führungsschiene Sicht**

GS-Suntec_ROVO_005

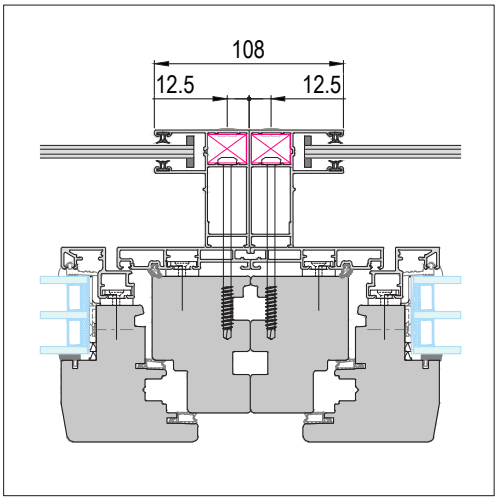


**Führungsschiene Kombi mit 2 Stöcken**

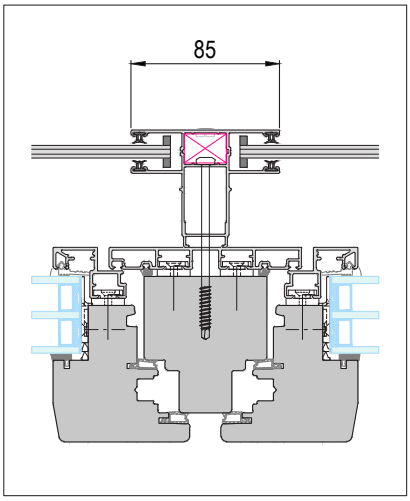


**Führungsschiene Kombi mit Kämpfer**

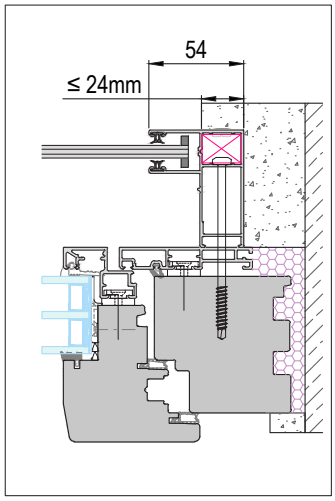


**Führungsschiene Putz**

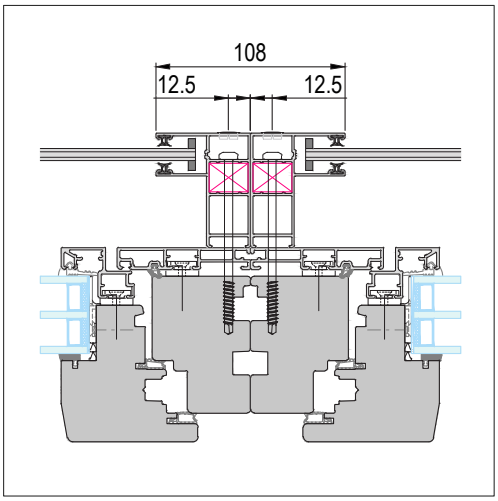


**Führungsschiene Kombi mit 2 Stöcken**

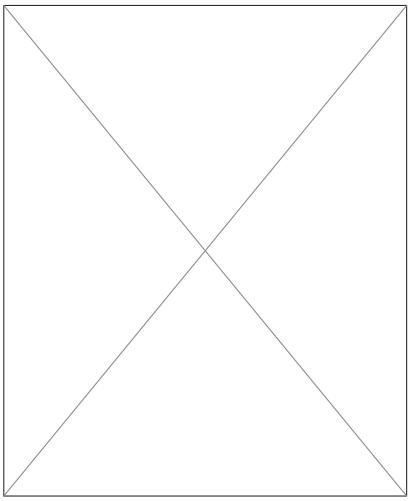

**Führungsschiene Kombi mit Kämpfer**
(nur mit FS freitragend möglich)

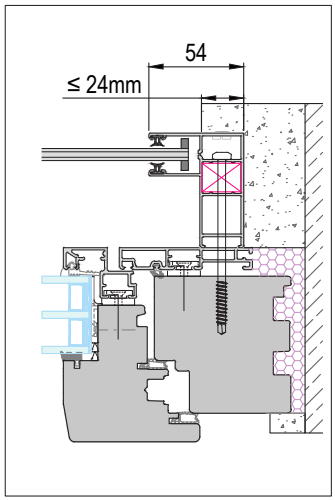


**Führungsschiene Putz**

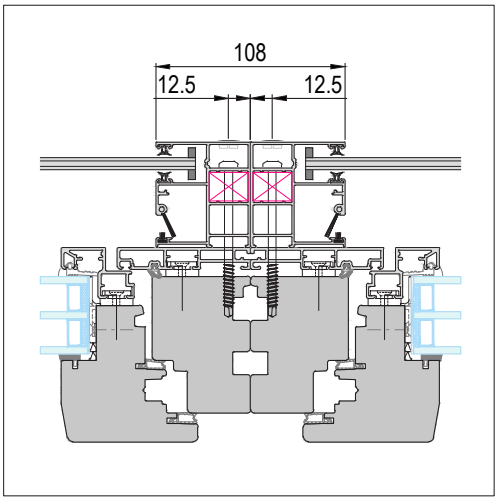


**Führungsschiene Kombi mit 2 Stöcken**

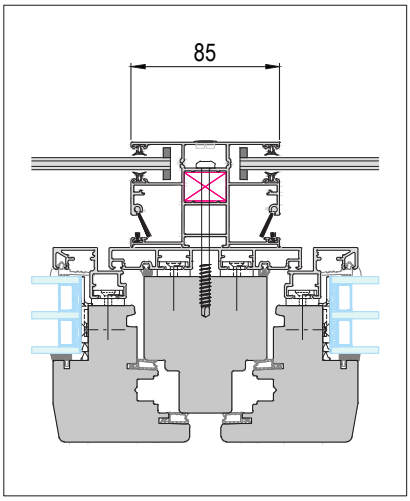


**Führungsschiene Kombi mit Kämpfer**

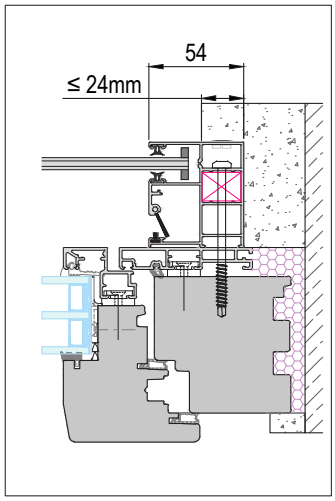


**Führungsschiene Putz**

GS-Suntec_ROVO_006

## Führungsschiene freitragend DA038

- Nur für geteilte Elemente geeignet!
- Kombinierbar mit den anderen Führungsschienen

- Einlauftrichter: E

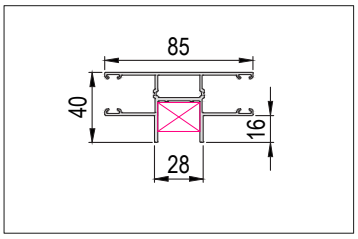


**DA038**
Art.-Nr.: RSS085A038

## Führungsschienen Adapter 10 / 20 / 40mm

- **ACHTUNG:** Mit Adaptern ist der Kasten hinten nicht bündig!
- Schraubenlänge müssen optional länger angegeben werden
- Für andere Adaptertiefen, werden die Adapter kombiniert
- Adapter 10mm können nicht miteinander kombiniert werden!

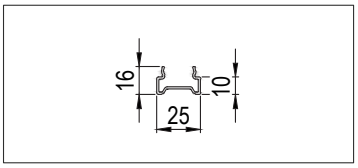


**Adapter 10mm**
Art.-Nr.: JSS025A016

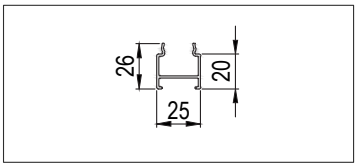


**Adapter 20mm**
Art.-Nr.: JSS025A026

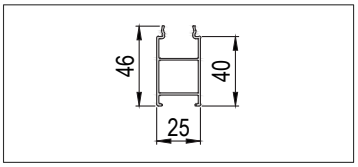


**Adapter 40mm**
Art.-Nr.: JSS025A046

GS-Suntec_ROVO_007

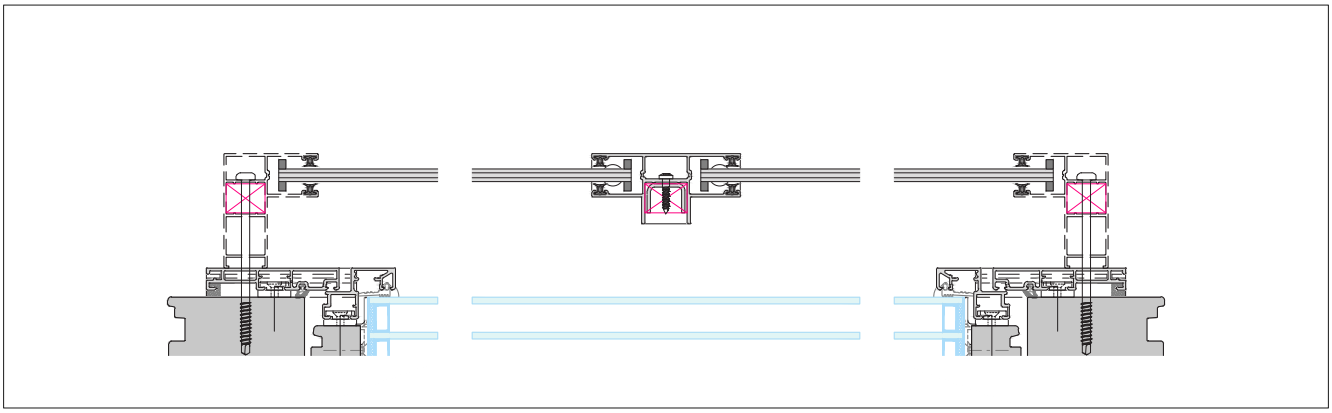

**Beispiel FS freitragend**

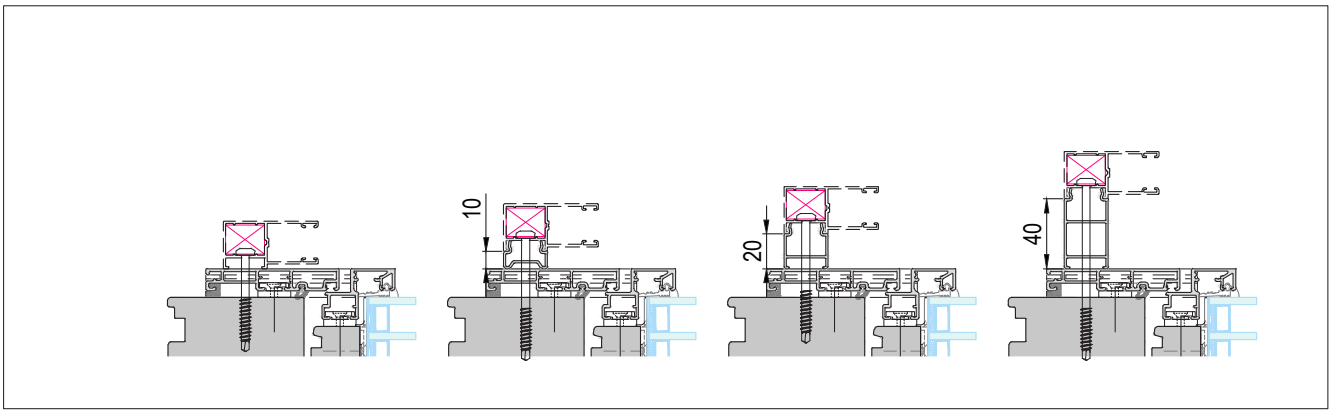


**Beispiel FS Adapter**

GS-Suntec_ROVO_008

## Führungsschiene Altbausanierung S027

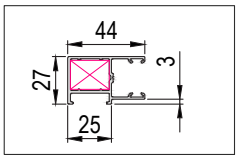


**S027**
Art.-Nr.: RSS044A027

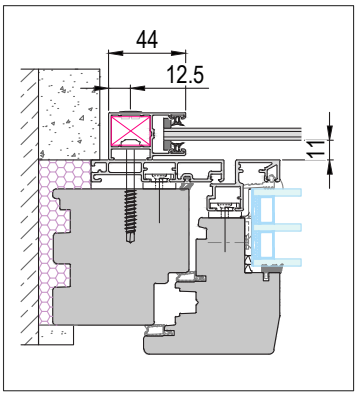


**Führungsschiene Sicht**

- Ohne Insektenschutz

- Einlauftrichter: S44

- **ACHTUNG:** Bei dieser Führungsschiene verringert sich die max. Bestellbreite auf 2000mm!

## Führungsschiene Altbausanierung Energiespar A S042

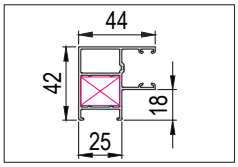


**S042**
Art.-Nr.: RSS044A042

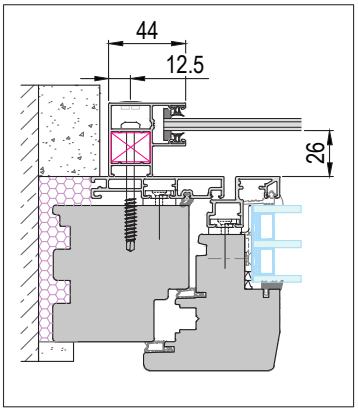


**Führungsschiene Sicht**

- IG Drehtür mit Montagerahmen

- Einlauftrichter: E44

- **ACHTUNG:** Bei dieser Führungsschiene verringert sich die max. Bestellbreite auf 2000mm!

GS-Suntec_ROVO_009

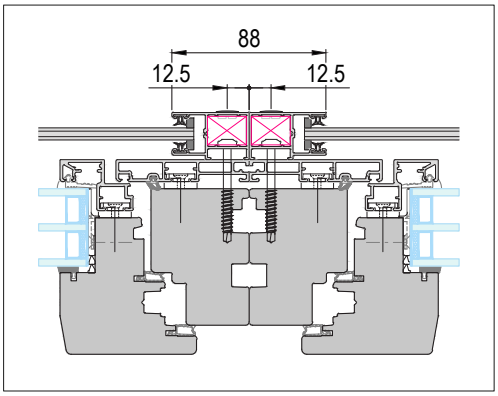


**Führungsschiene Kombi mit 2 Stöcken**

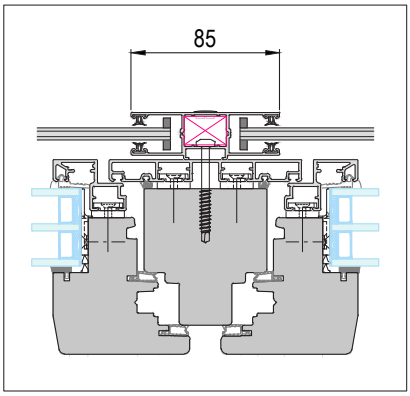


**Führungsschiene Kombi mit Kämpfer**
(nur mit DA027 möglich)

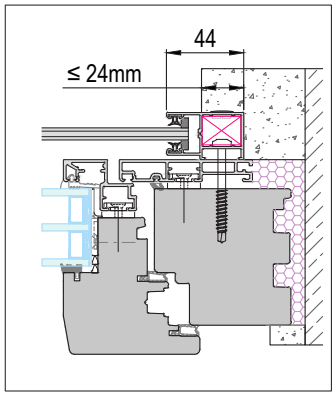


**Führungsschiene Putz**

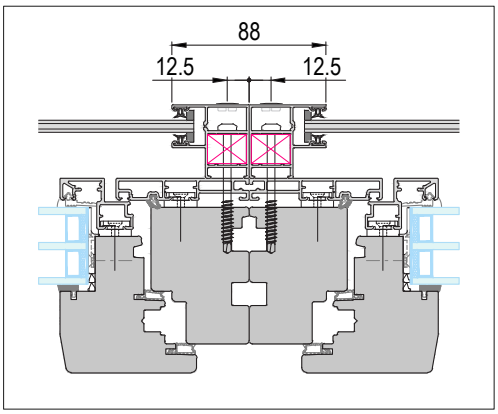


**Führungsschiene Kombi mit 2 Stöcken**

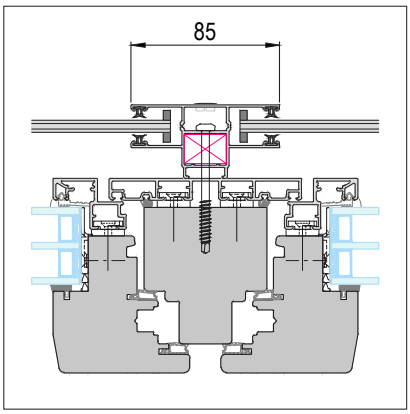


**Führungsschiene Kombi mit Kämpfer**
(nur mit DA042 möglich)

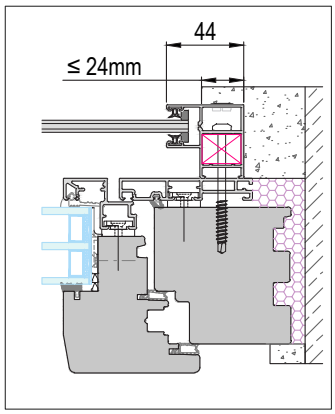


**Führungsschiene Putz**

GS-Suntec_ROVO_010

GS SUNTEC
PREMIUM SHADING SYSTEMS.

D Bestellmaßanleitung (Ansicht von innen)

## ROVO S Sicht

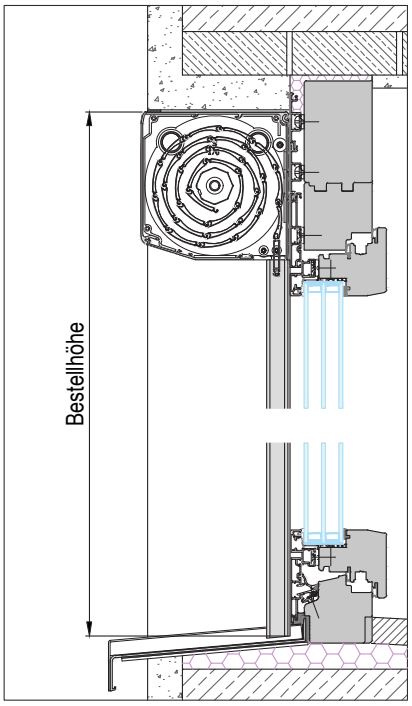


## ROVO E Sicht

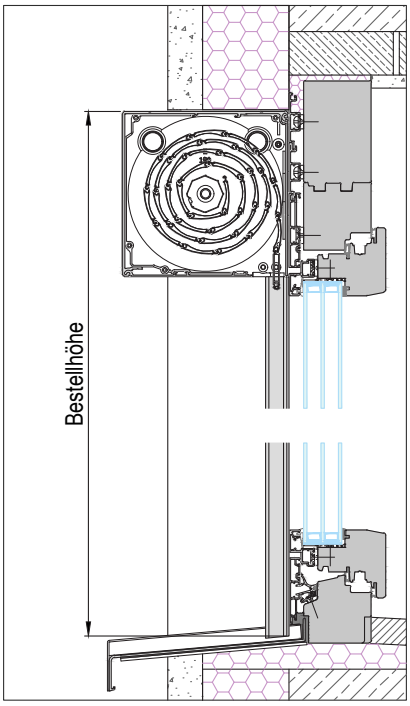


## ROVO E Putz 0mm

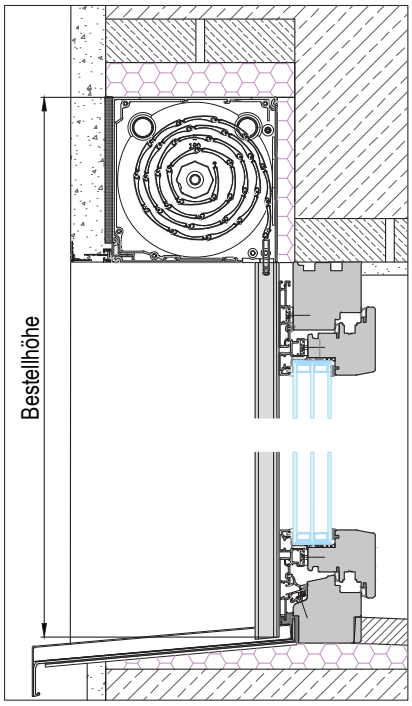


## ROVO E Putz 6mm

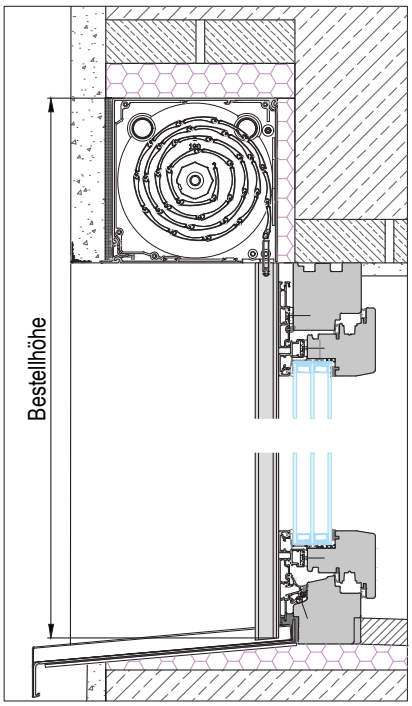


## ROVO E Putz 40mm

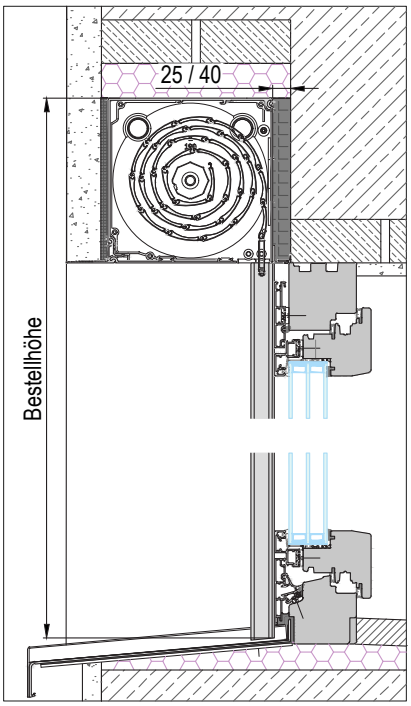


Optional mit hinterer Sturzdämmung möglich. Sturzdämmung nur möglich, wenn der Kasten innen geschlossen ist.

## Schrägschnitt

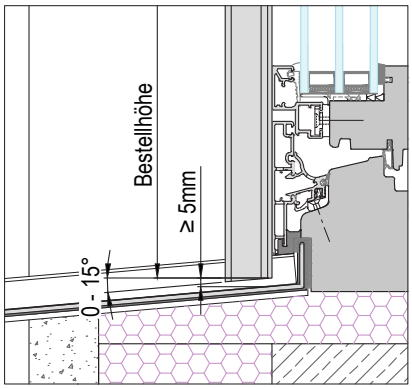


Führungsschiene mit Schrägschnitt 0° bis 15° möglich.

GS-Suntec_ROVO_011

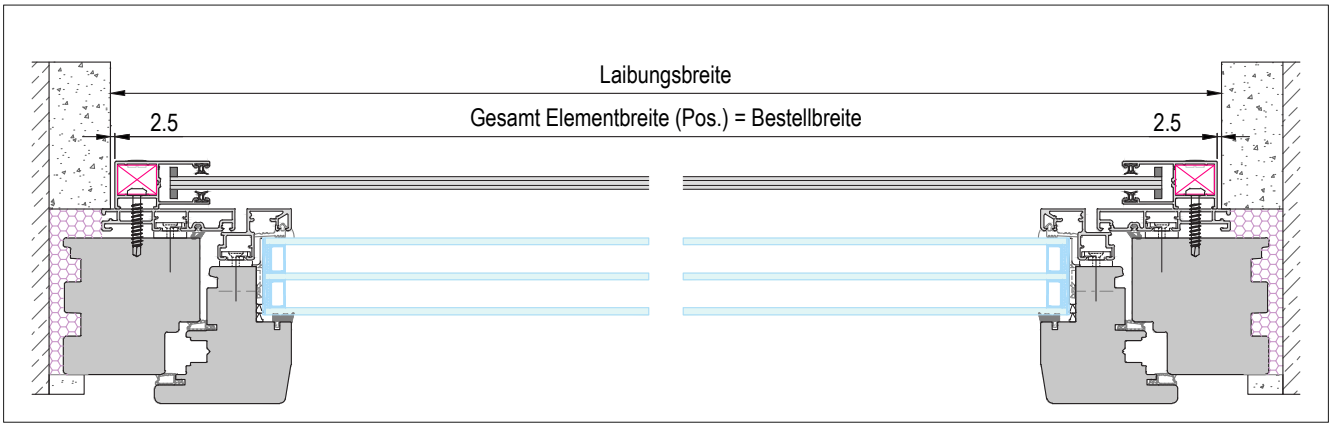


**Einzelelement**
Ansicht von innen, links nach rechts

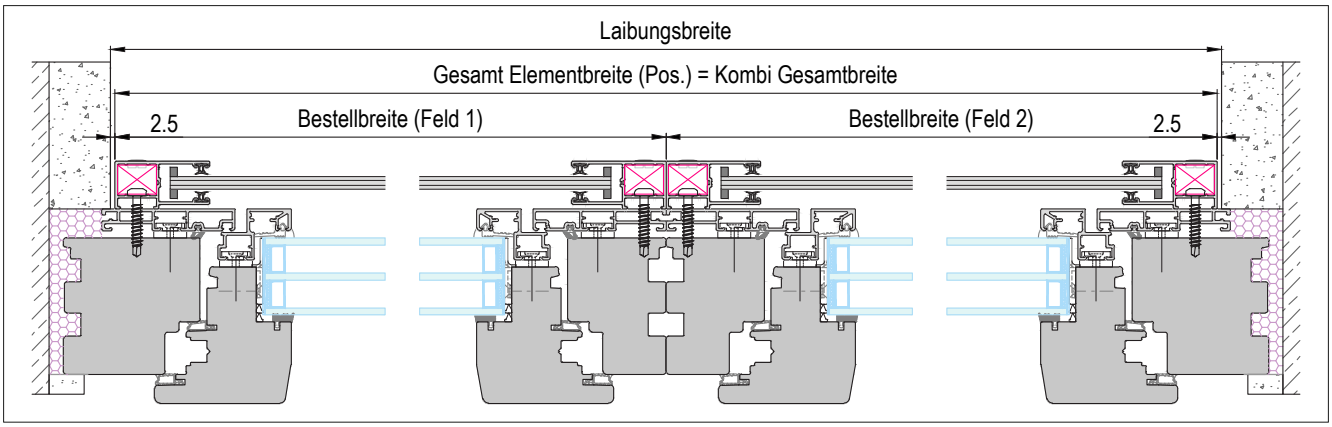


**Kombination mit 2 Stöcken**
Ansicht von innen, links nach rechts

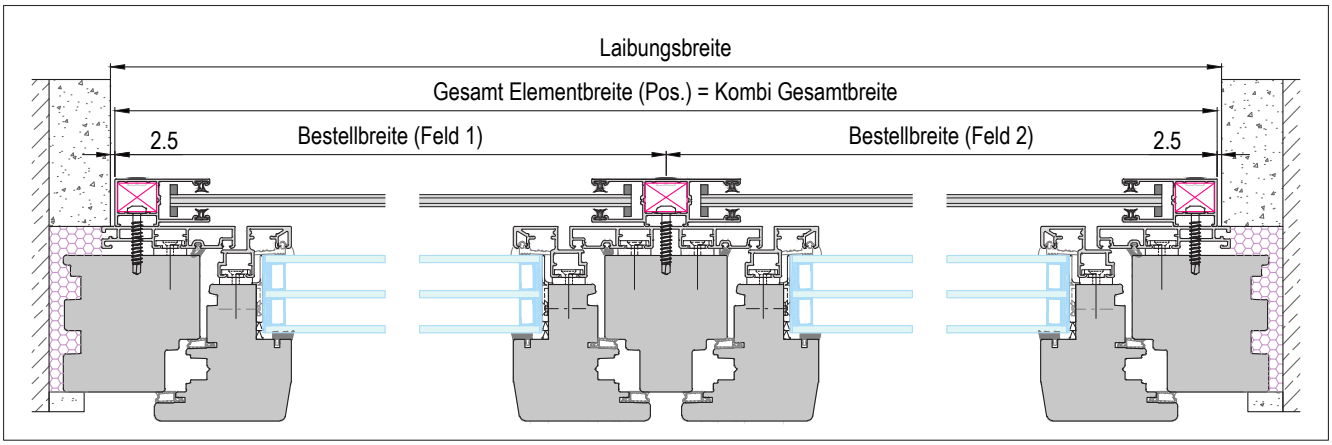


**Kombination mit Kämpfer**
Ansicht von innen, links nach rechts

**Sämtliche Bestellmaße und Insektenschutzausführungen sind für Sicht und Putz identisch.**
**Mehrteilige Behänge können optional, miteinander gekoppelt ausgeführt werden.**

GS-Suntec_ROVO_012

## Getriebeaustritt

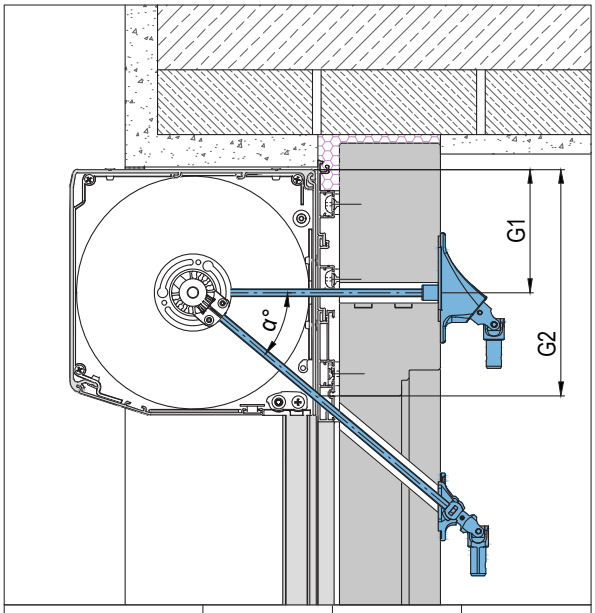


| Kastengröße (KG) | α° | G1 [mm] | G2 [mm] |
|---|---|---|---|
| 120 | 40 | 60 | 110 |
| 140 | 38 | 71 | 125 |
| 170 | 39 | 85 | 154 |
| 190 | 40 | 95 | 175 |

## Schnur-/Gurtaustritt

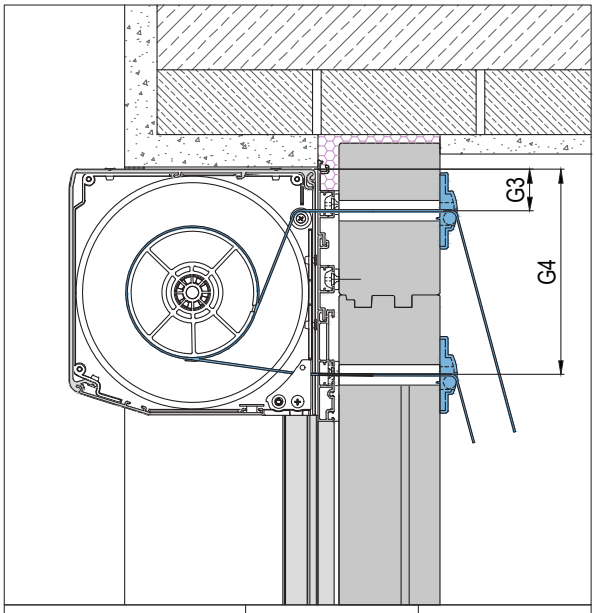


| Kastengröße (KG) | G3 [mm] | G4 [mm] |
|---|---|---|
| 120 | 18 | 96 |
| 140 | 22 | 110 |
| 170 | 32 | 138 |
| 190 | 32 | 158 |

## Getriebeaustritt bei Einsteckantrieb

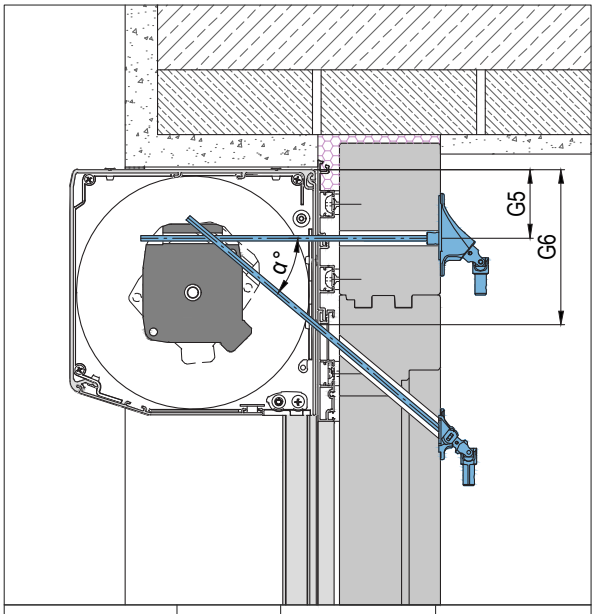


| Kastengröße (KG) | α° | G5 [mm] | G6 [mm] |
|---|---|---|---|
| 140 | 40 | 28 | 73 |
| 170 | 35 | 43 | 93 |
| 190 | 35 | 53 | 110 |

## Antriebsausgang

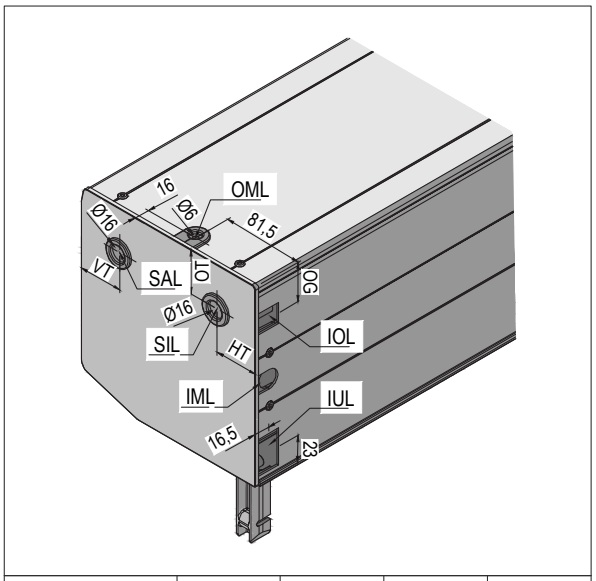


| Kastengröße (KG) | HT [mm] | VT [mm] | OT [mm] | OG [mm] |
|---|---|---|---|---|
| 120 | 30 | 30 | 21 | 24 |
| 140 | 30 | 30 | 21 | 27 |
| 170 | 35 | 35 | 35 | 38 |
| 190 | 35 | 35 | 35 | 37 |

GS-Suntec_ROVO_013

## Durchführung Schnur

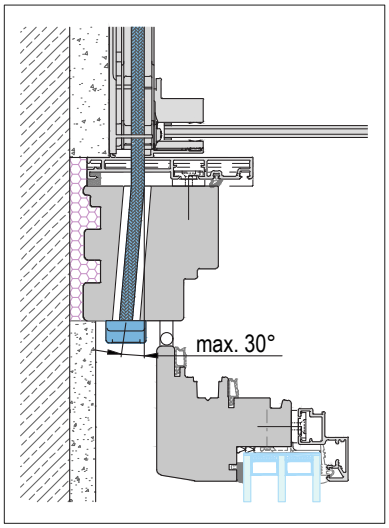


## Durchführung Gurt

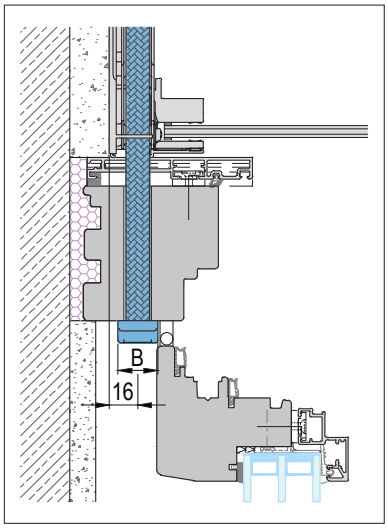


## mit Kastenverlängerung

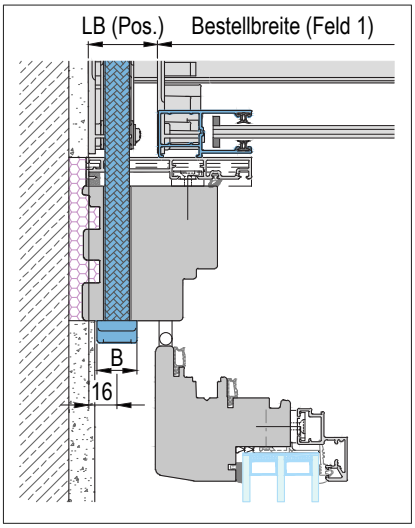


LB = min. 30mm und max. 150mm
Nur bei Kastengröße 140 und 170 möglich.

## Durchführung Getriebe

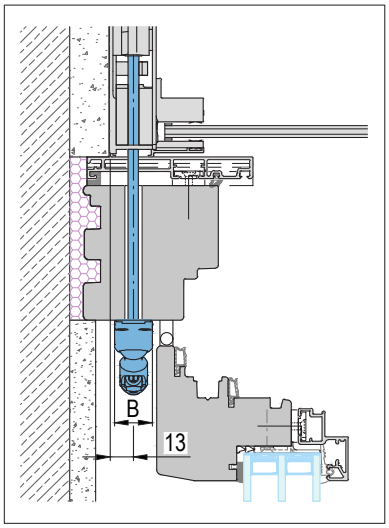


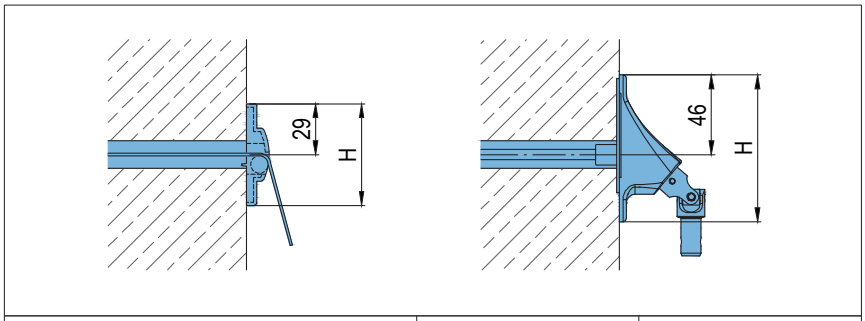


| | B [mm] | H [mm] |
|---|---|---|
| Gurtleitrolle längs | 23 | 59 |
| Schnurleitrolle längs | 23 | 50 |
| Schnur-/ Gurtleitrolle quer | 46 | 26 |
| Getriebe 90° | 22 | 85 |
| Getriebe 45° | 22 | 52 |

| Definition | Position |
|---|---|
| SAL / SAR | Seite außen links / rechts |
| SIL / SIR | Seite innen links / rechts |
| IOL / IOR | innen oben links / rechts |
| IML / IMR | innen mitte links / rechts |
| IUL / IUR | innen unten links / rechts |
| OML / OMR | oben mitte links / rechts |

**Standard**
**Sicht: innen unten**
**Putz: Seite außen**
Antriebsseite links oder rechts auswählbar.

GS-Suntec_ROVO_014

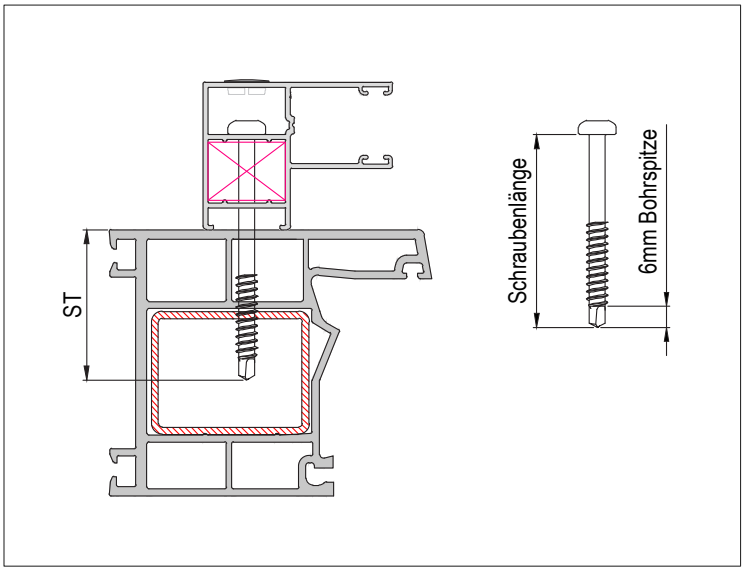


Die Schraubtiefe (ST) sollte die Stahl-Armierung des Kunststoffprofils vom Fensterstock durchbohren damit ein sicherer Halt gewährleistet werden kann.

| Standardmäßige Schraubenlänge | | |
|---|---|---|
| Führungsschienen | Verwendete Schrauben | Schraubtiefe [mm] |
| RSS054A027 | 6 x 55 | 47 |
| RSS085A027 | 6 x 55 | 47 |
| RSS054A042 | 6 x 70 | 43 |
| RSS085A042 | 6 x 70 | 43 |
| RSS054B042 | 6 x 70 | 43 |
| RSS085B042 | 6 x 70 | 43 |
| KSS060A054 | 6 x 85 | 40 |
| KSS085A060 | 6 x 85 | 40 |
| RSS054A063 | 6 x 100 | 50 |
| RSS054A065 | 6 x 100 | 53 |
| RSS085A065 | 6 x 100 | 53 |
| RSS085A038 | 4 x 20 | - |

Optional können andere Schrauben ausgewählt werden.

| Mögliche Schrauben | | |
|---|---|---|
| Art.-Nr.: | Ø [mm] | Schraubenlänge [mm] |
| KSZ039A011 | 6 | 35 |
| KSZ059A011 | 6 | 55 |
| KSZ074A011 | 6 | 70 |
| KSZ089A011 | 6 | 85 |
| KSZ104A011 | 6 | 100 |
| KSZ119A011 | 6 | 115 |
| KSZ134A011 | 6 | 130 |
| ILZ023A008 | 4 | 20 |

## Schraubenposition bei Sicht und Putz

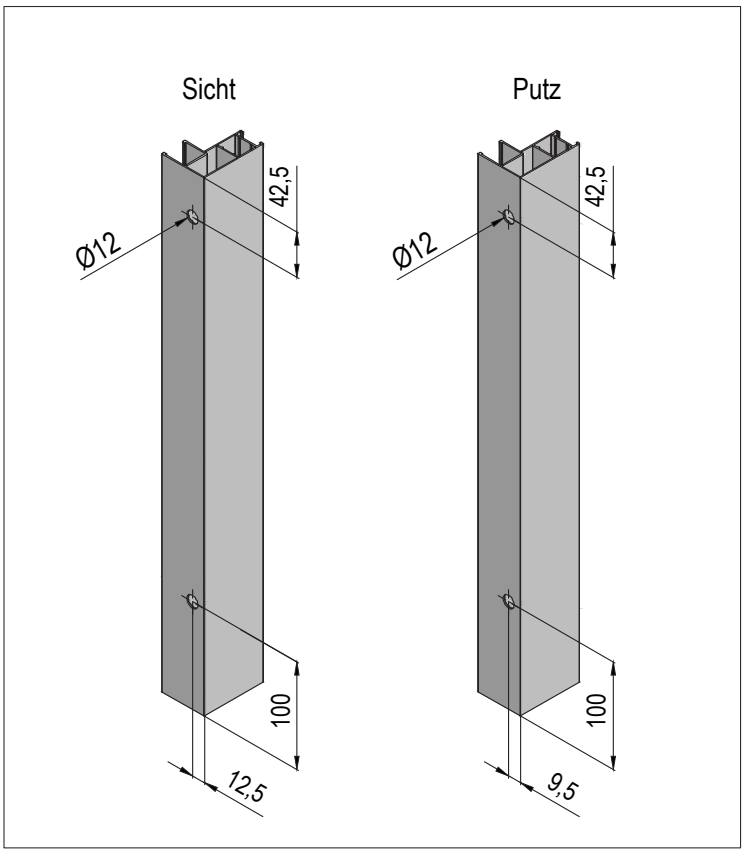


## Revision bei Putz

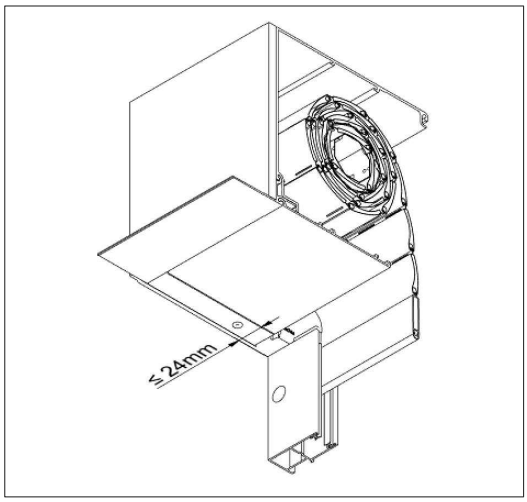


Um die Demontage des Rollladens gewährleisten zu können, darf der Kasten nicht weiter als 24mm eingeputz werden.

GS-Suntec_ROVO_015

## Leere Blende (LB) außen

LB für die Bestellung notwendig.
Die Länge für LB wird am Fensterstock gemessen.

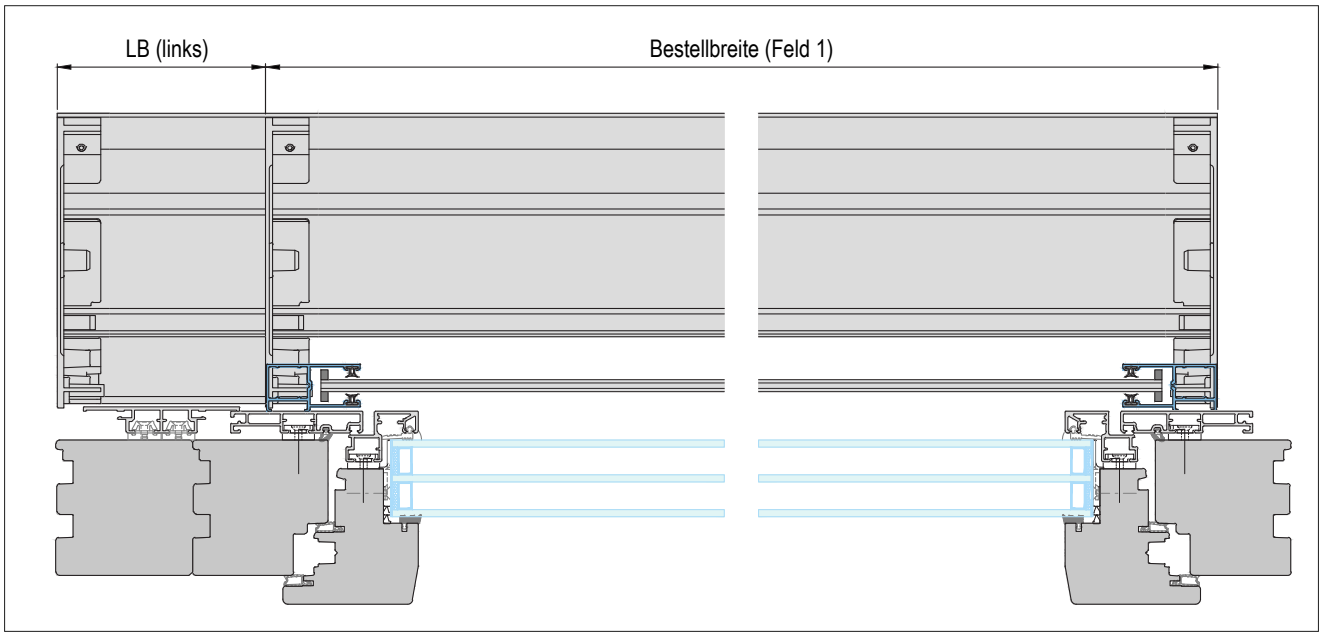


Um die leere Blende abgedecken zu können, muss sie min. 40mm haben

## Leere Blende (LB) mitte

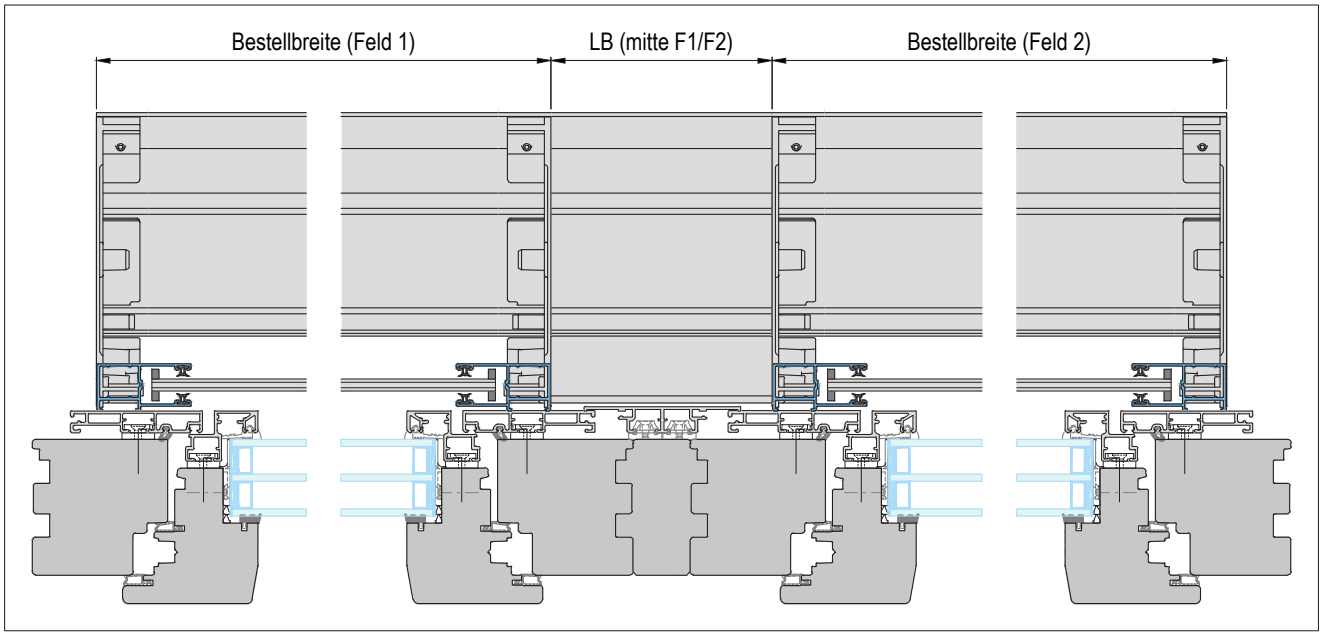


Um die leere Blende abgedecken zu können, muss sie min. 40mm haben

GS-Suntec_ROVO_016

## Leere Blende (LB) Außeneck

Standardmäßig 90°
LB und Winkel für die Bestellung notwendig.
Die Länge für LB wird am Fensterstock gemessen.

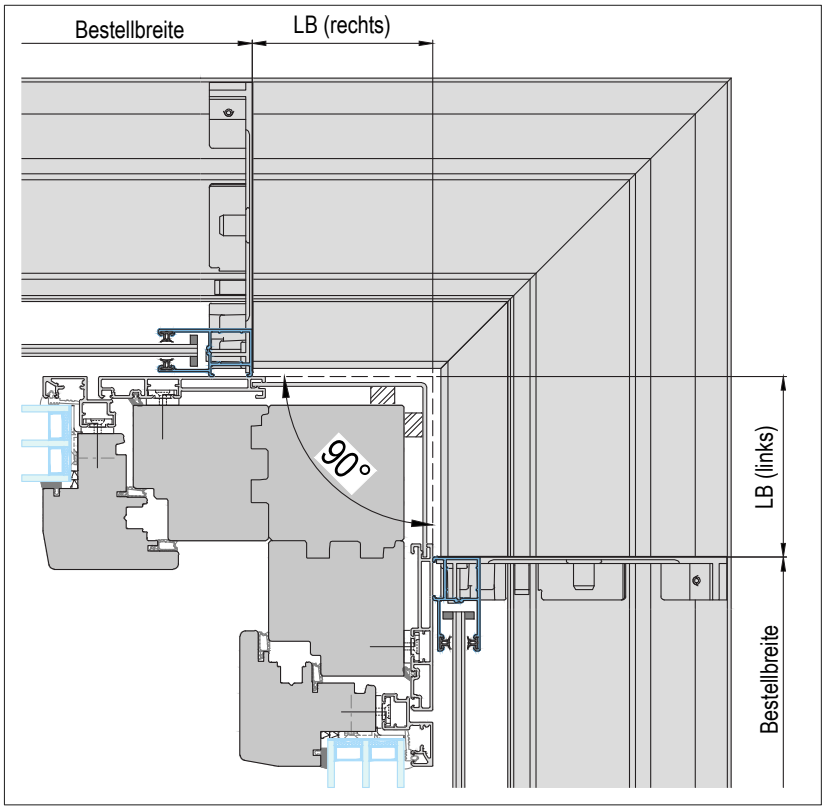


Um die leere Blende abgedecken zu können, muss sie min. 40mm haben

## Leere Blende (LB) Inneneck

Standardmäßig 90°
LB und Winkel für die Bestellung notwendig.
Die Länge für LB wird am Fensterstock gemessen.

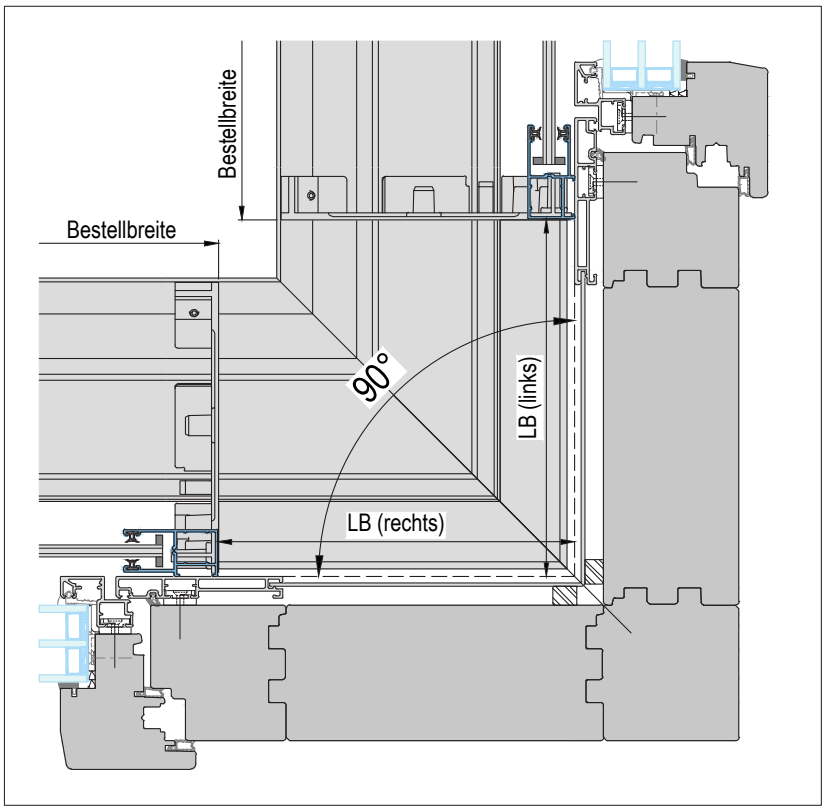


Um die leere Blende abgedecken zu können, muss sie min. Gesamtelementtiefe haben

GS-Suntec_ROVO_017

*IG Drehtür ohne Montagerahmen*

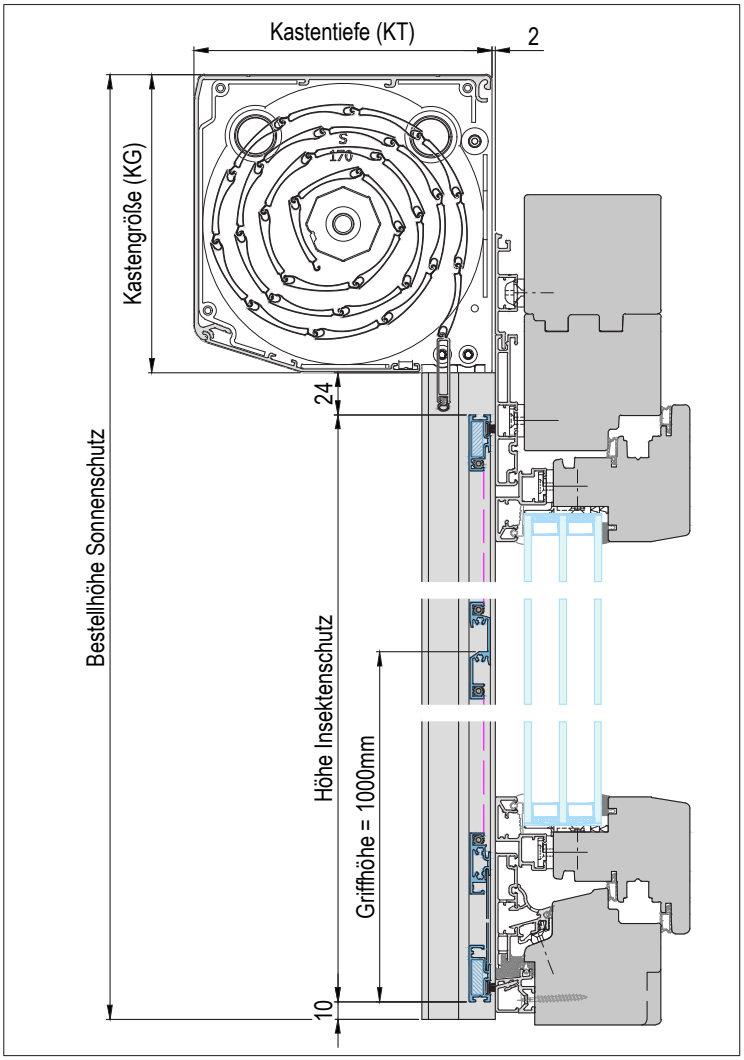


**Verwendete Profile M = 1 : 1**

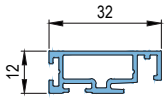


**DT - Flügel Standard**
(Art.-Nr.: ILS032A012)

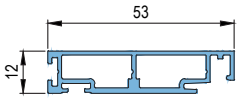


**DT - Flügel Großprofil**
(Art.-Nr.: ILS053A012)
(optional auswählbar)

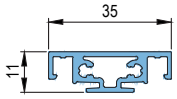


**DT - Sprosse gewebeteilend**
(Art.-Nr.: ILS035A011)

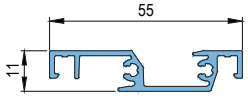


**DT - Griffleiste**
(Art.-Nr.: ILS055A012)

**Öffnungsrichtung:**
**(bandseitige Ansicht)**

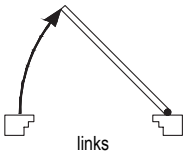


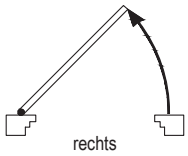


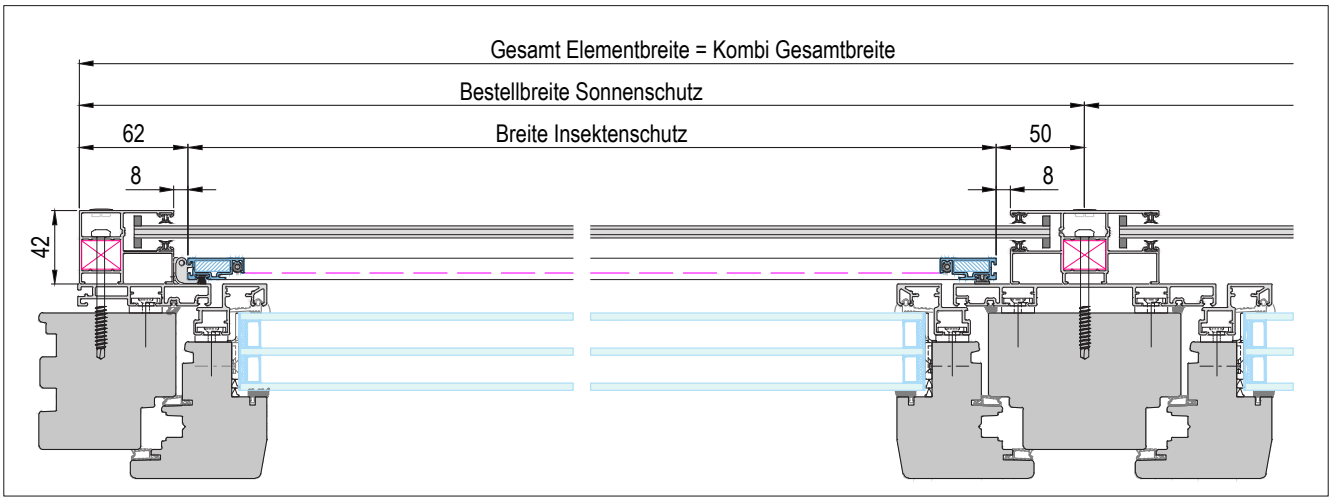


**Führungsschiene = RSS054B042**
Kombielement mit Drehtür einflügelig

**Integrierte Version von DTL-15-1**

GS-Suntec_ROVO_IG-DT-1_001

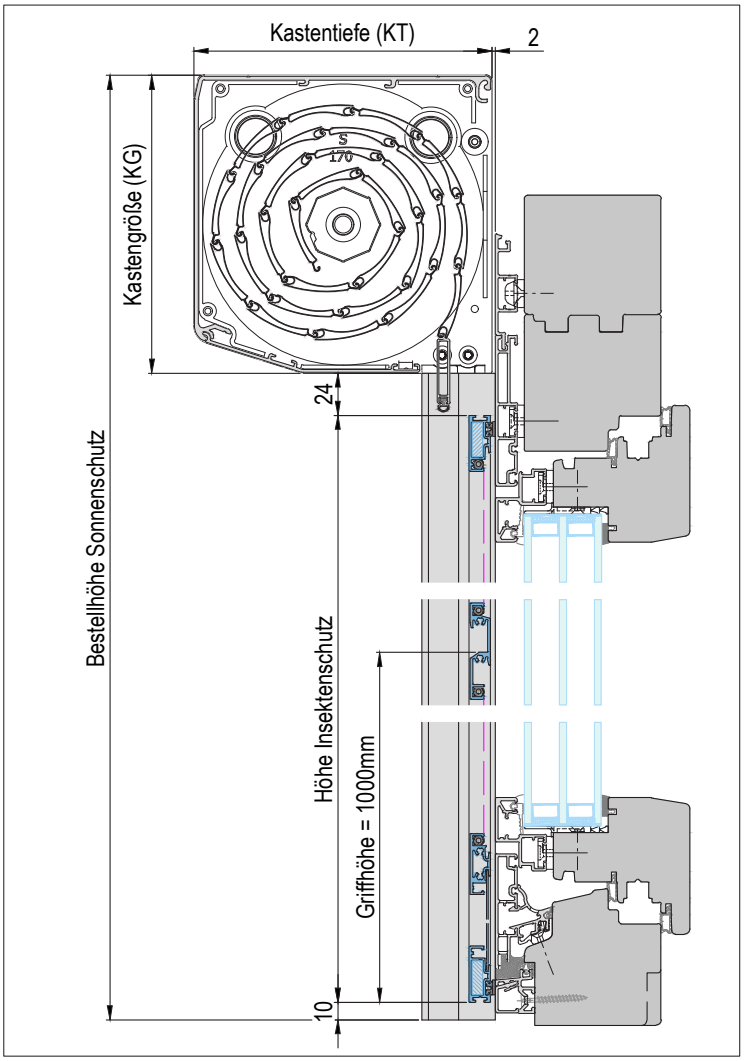


**Verwendete Profile M = 1 : 1**

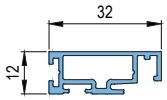


**DT - Flügel Standard**
(Art.-Nr.: ILS032A012)

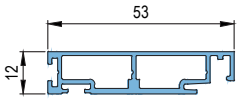


**DT - Flügel Großprofil**
(Art.-Nr.: ILS053A012)
(optional auswählbar)

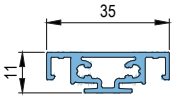


**DT - Sprosse gewebeteilend**
(Art.-Nr.: ILS035A011)

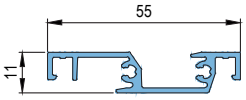


**DT - Griffleiste**
(Art.-Nr.: ILS055A012)

**Öffnungsrichtung:**
**(bandseitige Ansicht)**

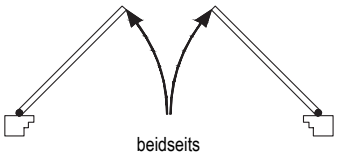


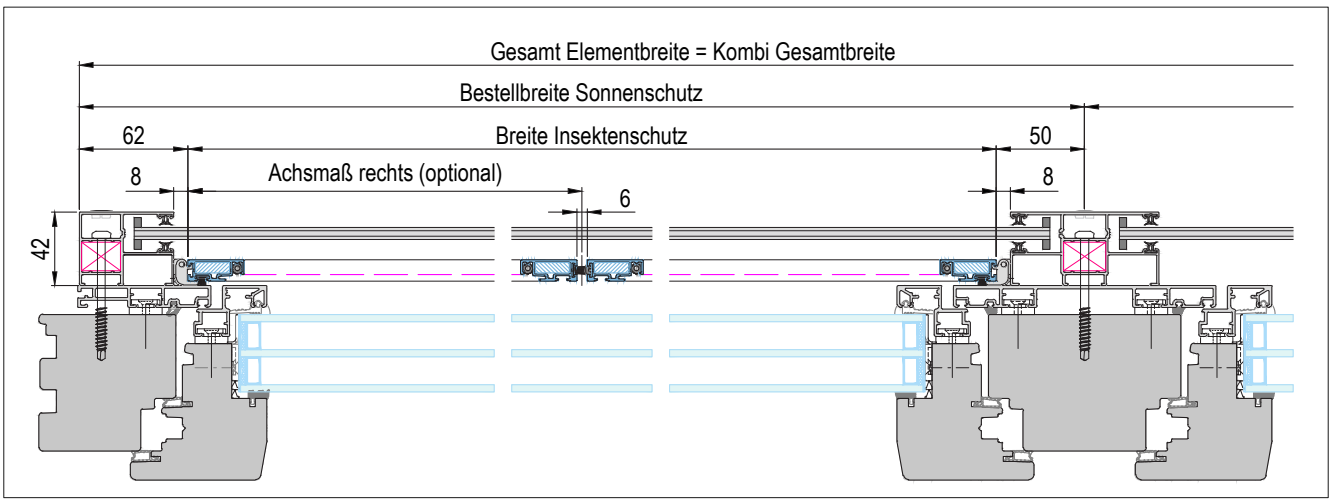


**Führungsschiene = RSS054B042**
Kombielement mit Drehtür zweiflügelig

**Integrierte Version von DTL-15-2**

GS-Suntec_ROVO_IG-DT-2_001

GS SUNTEC
PREMIUM SHADING SYSTEMS.


G.S. Georg Stemeseder GmbH, Römerstraße 5, A-5322 Hof bei Salzburg sonnenschutz@stemeseder.com

*IG Drehtür mit Montagerahmen*

# D IG Drehtür mit Montagerahmen

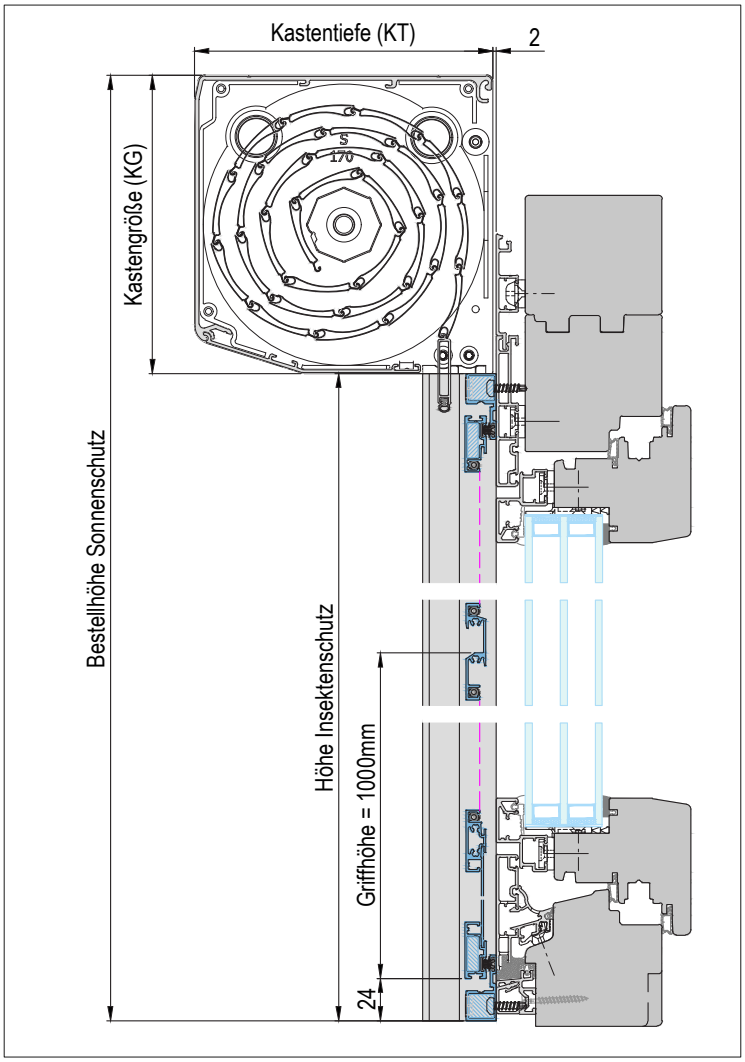


**Verwendete Profile M = 1 : 1**

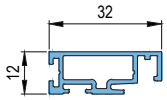


**DT - Flügel Standard**
(Art.-Nr.: ILS032A012)

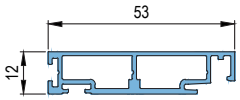


**DT - Flügel Großprofil**
(Art.-Nr.: ILS053A012)
(optional auswählbar)

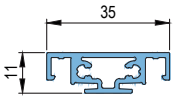


**DT - Sprosse gewebeteilend**
(Art.-Nr.: ILS035A011)

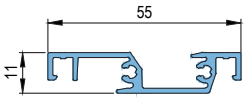


**DT - Griffleiste**
(Art.-Nr.: ILS055A012)

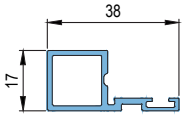


**DT - Montagerahmen**
(Art.-Nr.: ILS038A017)

**Öffnungsrichtung:**
**(bandseitige Ansicht)**

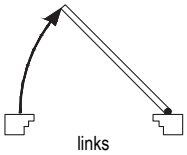

links

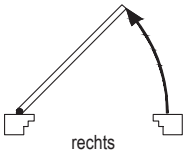

rechts

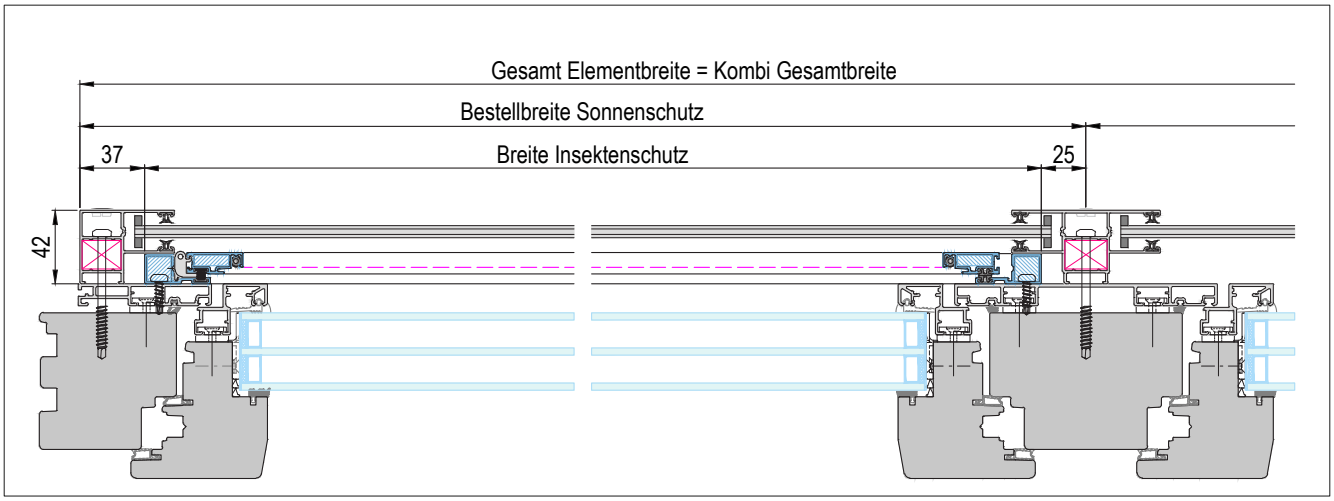


**Führungsschiene = RSS054A042**
Kombielement mit Drehtür einflügelig

**Integrierte Version von DTF-18-1-M**

GS-Suntec_ROVO_IG-DT-1-M_001

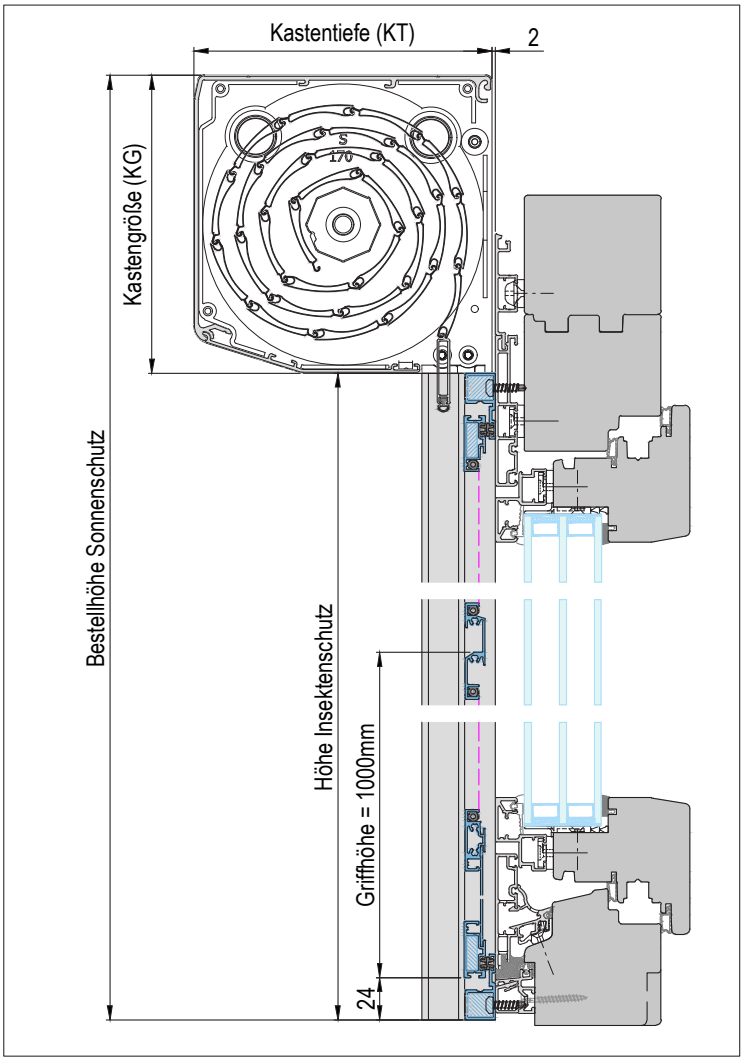


**Verwendete Profile M = 1 : 1**

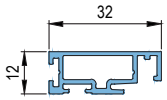


**DT - Flügel Standard**
(Art.-Nr.: ILS032A012)

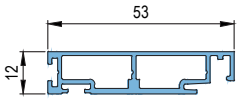


**DT - Flügel Großprofil**
(Art.-Nr.: ILS053A012)
(optional auswählbar)

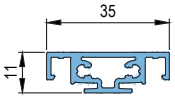


**DT - Sprosse gewebeteilend**
(Art.-Nr.: ILS035A011)

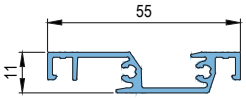


**DT - Griffleiste**
(Art.-Nr.: ILS055A012)

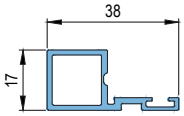


**DT - Montagerahmen**
(Art.-Nr.: ILS038A017)

**Öffnungsrichtung:**
**(bandseitige Ansicht)**

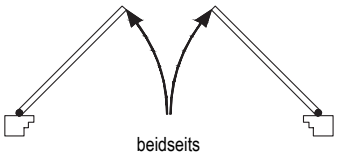


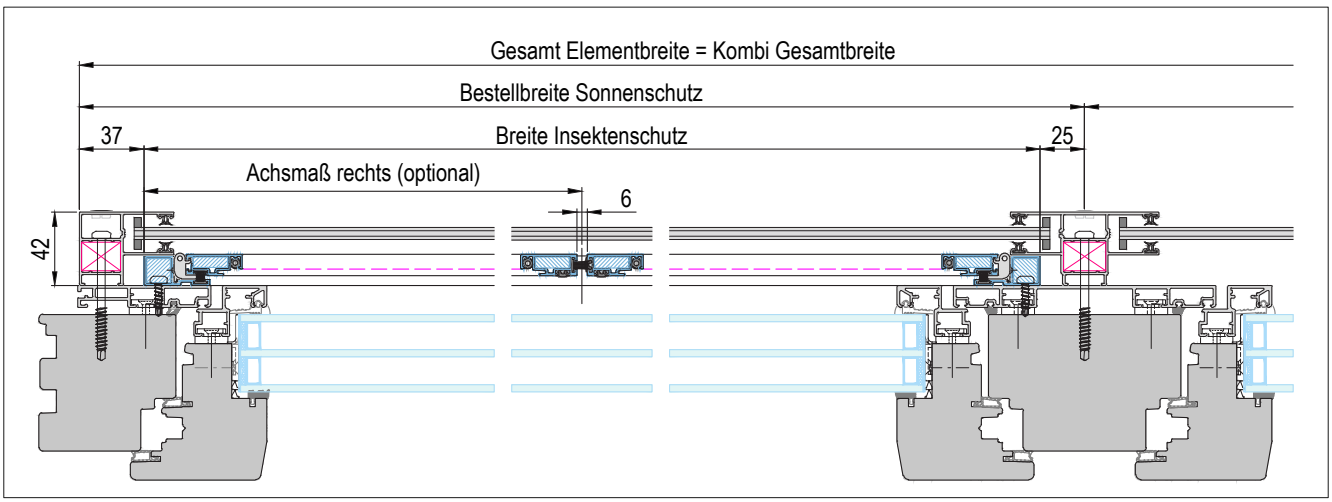


**Führungsschiene = RSS054A042**
Kombielement mit Drehtür zweiflügelig

**Integrierte Version von DTF-18-2-M**

GS-Suntec_ROVO_IG-DT-2-M_001

GS SUNTEC
PREMIUM SHADING SYSTEMS.

# D IG Drehtür mit Montagerahmen

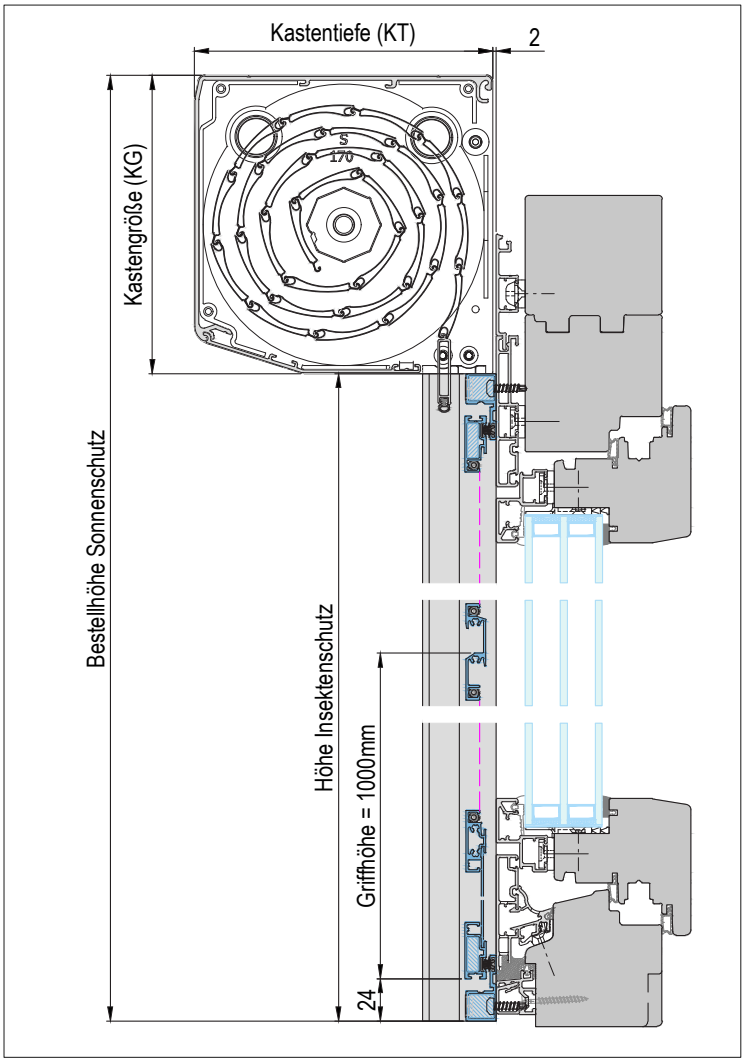


**Verwendete Profile M = 1 : 1**

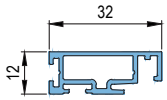


**DT - Flügel Standard**
(Art.-Nr.: ILS032A012)

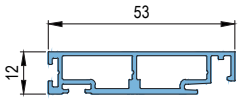


**DT - Flügel Großprofil**
(Art.-Nr.: ILS053A012)
(optional auswählbar)

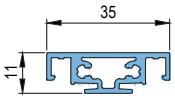


**DT - Sprosse gewebeteilend**
(Art.-Nr.: ILS035A011)

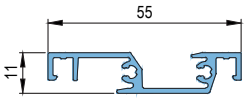


**DT - Griffleiste**
(Art.-Nr.: ILS055A012)

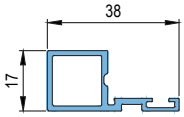


**DT - Montagerahmen**
(Art.-Nr.: ILS038A017)

**Öffnungsrichtung:**
**(bandseitige Ansicht)**

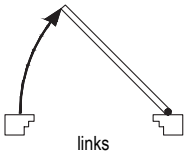

links

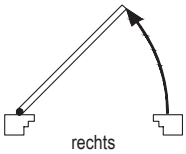

rechts

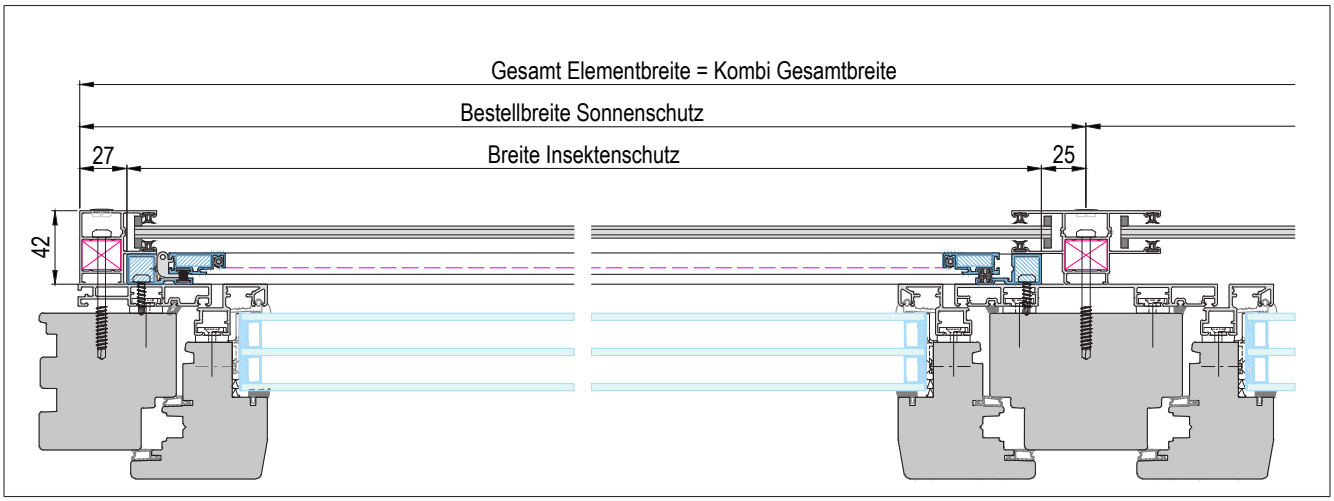


**Führungsschiene = RSS044A042 (Version für Altbausanierung)**
Kombielement mit Drehtür einflügelig

**Integrierte Version von DTF-18-1-M**

GS-Suntec_ROVO_IG-DT-1-M_002


G.S. Georg Stemeseder GmbH, Römerstraße 5, A-5322 Hof bei Salzburg sonnenschutz@stemeseder.com

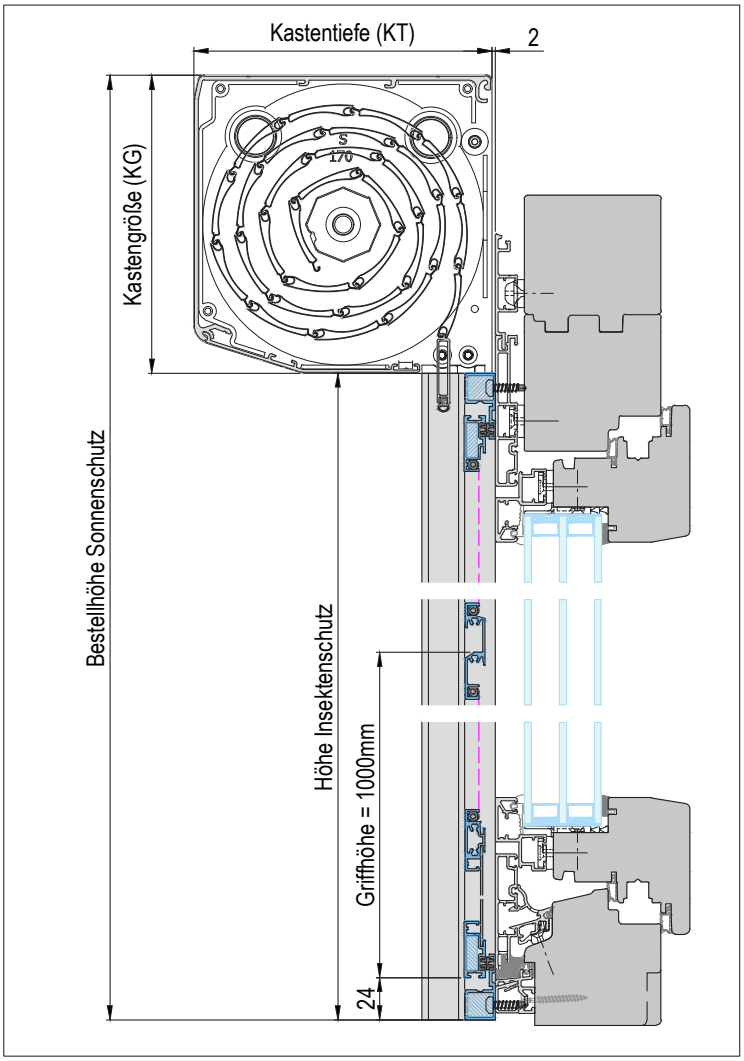


**Verwendete Profile M = 1 : 1**

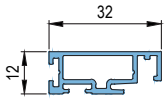


**DT - Flügel Standard**
(Art.-Nr.: ILS032A012)

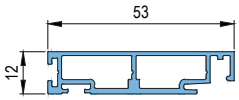


**DT - Flügel Großprofil**
(Art.-Nr.: ILS053A012)
(optional auswählbar)

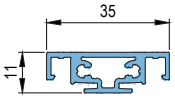


**DT - Sprosse gewebeteilend**
(Art.-Nr.: ILS035A011)

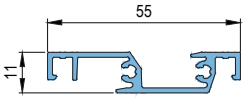


**DT - Griffleiste**
(Art.-Nr.: ILS055A012)

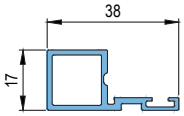


**DT - Montagerahmen**
(Art.-Nr.: ILS038A017)

**Öffnungsrichtung:**
**(bandseitige Ansicht)**

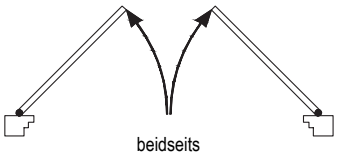


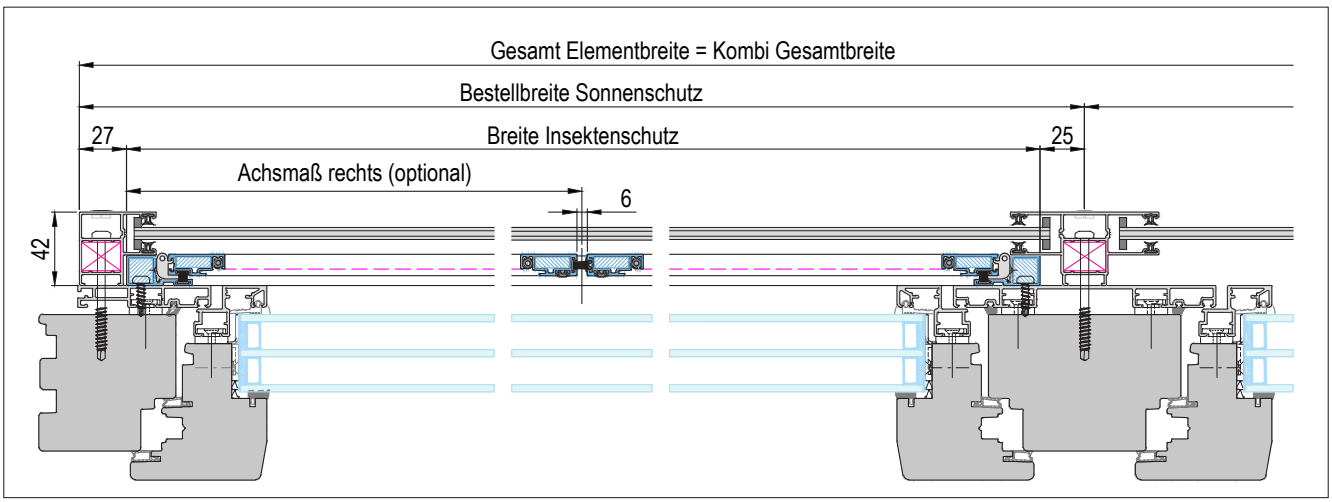


**Führungsschiene = RSS044A042 (Version für Altbausanierung)**
Kombielement mit Drehtür zweiflügelig

**Integrierte Version von DTF-18-2-M**

GS-Suntec_ROVO_IG-DT-2-M_002

GS SUNTEC
PREMIUM SHADING SYSTEMS.


G.S. Georg Stemeseder GmbH, Römerstraße 5, A-5322 Hof bei Salzburg sonnenschutz@stemeseder.com

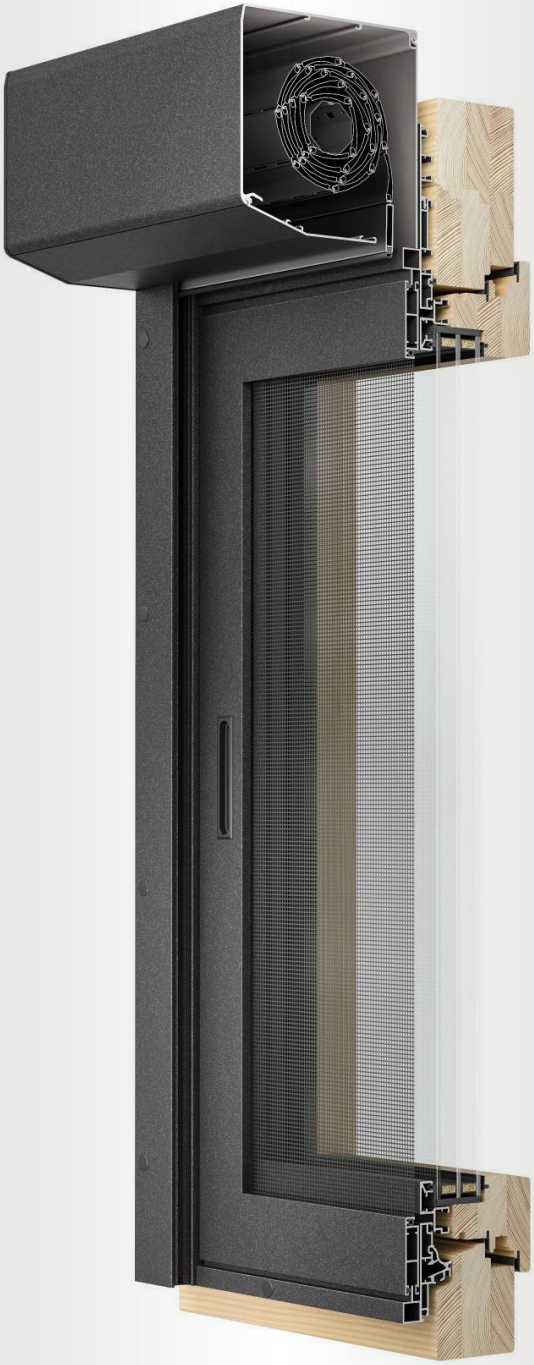

*IG Schiebeanlage ohne Montagerahmen*

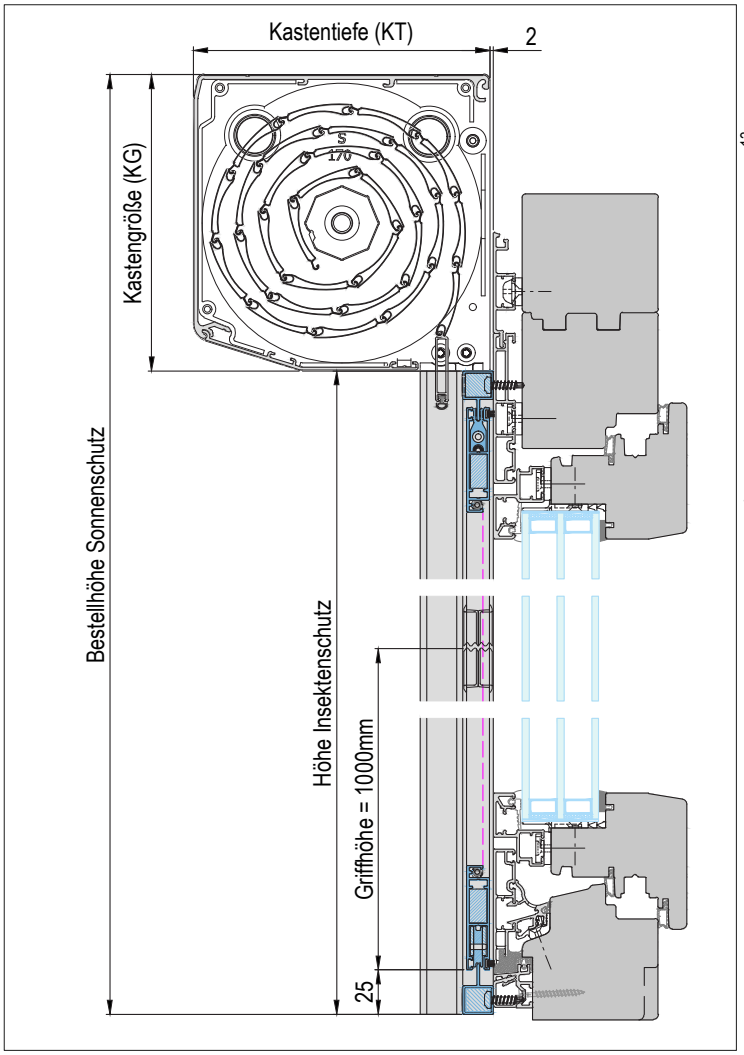


**Verwendete Profile M = 1 : 1**

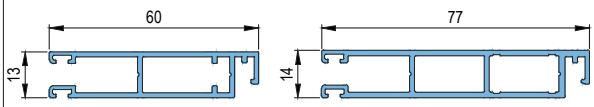


**SA - Flügel Standard**
(Art.-Nr.: ILS060A013)

**SA - Flügel Großprofil**
(Art.-Nr.: ILS077A013)
(optional auswählbar)

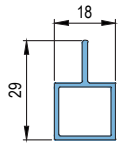


**SA - Einfachführungsschiene**
(Art.-Nr.: ILS034A017)

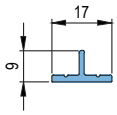


**SA - Bodenflachschiene einf.**
(Art.-Nr.: ILS017A007)
(optional auswählbar)

**Öffnungsrichtung:**
**(Ansicht von außen)**

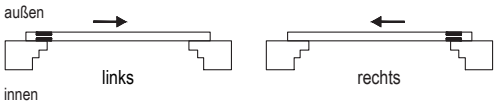


Das Großprofil ist optional auswählbar.

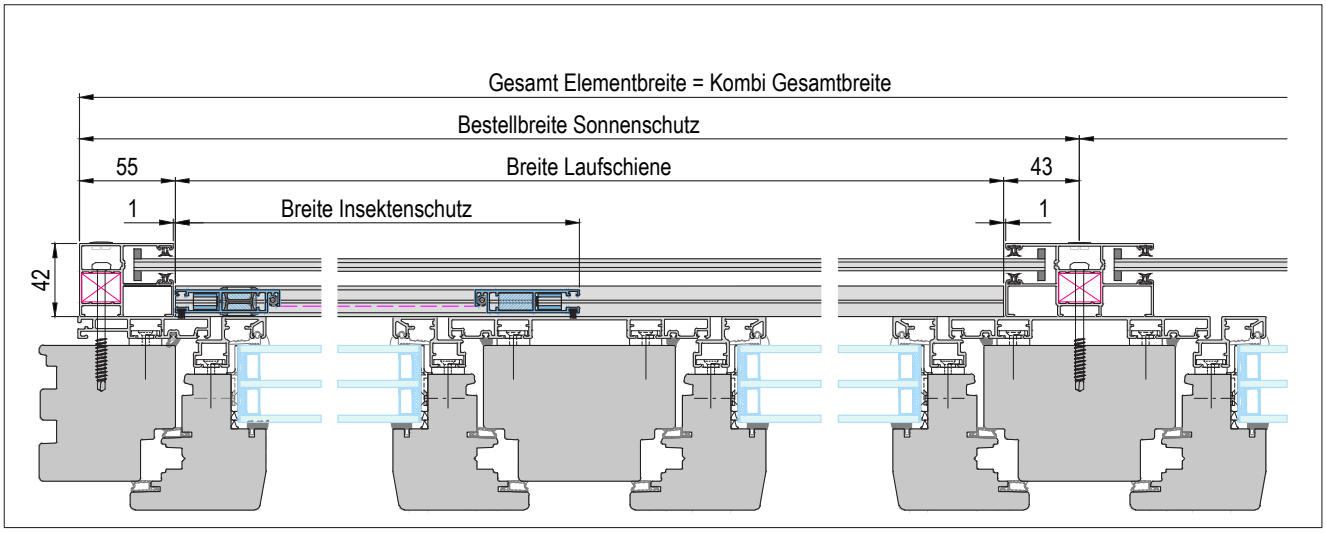


**Führungsschiene = RSS054B042**
Kombielement mit IG Schiebeanlage einflügelig

**Integrierte Version von SAF-18-1**

GS-Suntec_ROVO_IG-SA-1_001

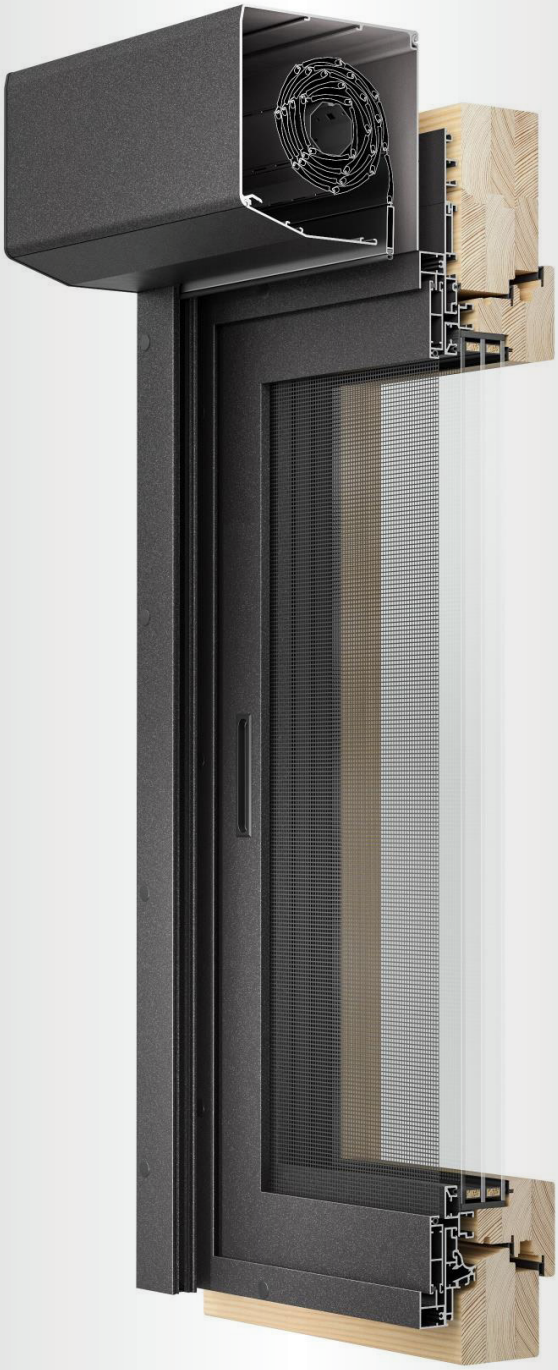

*IG Schiebeanlage mit Montagerahmen*

GS SUNTEC
PREMIUM SHADING SYSTEMS.

# D IG Schiebeanlage mit Montagerahmen

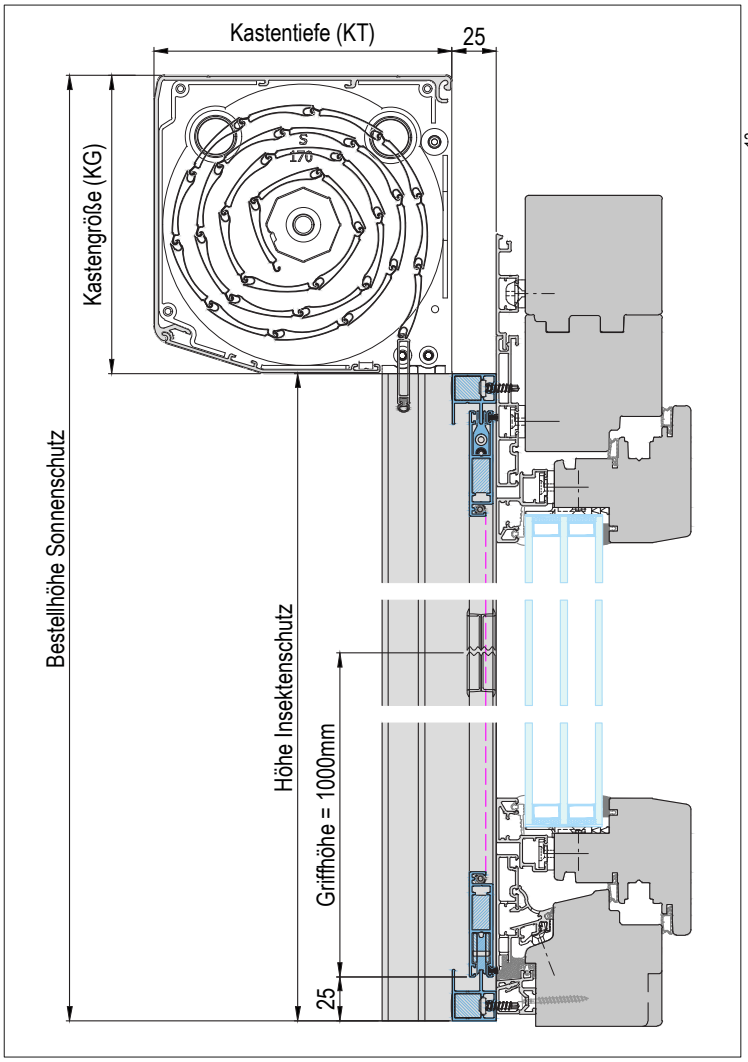


**Verwendete Profile M = 1 : 1**

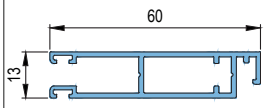


**SA - Flügel Standard**
(Art.-Nr.: ILS060A013)

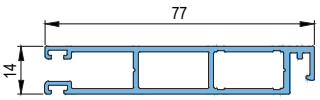


**SA - Flügel Großprofil**
(Art.-Nr.: ILS077A013)
(optional auswählbar)

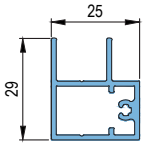


**SA - Doppelführungsschiene**
(Art.-Nr.: ILS034A025)

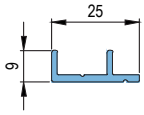


**SA - Bodenflachschiene dopp.**
(Art.-Nr.: ILS025A013)
(optional auswählbar)

**Öffnungsrichtung:**
**(Ansicht von außen)**

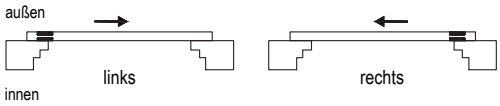


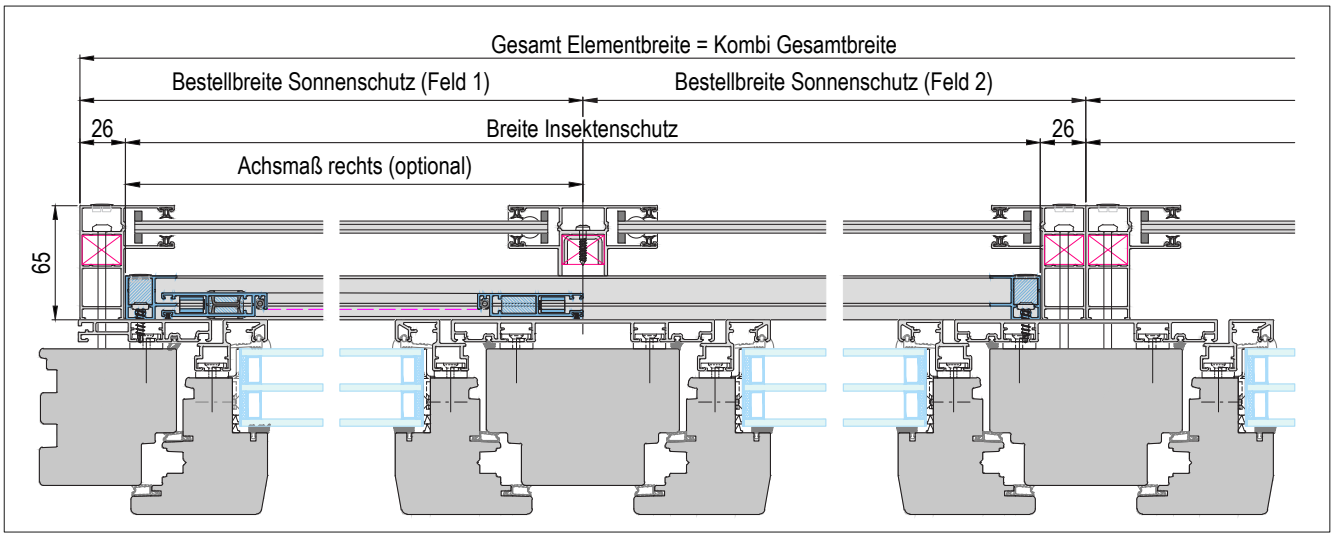


**Führungsschiene = RSS054A063**
Kombielement mit IG Schiebeanlage einflügelig
Mit Führungsschiene freitragend möglich
**Integrierte Version von SAF-33-1-M**

GS-Suntec_ROVO_IG-SA-1-M_001

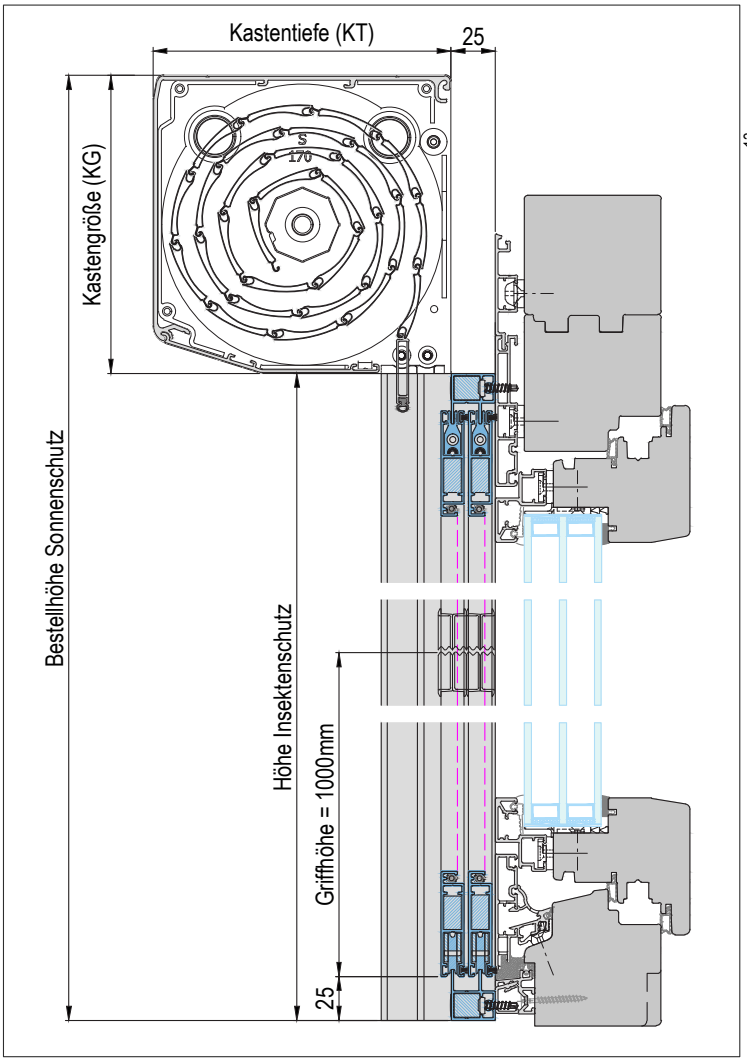


**Verwendete Profile M = 1 : 1**

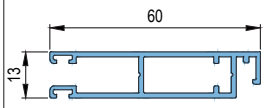


**SA - Flügel Standard**
(Art.-Nr.: ILS060A013)

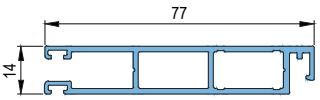


**SA - Flügel Großprofil**
(Art.-Nr.: ILS077A013)
(optional auswählbar)

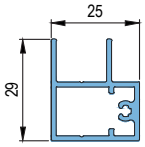


**SA - Doppelführungsschiene**
(Art.-Nr.: ILS034A025)

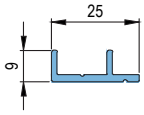


**SA - Bodenflachschiene dopp.**
(Art.-Nr.: ILS025A013)
(optional auswählbar)

**Öffnungsrichtung:**
**(Ansicht von außen)**

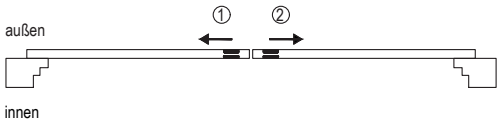


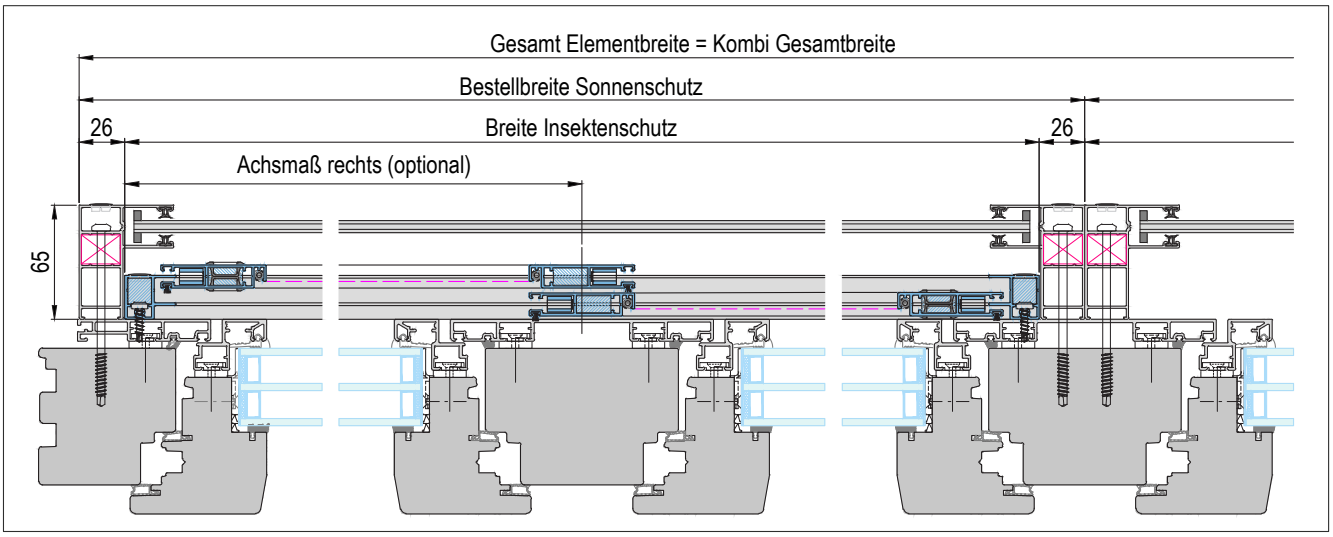


**Führungsschiene = RSS054A063**
Kombielement mit IG Schiebeanlage zweiflügelig
Nicht mit Führungsschiene freitragend möglich
**Integrierte Version von SAF-33-2-M**

GS-Suntec_ROVO_IG-SA-2-M_001

GS SUNTEC
PREMIUM SHADING SYSTEMS.


G.S. Georg Stemeseder GmbH, Römerstraße 5, A-5322 Hof bei Salzburg sonnenschutz@stemeseder.com

*IG Plissee mit Montagerahmen*

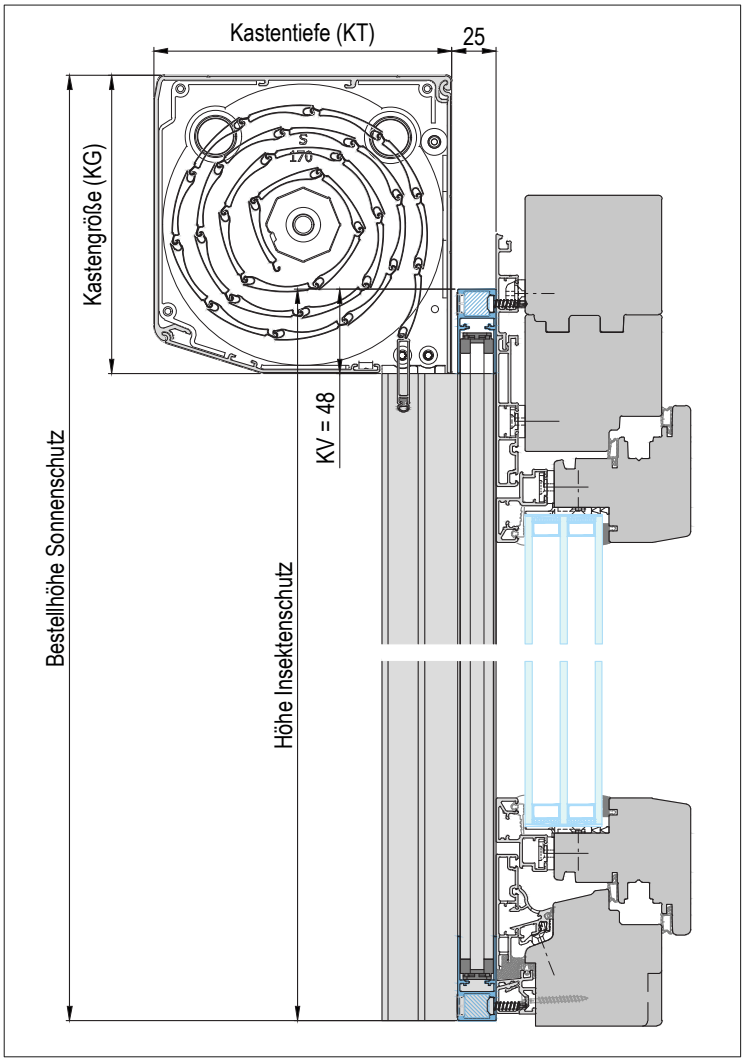


**KV = 48mm Standard, optional variabel**

**Verwendete Profile M = 1 : 1**

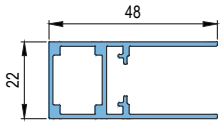


**PL - Montagerahmenprofil**
(Art.-Nr.: ILS048A022)

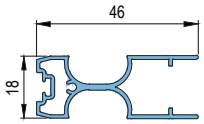


**PL - Griffleiste A**
(Art.-Nr.: ILS046A018)

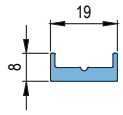


**PL - Bodenflachschiene**
(Art.-Nr.: ILS019A008)
(optional auswählbar)

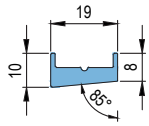


**PL - Bodenflachschiene 5°**
(Art.-Nr.: ILS019A010)
(optional auswählbar)

**Öffnungsrichtung bei Montage änderbar:**
**(Ansicht von außen)**

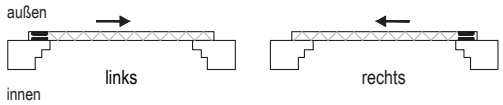


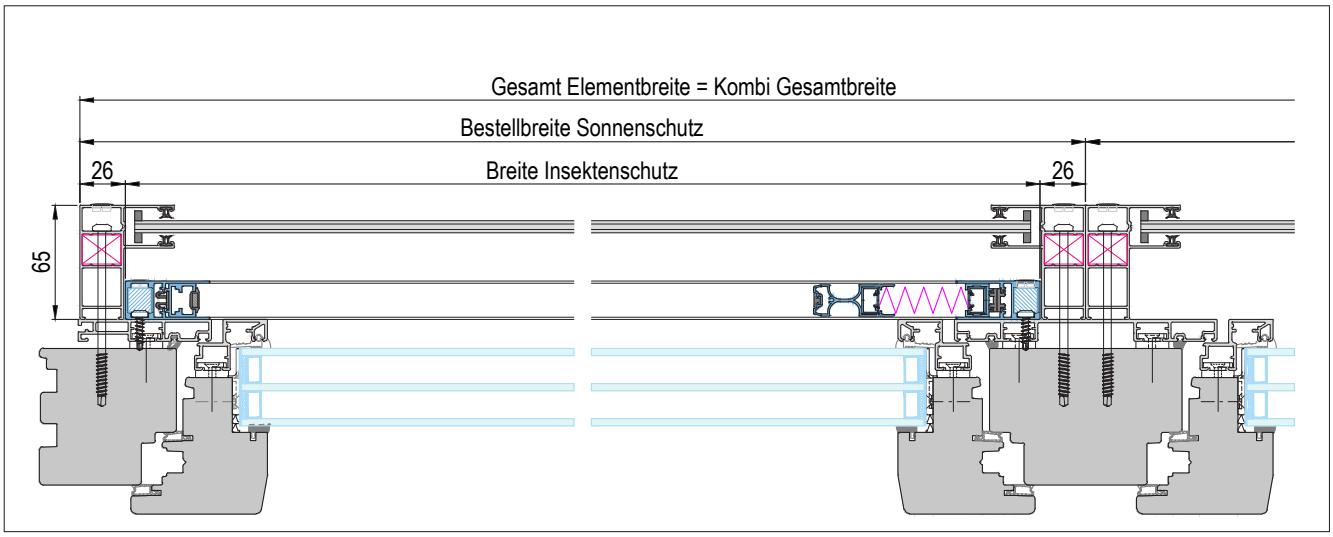


**Führungsschiene = RSS054A063**
Kombielement mit Plissee einflügelig

**Integrierte Version von PLF-23-1-M**

GS-Suntec_ROVO_IG-PL-1-M_001

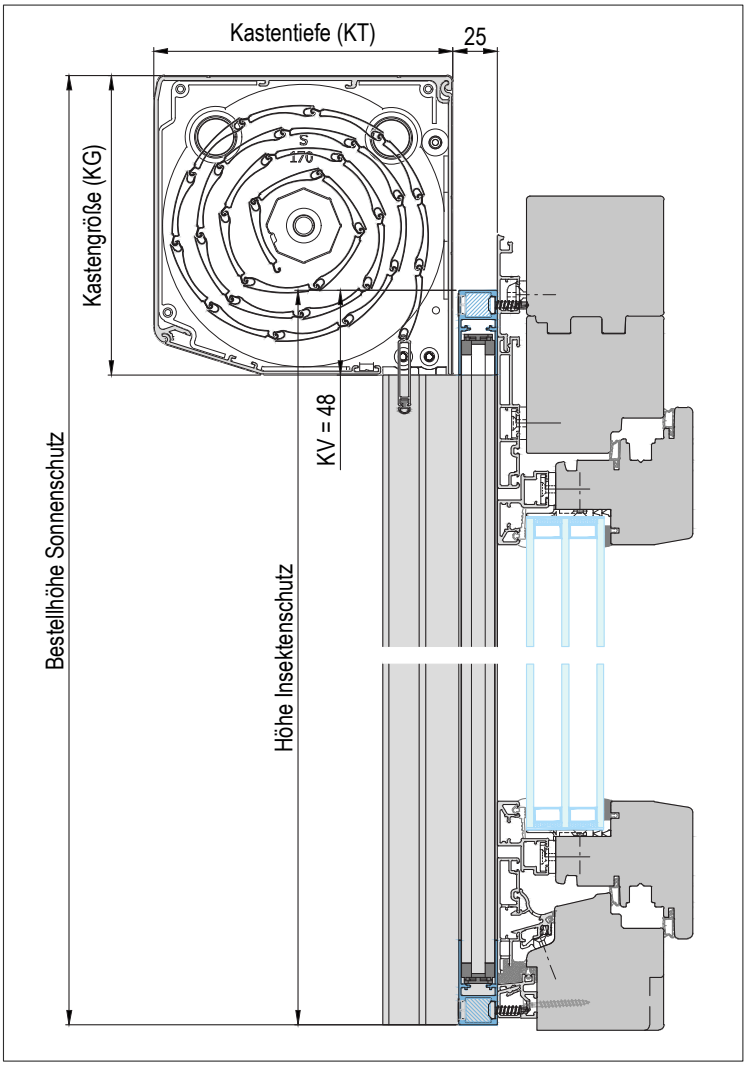


**KV = 48mm Standard, optional variabel**

**Verwendete Profile M = 1 : 1**

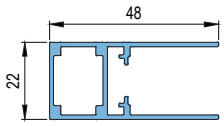


**PL - Montagerahmenprofil**
(Art.-Nr.: ILS048A022)

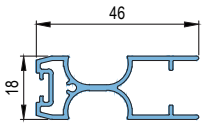


**PL - Griffleiste B**
(Art.-Nr.: ILS046B018)

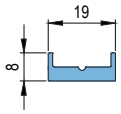


**PL - Bodenflachschiene**
(Art.-Nr.: ILS019A008)
(optional auswählbar)

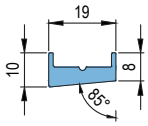


**PL - Bodenflachschiene 5°**
(Art.-Nr.: ILS019A010)
(optional auswählbar)

**Öffnungsrichtung bei Montage änderbar:**
**(Ansicht von außen)**

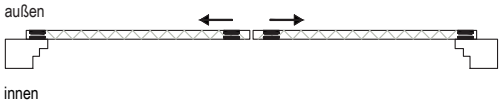


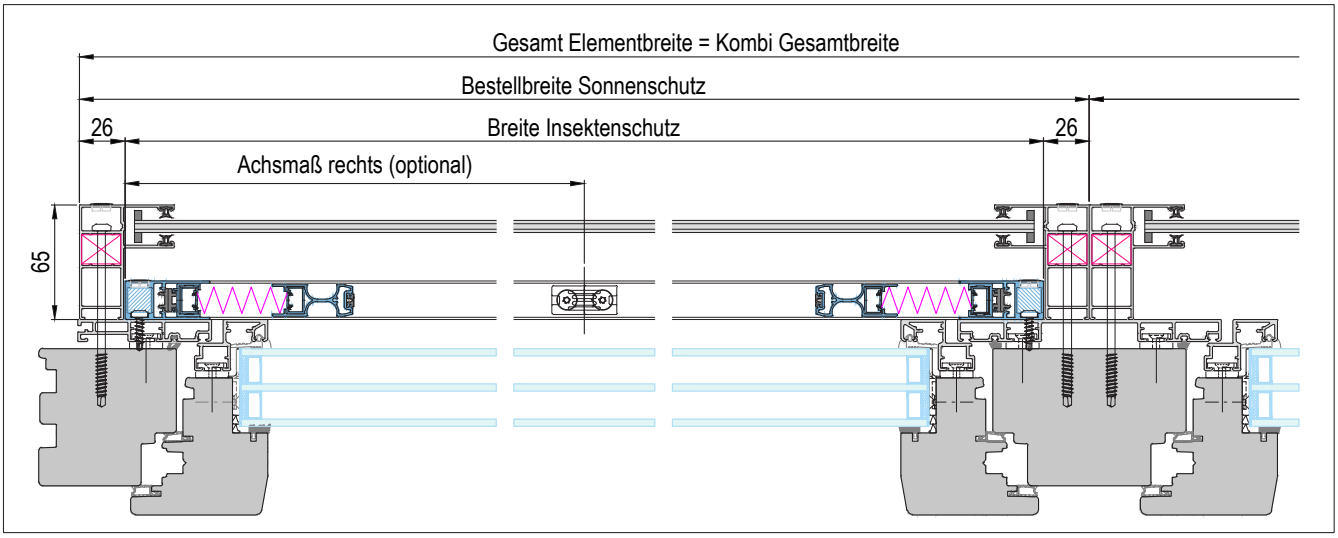


**Führungsschiene = RSS054A063**
Kombielement mit Plissee einflügelig

**Integrierte Version von PLF-23-2-M**

GS-Suntec_ROVO_IG-PL-2-M_001

GS SUNTEC
PREMIUM SHADING SYSTEMS.


G.S. Georg Stemeseder GmbH, Römerstraße 5, A-5322 Hof bei Salzburg sonnenschutz@stemeseder.com

*IG Rollo kombiniert*

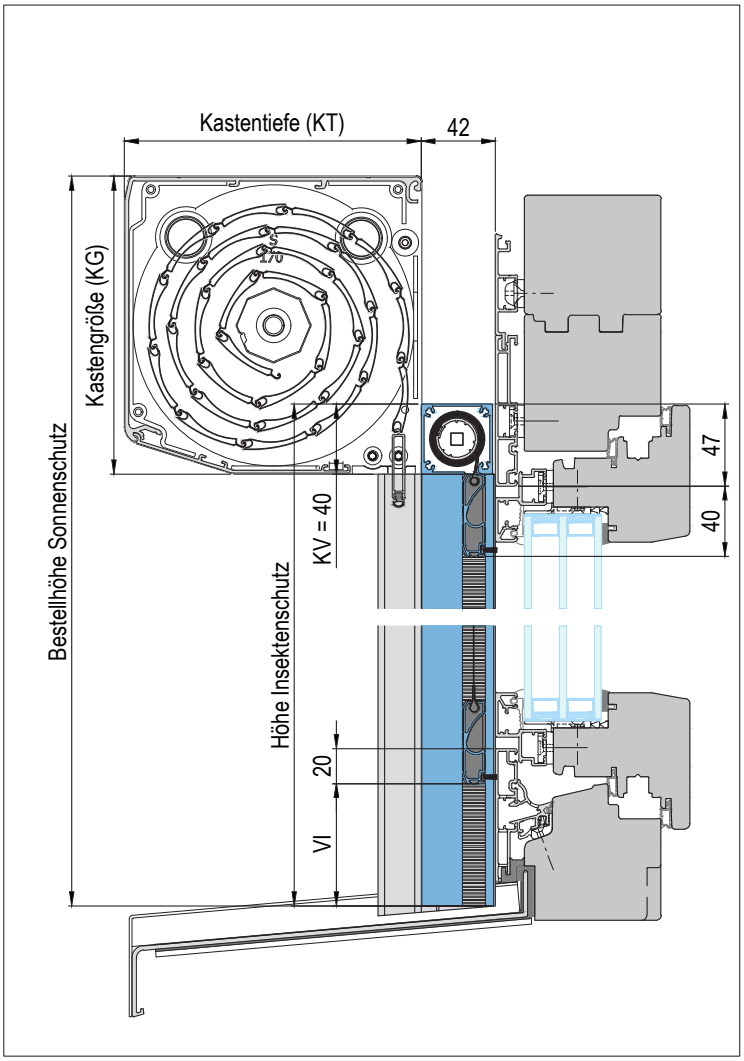


**Verwendete Profile M = 1 : 1**

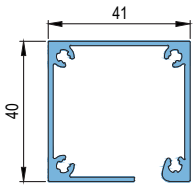


**RO - Kasten**
(Art.-Nr.: ISS041A040)

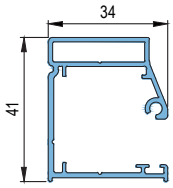


**RO - Führungsschiene**
(Art.-Nr.: ISS040A034)

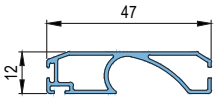


**RO - Gewebeschiene**
(Art.-Nr.: ISS047A012)

**KV = 40mm Standard, optional variabel**
**VI = min. 10mm, optional variabel**
**Optional unten mit Schrägschnitt**

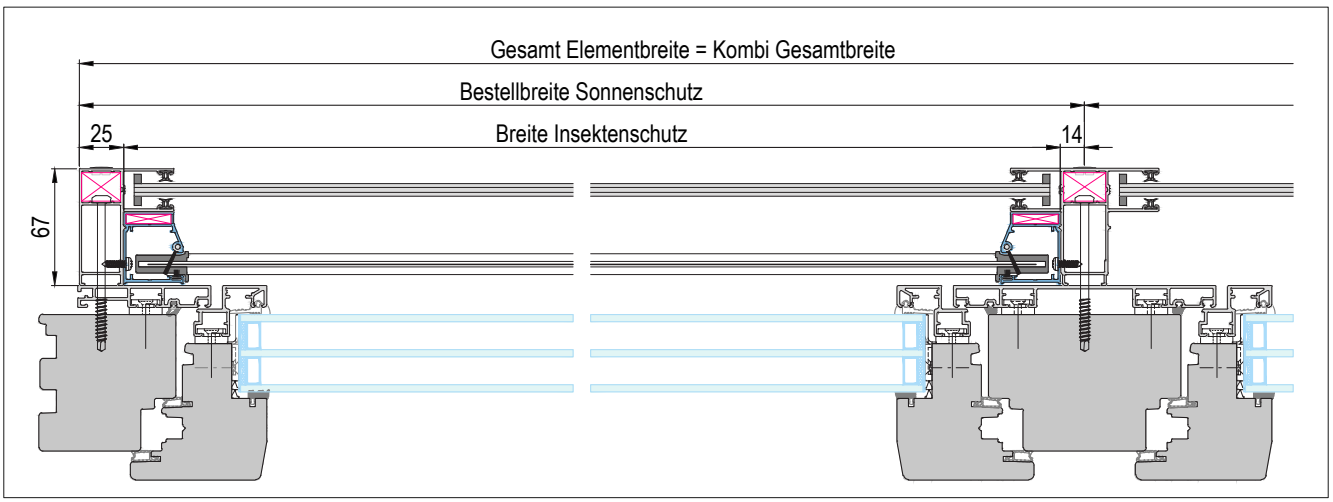


**Führungsschiene = RSS054A065**
Kombielement mit IG Rollo kombiniert

**Integrierte Version von ROF-41**

GS-Suntec_ROVO_IG-RO-KO_001

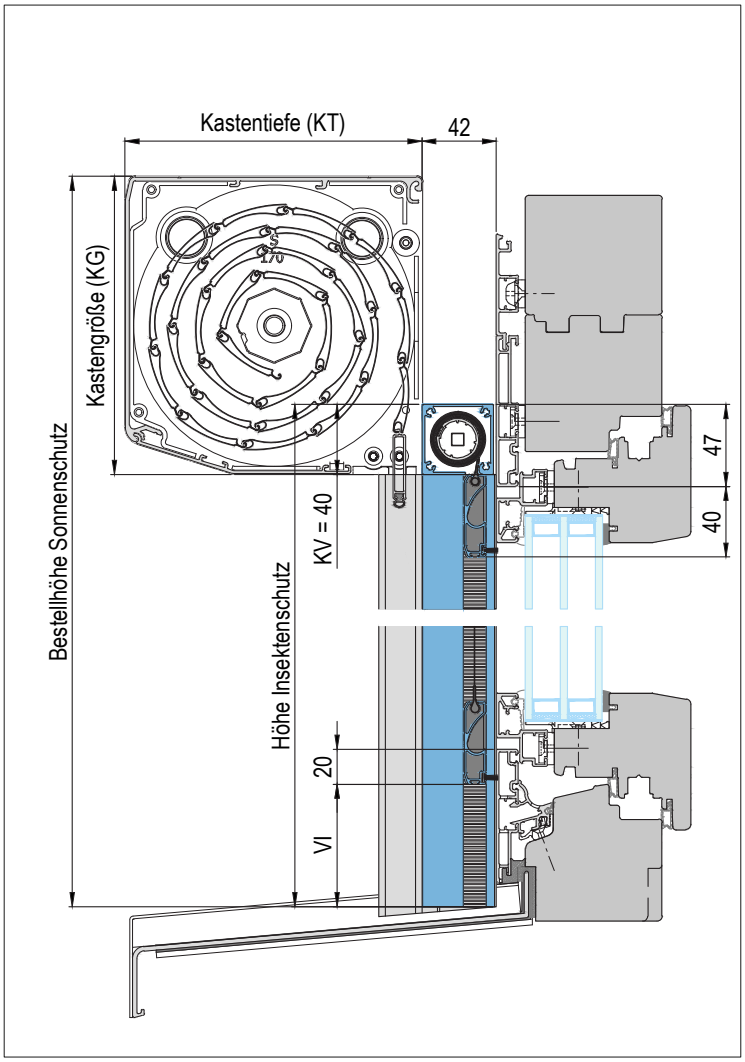


**Verwendete Profile M = 1 : 1**

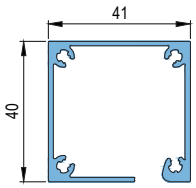


**RO - Kasten**
(Art.-Nr.: ISS041A040)

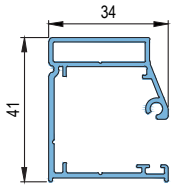


**RO - Führungsschiene**
(Art.-Nr.: ISS040A034)

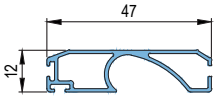


**RO - Gewebeschiene**
(Art.-Nr.: ISS047A012)

**KV = 40mm Standard, optional variabel**
**VI = min. 10mm, optional variabel**
**Optional unten mit Schrägschnitt**

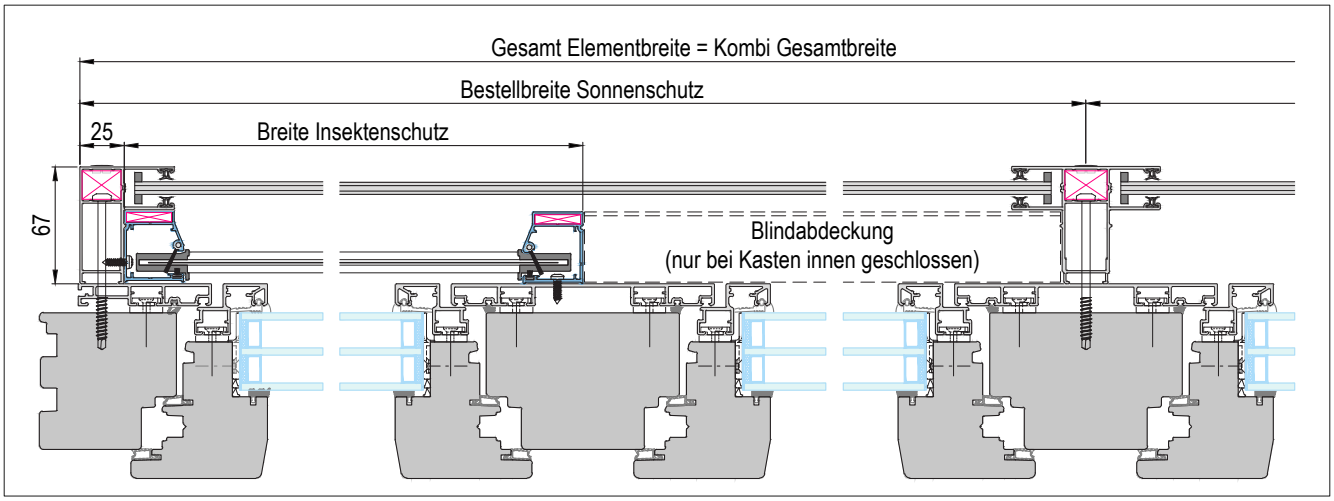


**Führungsschiene = RSS054A065**
Kombielement mit IG Rollo kombiniert

**Integrierte Version von ROF-41**

GS-Suntec_ROVO_IG-RO-KO_002

GS SUNTEC
PREMIUM SHADING SYSTEMS.


G.S. Georg Stemeseder GmbH, Römerstraße 5, A-5322 Hof bei Salzburg sonnenschutz@stemeseder.com

*IG Rollo integriert*

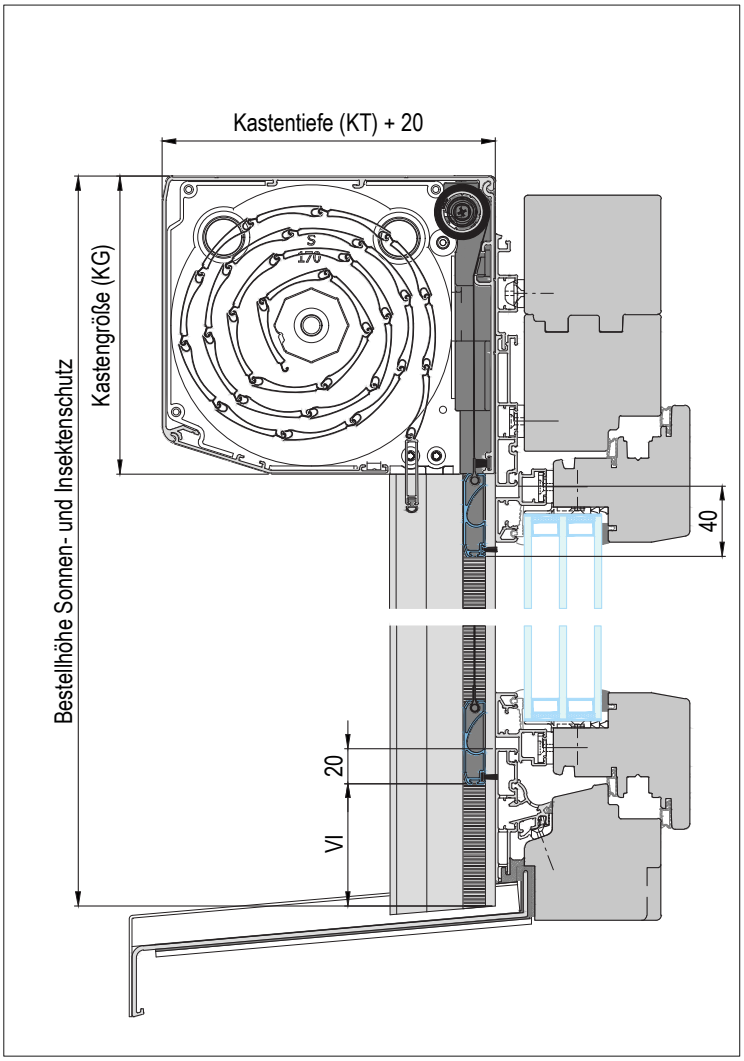


**Verwendete Profile M = 1 : 1**

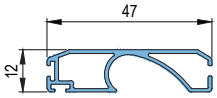


**RO - Gewebeschiene**
(Art.-Nr.: ISS047A012)

**Nur bei Kastengröße 140/170 und nicht mit Getriebe 45° möglich.**
**Nur mit Kasten innen geschlossen möglich.**
**VI = min. 10mm, optional variabel**

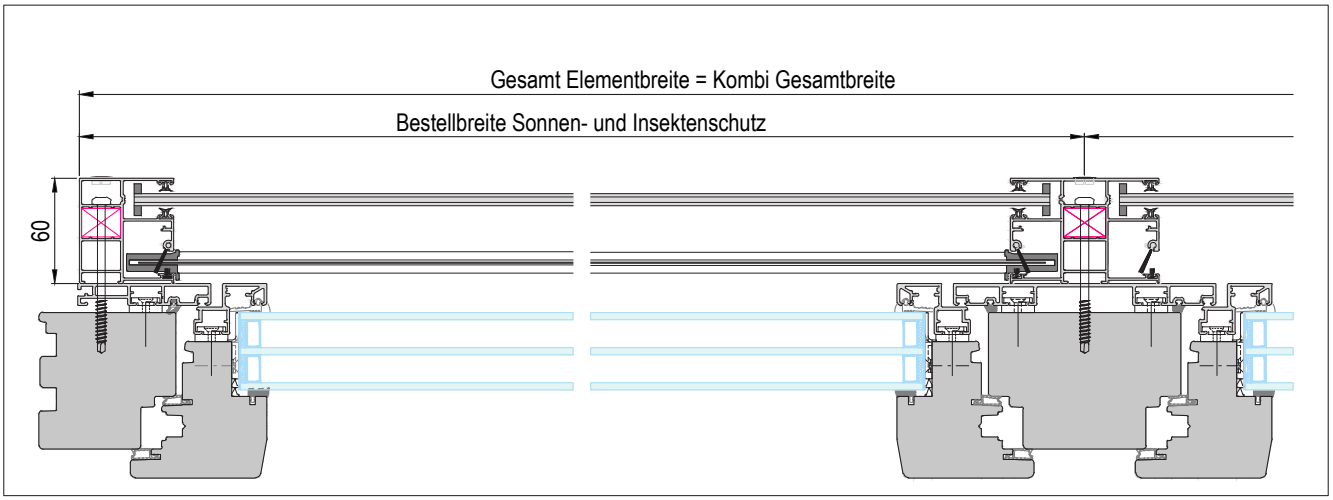


**Führungsschiene = KSS060A054**
Kombielement mit IG Rollo integriert

GS-Suntec_ROVO_IG-RO-IN_001

*IG Spannrahmen mit Abdeckung*

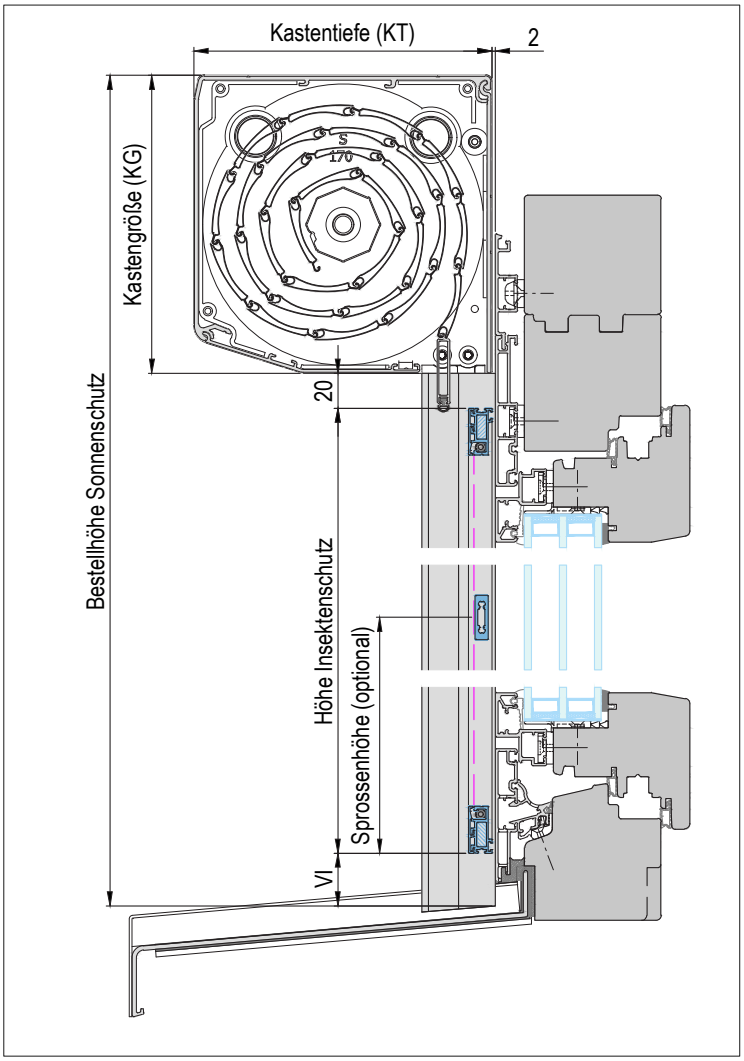


**VI = min. 0mm, optional variabel**

**Verwendete Profile M = 1 : 1**

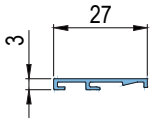


**SP - Rahmen Abdeckung**
(Art.-Nr.: ILS027A003)

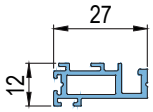


**SP - Rahmen Federstift abdeckbar**
(Art.-Nr.: ILS027A010)

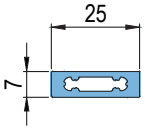


**SP - Sprosse nicht gewebeteilend**
(Art.-Nr.: ILS025A007)

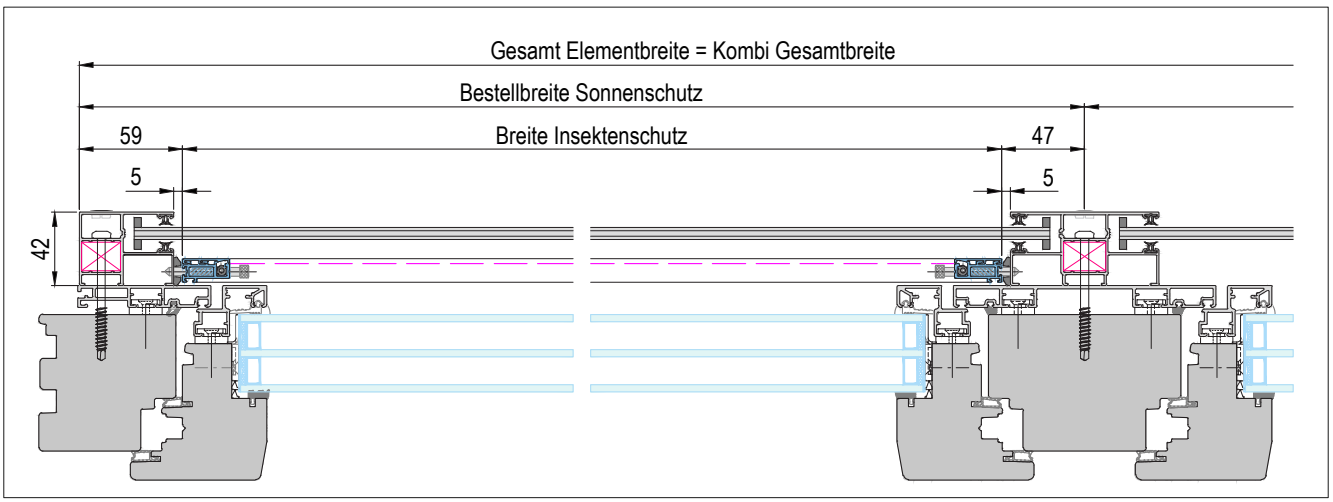


**Führungsschiene = RSS054B042**
Kombielement mit Spannrahmen

**Integrierte Version von SPL-14**

GS-Suntec_ROVO_IG-SP_001

GS SUNTEC
PREMIUM SHADING SYSTEMS.


G.S. Georg Stemeseder GmbH, Römerstraße 5, A-5322 Hof bei Salzburg sonnenschutz@stemeseder.com

## *ROVO Schacht*

## Führungsschiene geteilt
## TA067

- IG Rollo kombiniert
- Auch als vorgerichtete Version möglich

- Einlauftrichter: S

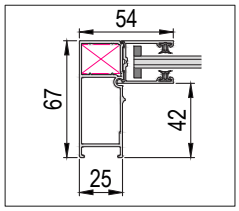


**TA067**
Art.-Nr.:
FS: RSS026A067
Aufsatz: RSS025A033

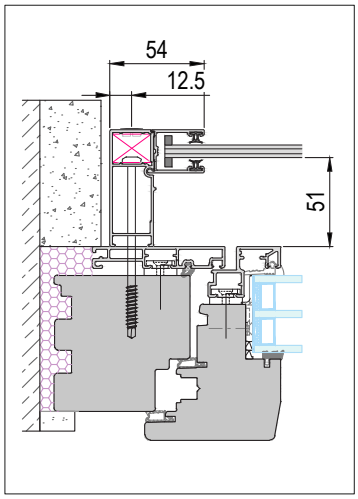


**Führungsschiene Sicht**

## Führungsschienen Adapter
## 10 / 20 / 40mm

**- ACHTUNG:**
- Schraubenlänge müssen optional länger angegeben werden
- Für andere Adaptertiefen, werden die Adapter kombiniert
- Adapter 10mm können nicht miteinander kombiniert werden!

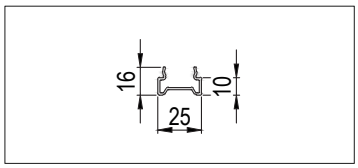


**Adapter 10mm**
Art.-Nr.: JSS025A016

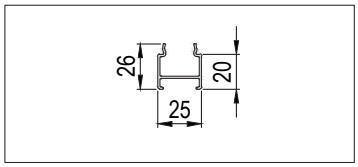


**Adapter 20mm**
Art.-Nr.: JSS025A026

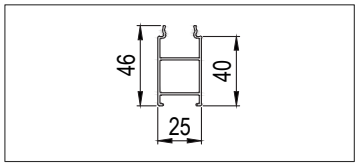


**Adapter 40mm**
Art.-Nr.: JSS025A046

GS-Suntec_ROVO_Schacht_001

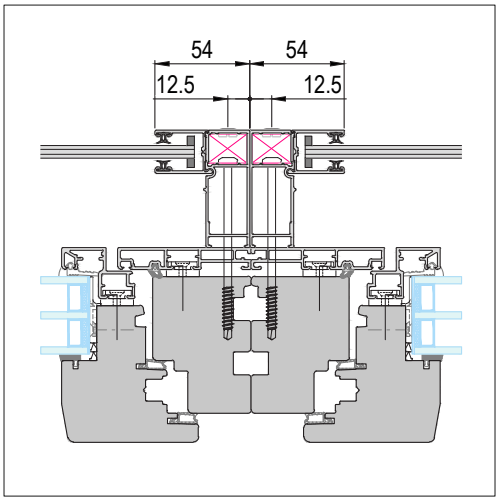


**Ausführung für 2 Stöcken**
**(nur mit seperaten Einzelanlagen möglich)**

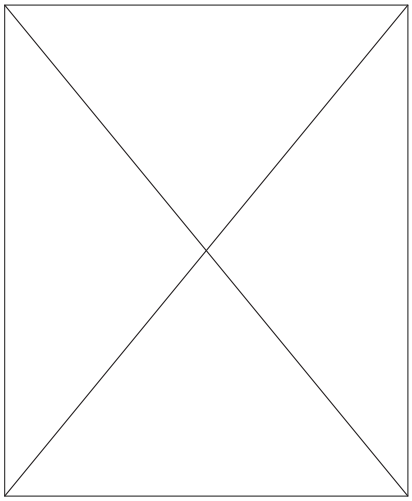

**Führungsschiene Kombi mit Kämpfer**
(es sind keine mehrteiligen Elemente möglich)

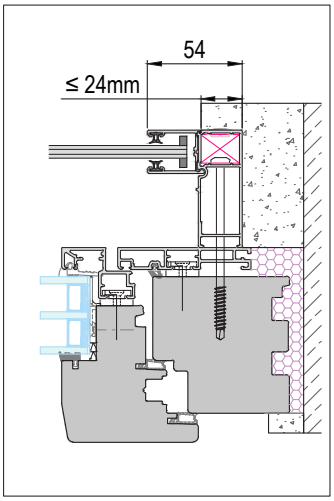


**Führungsschiene Putz**

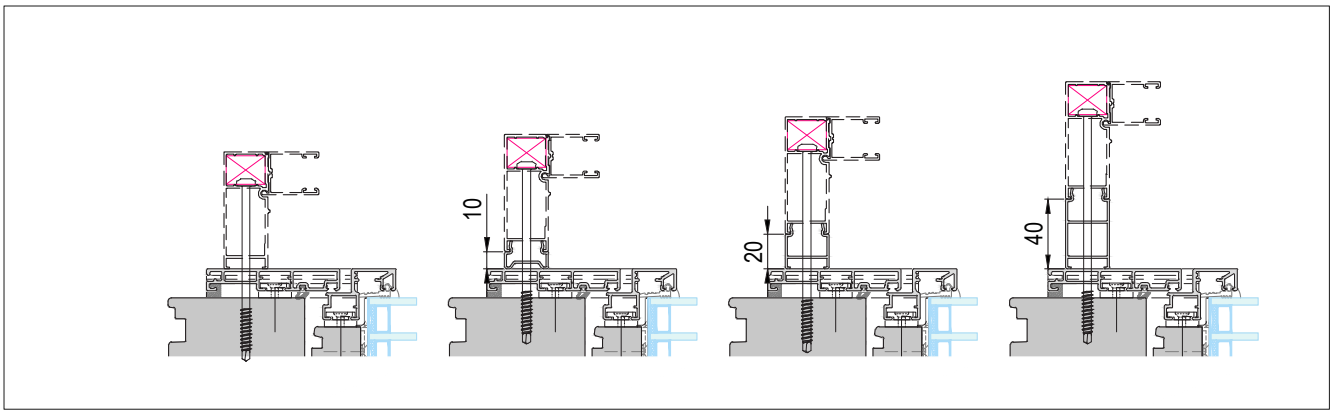


**Beispiel FS Adapter**

GS-Suntec_ROVO_Schacht_002

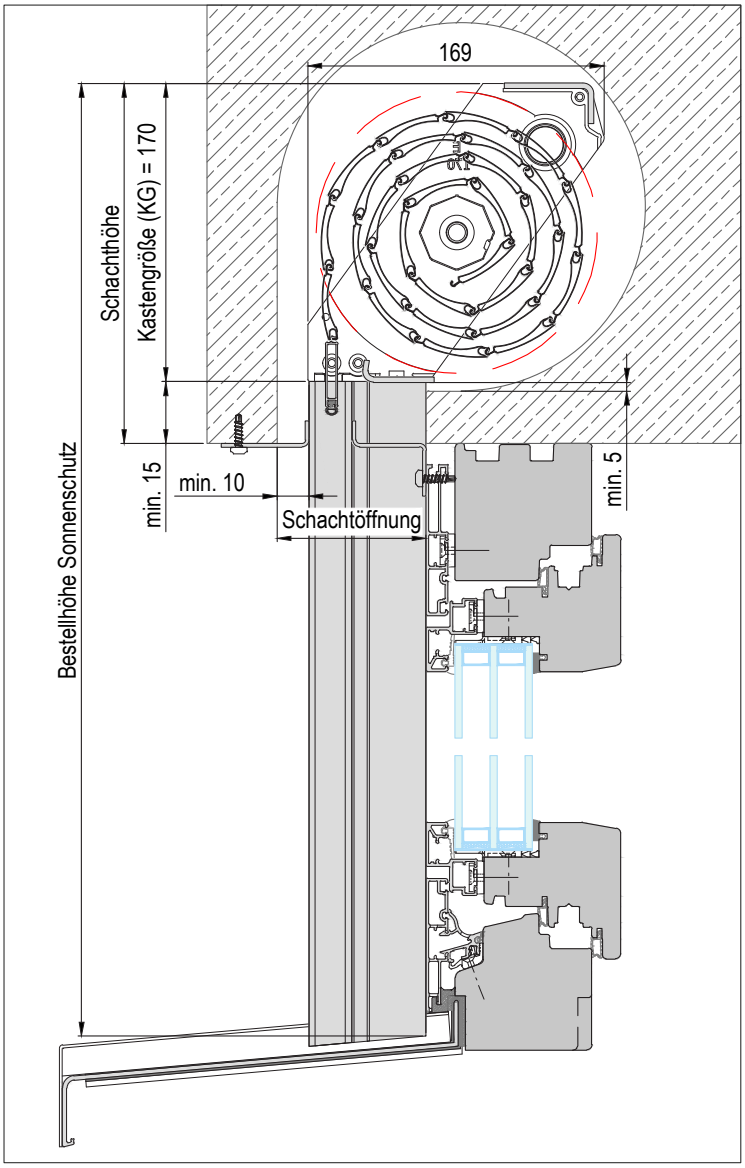


**Verwendete Profile M = 1 : 1**

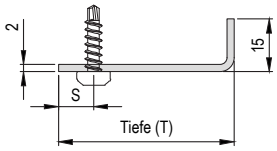


**Schachtabdeckung außen (optional)**

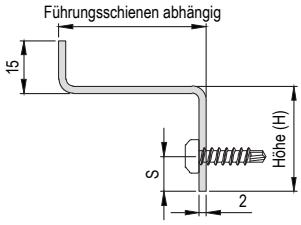


**Schachtabdeckung innen (optional)**

## Schrägschnitt

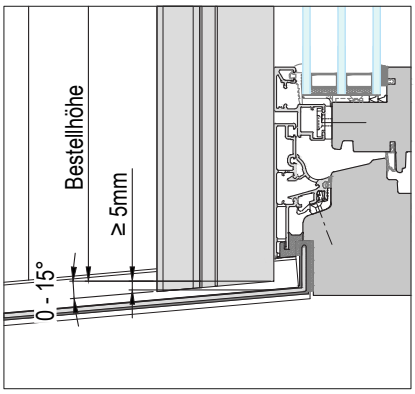


**Die Kasteneinbaumaße sind zu berücksichtigen.**
**Schachtöffnung min. 85 mm notwendig.**

Führungsschiene mit Schrägschnitt
0° bis 15° möglich.

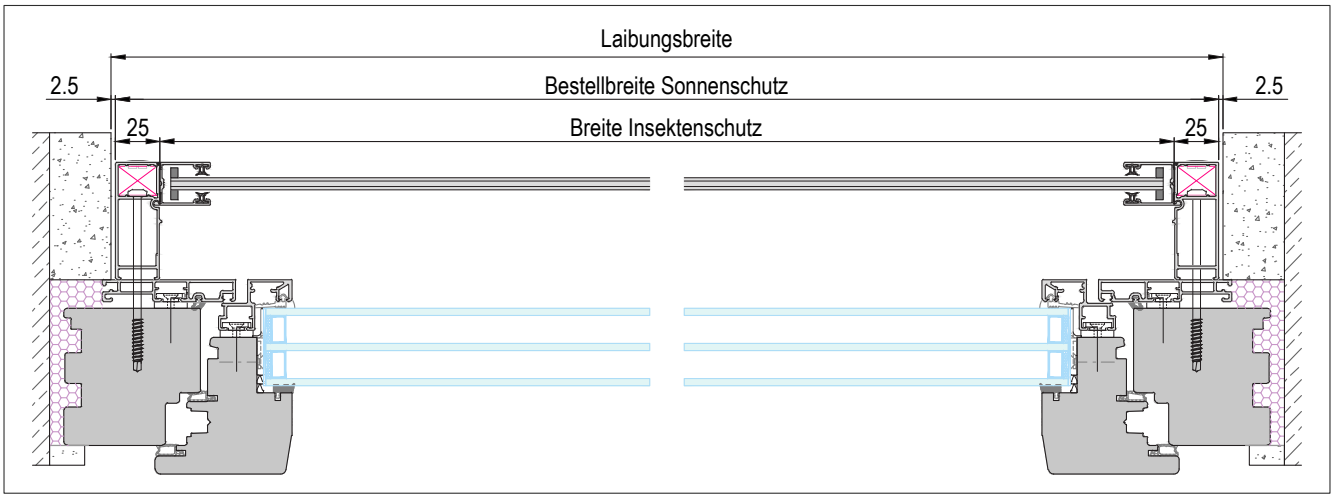


**Einzelelement**
Ansicht von innen, links nach rechts

GS-Suntec_ROVO_Schacht_003

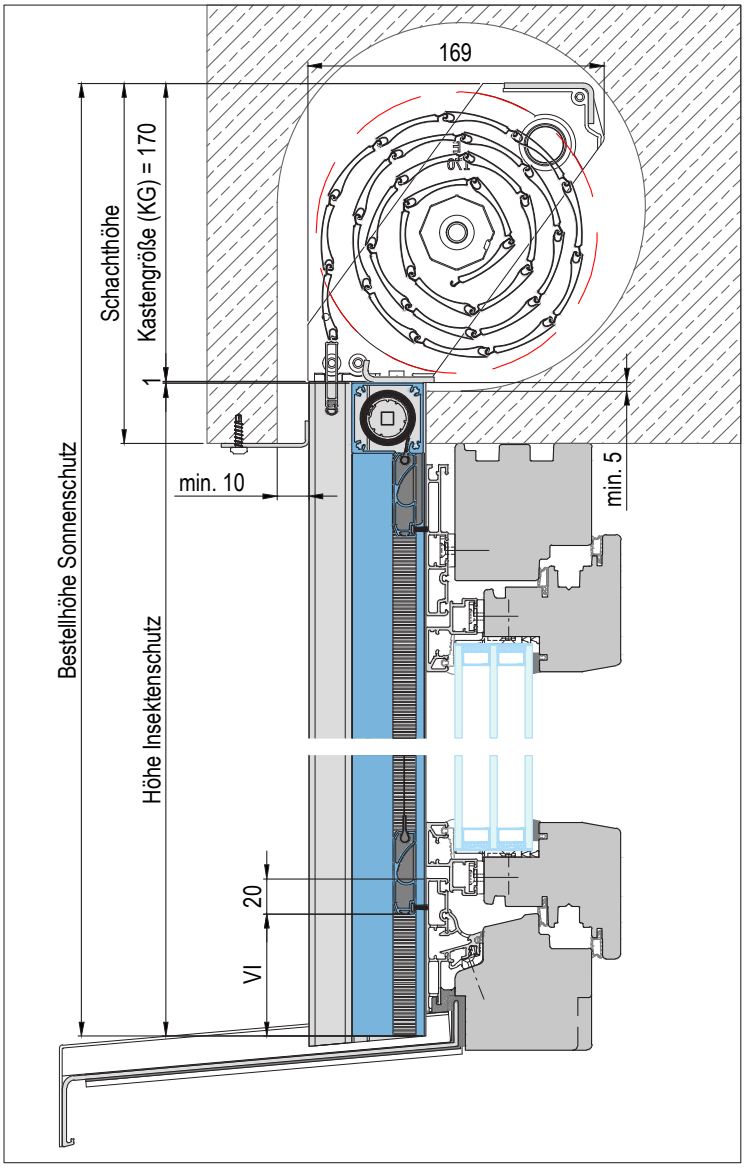


**Die Kasteneinbaumaße sind zu berücksichtigen.**
**Schachtöffnung min. 85 mm notwendig.**

**Verwendete Profile M = 1 : 1**

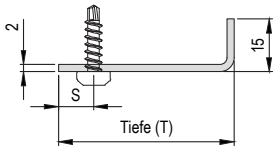


**Schachtabdeckung außen (optional)**

## Schrägschnitt

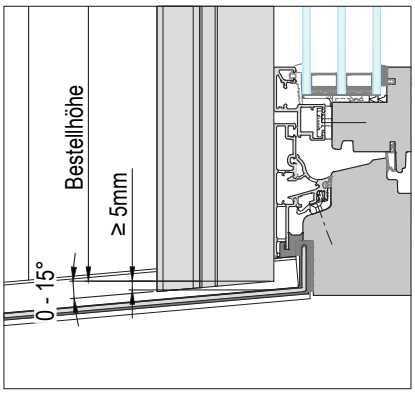


Führungsschiene mit Schrägschnitt
0° bis 15° möglich.

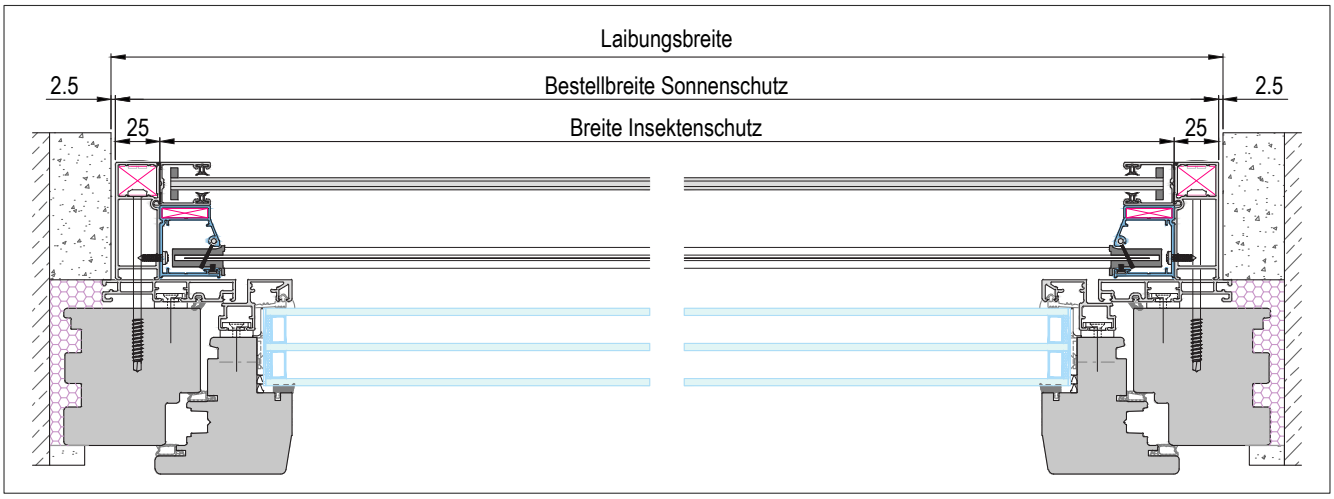


**Einzelelement**
Ansicht von innen, links nach rechts

GS-Suntec_ROVO_Schacht_004

***RAVO – Raffstore Vorbau***

| | S170 | S190 |
|---|---|---|
| **RAVO S Sicht** | 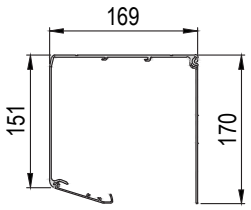 | 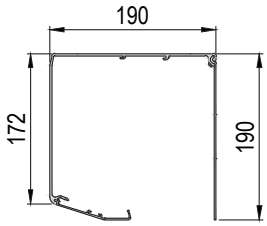 |

| | E170 | E190 |
|---|---|---|
| **RAVO E Sicht** | 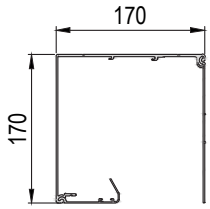 | 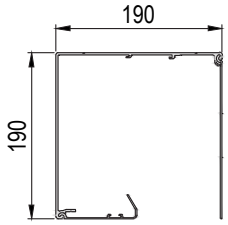 |

| | E170 | E190 |
|---|---|---|
| **RAVO E Putz 0mm**<br>Putzschiene 0mm | 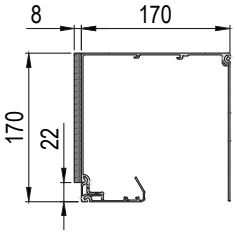 | 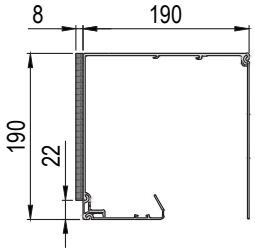 |
| **RAVO E Putz 6mm**<br>Putzschiene 6mm | 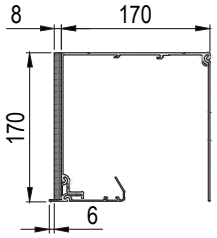 | 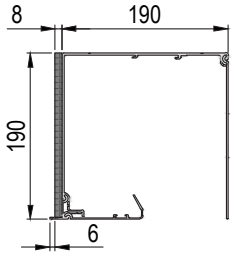 |
| **RAVO E Putz 40mm**<br>Putzschiene 40 mm | 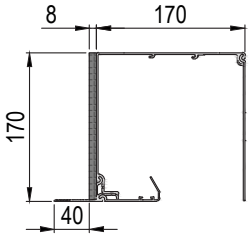 | 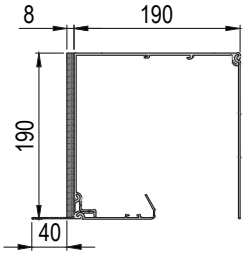 |

| Lamellentyp | | Maximale Elementhöhe sieheTabelle Pakethöhe | max. Fläche Getriebe | max. Fläche Motor |
|---|---|---|---|---|
| C80 - Lamelle | | max. / min. Breite siehe Preisliste | ~ 6 m² | ~ 16 m² |
| Z73 - Lamelle | | max. / min. Breite siehe Preisliste | ~ 4,7 m² | ~ 13,5 m² |

**Kasten innen geschlossen (Standard)**

GS-Suntec_RAVO_001

## Putzträgerplatte

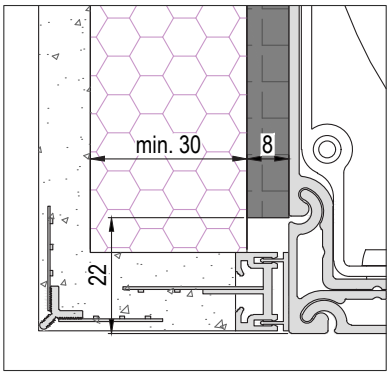


**Detail Anschluss WDVS**
EPS (λ = 0,031 W/mk) / lfm
Putzschiene 0mm

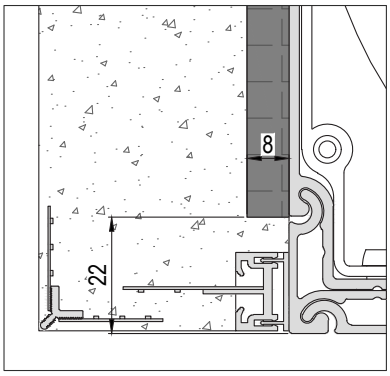


**Detail Anputzleiste**
EPS (λ = 0,031 W/mk) / lfm
Putzschiene 0mm

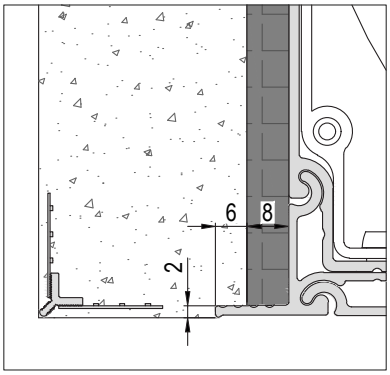


**Detail Putzschiene**
EPS (λ = 0,031 W/mk) / lfm
Putzschiene 6mm

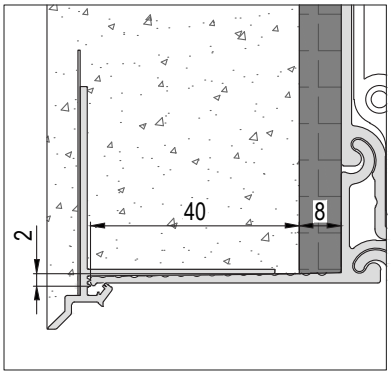


**Detail Putzschiene**
EPS (λ = 0,031 W/mk) / lfm
Putzschiene 40mm

## Sturzdämmung (optional)

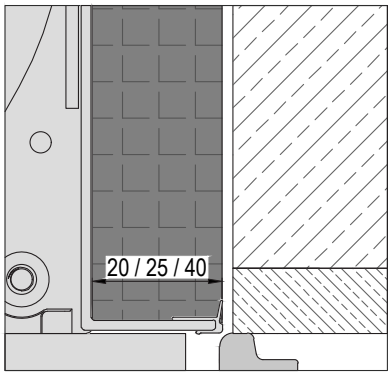


**Sturzdämmung 20 / 25 / 40mm**
EPS (λ = 0,031 W/mk) / lfm
inkl. angepasster Rückblende bzw.
vormontiertem L-Winkel mit Stockdichtung.
(Sturzdämmung 20mm nur mit Adapter 20mm)

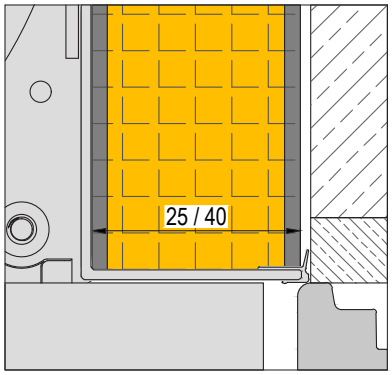


**Sturzdämmung Premium 25 / 40mm**
EPS-Resol (λ = 0,022 W/mk) / lfm
inkl. angepasster Rückblende bzw.
vormontiertem L-Winkel mit Stockdichtung.

Zum Anschluss an den Aluminiumschenkel des Kastens muss entsprechend der Putzrichtlinie mit einem Aufsteckprofil gearbeitet werden.

Bei geschlossener Kastenrückseite ist der Sonnenschutzkasten seitlich und oben zum Untergrund hin zu schließen oder der Bereich hinter der Kastenrückwand zum Baukörper hin weitgehend hohlraumfrei auszuführen.

Fassadenbündige oder über die Fassade hinausragende Kästen sind zu planen, vom Fassadensystem zu entkoppeln und nach Fertigstellung der Fassade zu montieren. Der Abstand zwischen Kasten und dem Putz muss seitlich und oben min. 5 mm betragen. Die entstehende Fuge an der Kastenoberseite ist schlagregensicher zu verschließen.

Siehe auch die Richtlinie für den Anschluss von Fenster, Sonnenschutz und Fassade.
(Herausgeber Plattform Fenster Österreich)

**Die von uns hier dargestellte Planungsmöglichkeit wird ohne jede rechtliche Verbindlichkeit und unter Ausschluss jeglicher Haftung dargestellt.**

GS-Suntec_RAVO_002

## Führungsschiene Standard
## A064 / DA064

- Ohne Insektenschutz

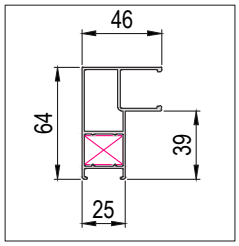


**A064**
Art.-Nr.: JSS044A064

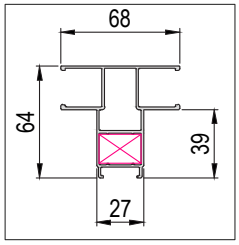


**DA064**
Art.-Nr.: JSS064A064

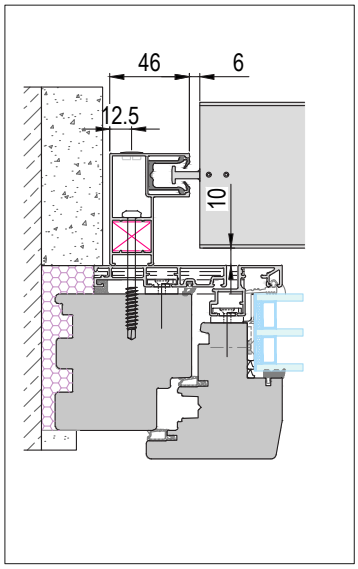


**Führungsschiene Sicht**

## Führungsschiene Energiespar
## A085 / DA085

- IG Drehtür mit Montagerahmen
- IG Schiebeanlagen ohne Montagerahmen
- IG Schiebeanlagen mit Montagerahmen (nur einflügelig)
- IG Plissee mit Montagerahmen
- Auch als vorgerichtete Version möglich

- **ACHTUNG:** Bei dieser Führungsschiene ist der Kasten hinten nicht bündig!
- Sturzdämmung 25mm möglich

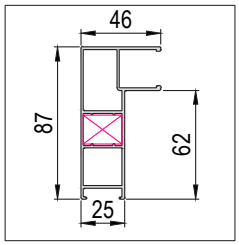


**A085**
Art.-Nr.: JSS046A085

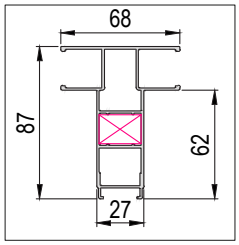


**DA085**
Art.-Nr.: JSS068A085

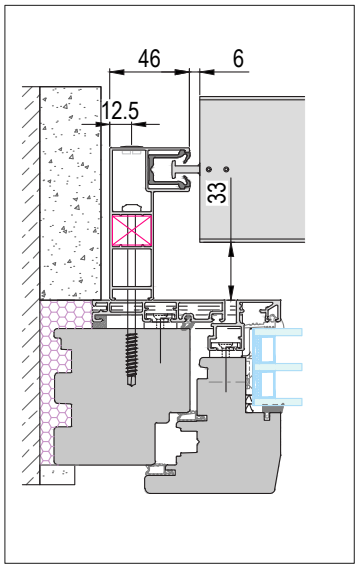


**Führungsschiene Sicht**

GS-Suntec_RAVO_003

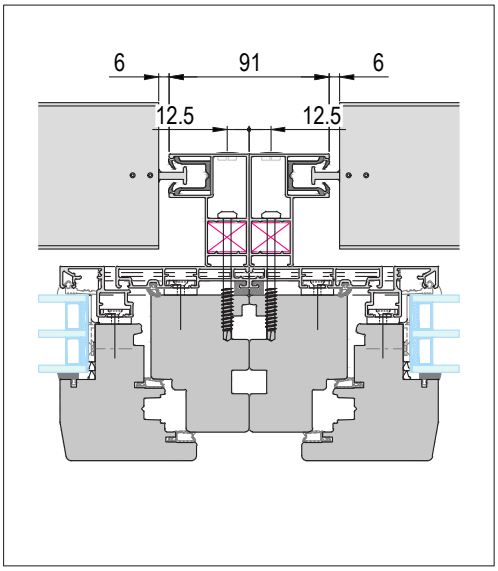


**Führungsschiene Kombi mit 2 Stöcken**

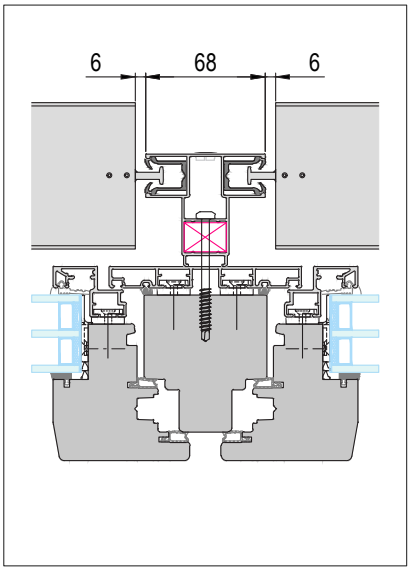


**Führungsschiene Kombi mit Kämpfer**

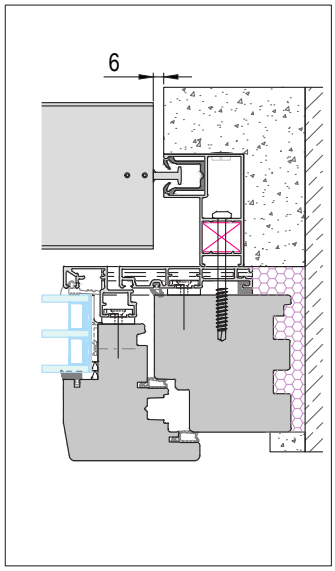


**Führungsschiene Putz**

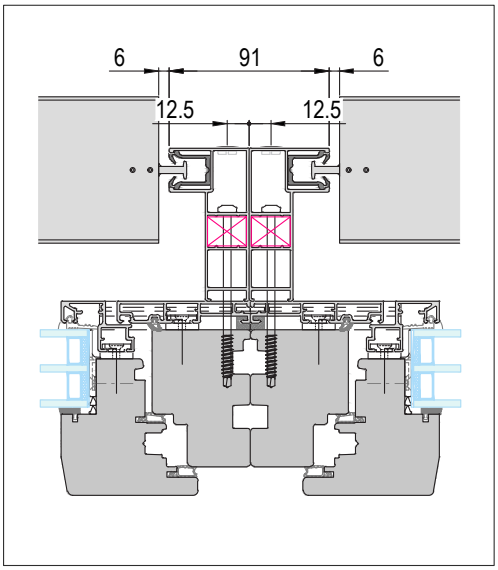


**Führungsschiene Kombi mit 2 Stöcken**

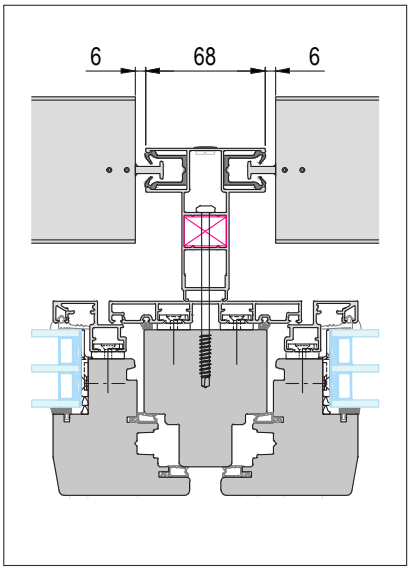


**Führungsschiene Kombi mit Kämpfer**

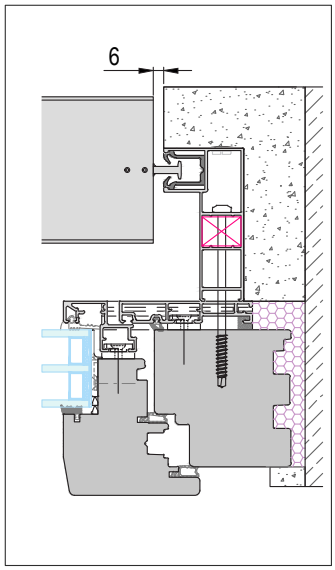


**Führungsschiene Putz**

GS-Suntec_RAVO_004

## Führungsschiene IG Rollo kombiniert A104 / DA104

- IG Schiebeanlage mit Montagerahmen
- IG Rolloausführung kombiniert
- Auch als vorgerichtete Version möglich

- **ACHTUNG:** Bei dieser Führungsschiene ist der Kasten hinten nicht bündig!
- Sturzdämmung 40mm möglich

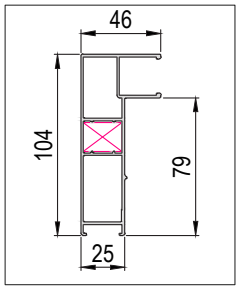


**A104**
Art.-Nr.: JSS044A104

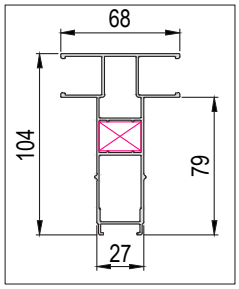


**DA104**
Art.-Nr.: JSS064A104

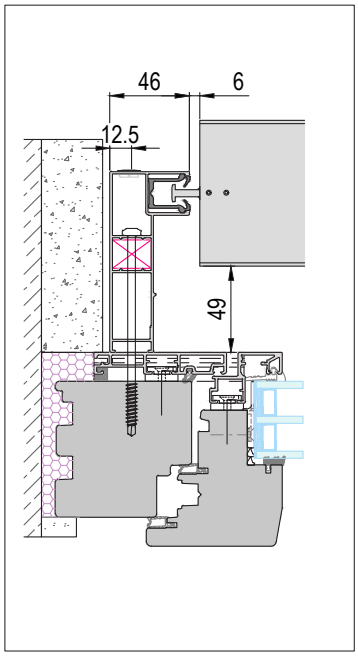


**Führungsschiene Sicht**

## Führungsschiene IG Rollo integriert A082 / DA082

- IG Rolloausführung integriert
- Auch als vorgerichtete Version möglich

- Nicht für Adapter geeignet!
- Nur bei Kastengröße 170 möglich

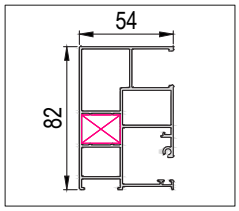


**A082**
Art.-Nr.: KSS082A054

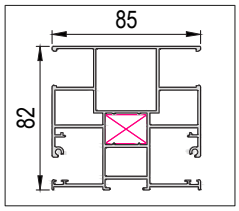


**DA082**
Art.-Nr.: KSS085A082

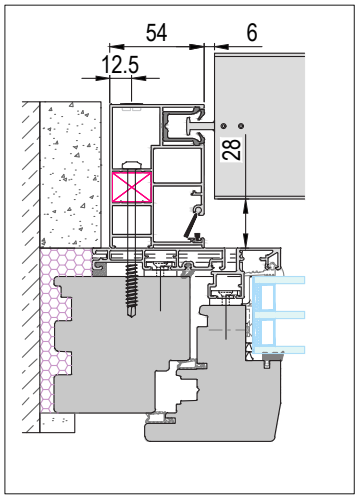


**Führungsschiene Sicht**

GS-Suntec_RAVO_005

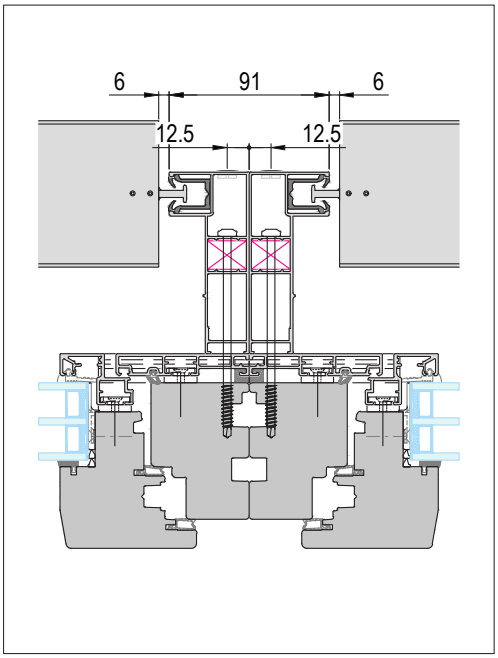


**Führungsschiene Kombi mit 2 Stöcken**

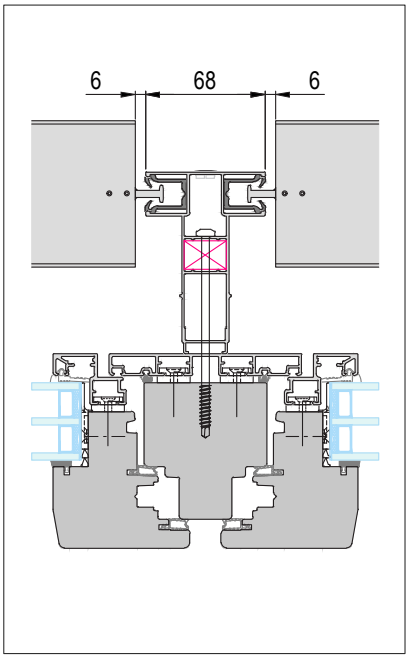


**Führungsschiene Kombi mit Kämpfer**

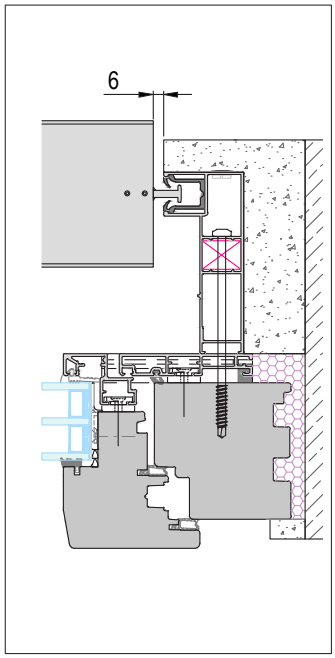


**Führungsschiene Putz**

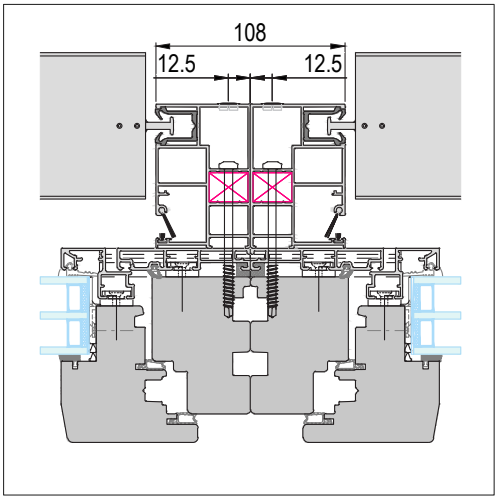


**Führungsschiene Kombi mit 2 Stöcken**

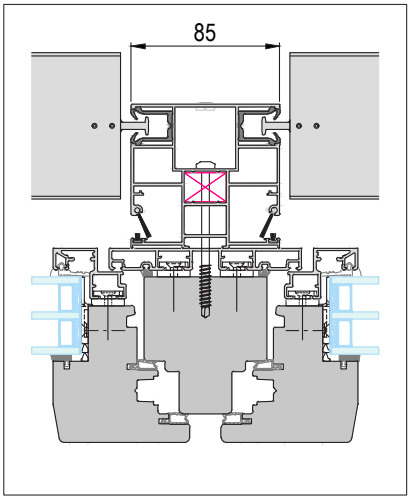


**Führungsschiene Kombi mit Kämpfer**

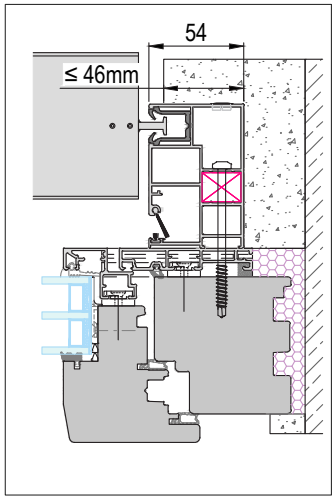


**Führungsschiene Putz**

GS-Suntec_RAVO_006

## Führungsschiene freitragend
## DA068

- Nur für geteilte Elemente geeignet!
- Kombinierbar mit den anderen Führungsschienen

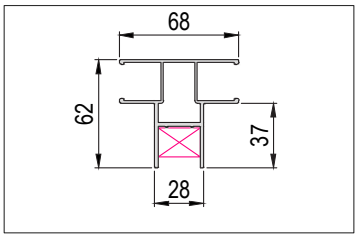


**DA068**
Art.-Nr.: JSS060A068

## Führungsschienen Adapter
## 10 / 20 / 40mm

- **ACHTUNG:** Mit Adaptern ist der Kasten hinten nicht bündig!
- Schraubenlänge müssen optional länger angegeben werden
- Für andere Adaptertiefen, werden die Adapter kombiniert
- Adapter 10mm können nicht miteinander kombiniert werden!

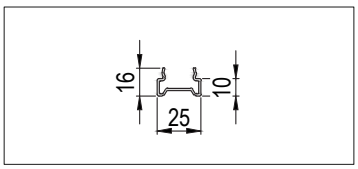


**Adapter 10mm**
Art.-Nr.: JSS025A016

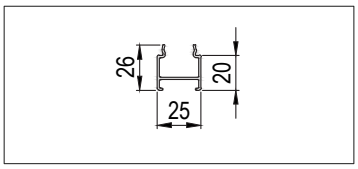


**Adapter 20mm**
Art.-Nr.: JSS025A026

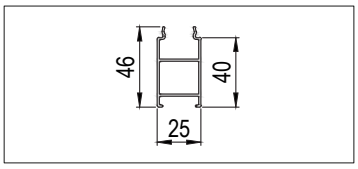


**Adapter 40mm**
Art.-Nr.: JSS025A046

GS-Suntec_RAVO_007

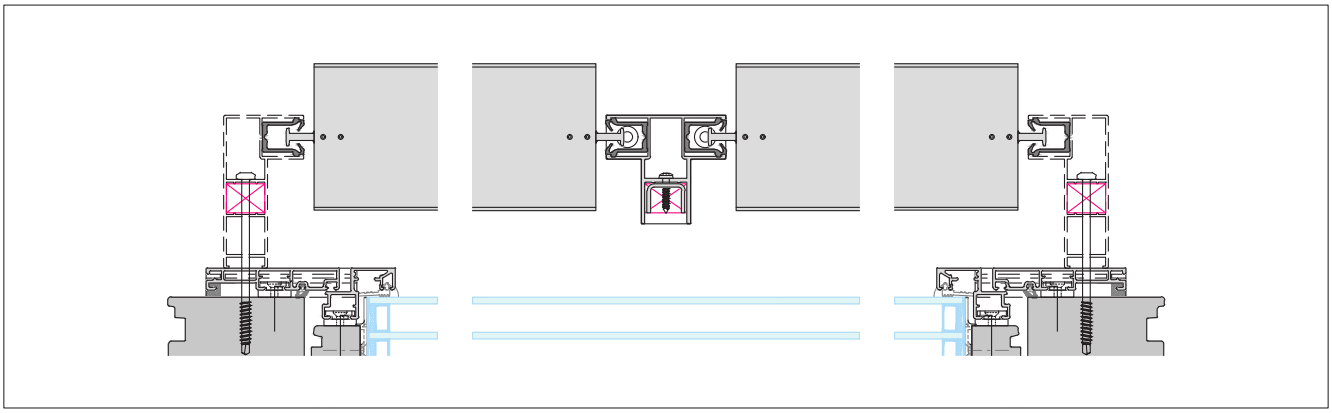

**Beispiel FS freitragend**

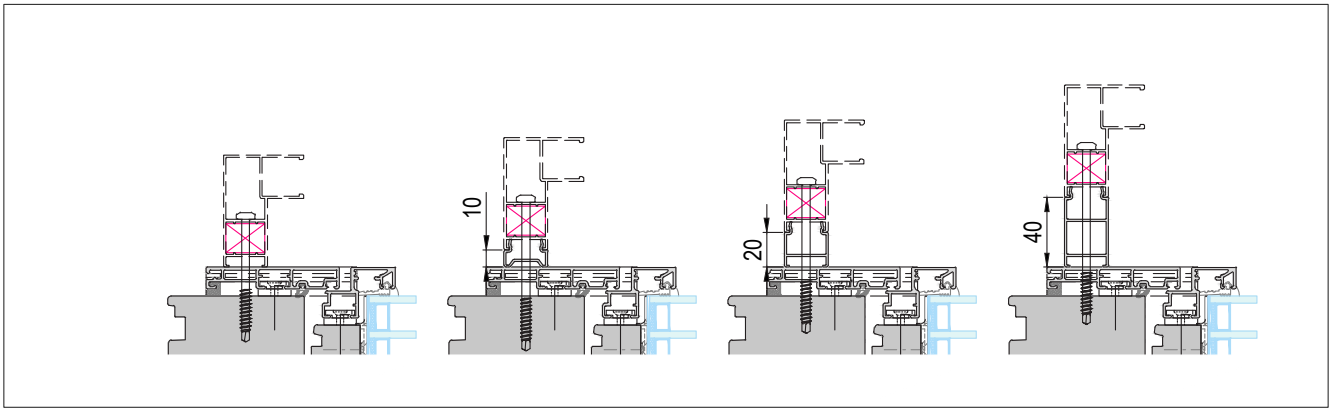


**Beispiel FS Adapter**

## RAVO S Sicht

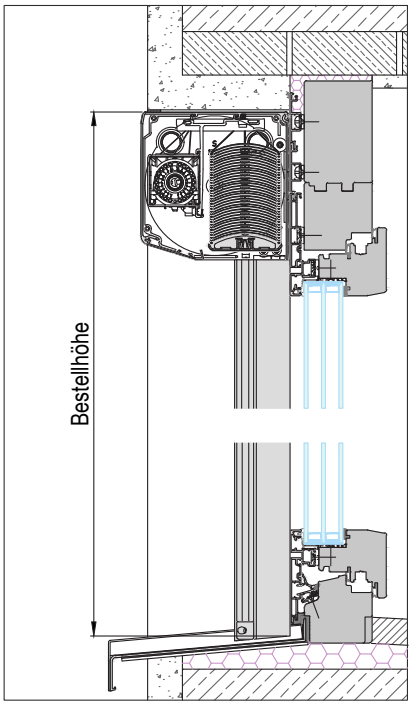


## RAVO E Sicht

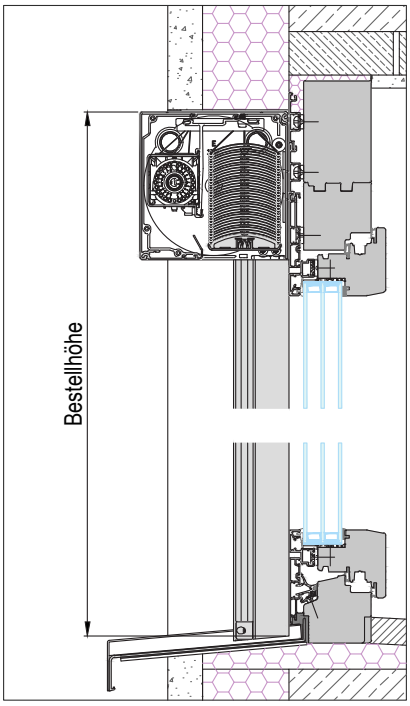


## RAVO E Putz 0mm

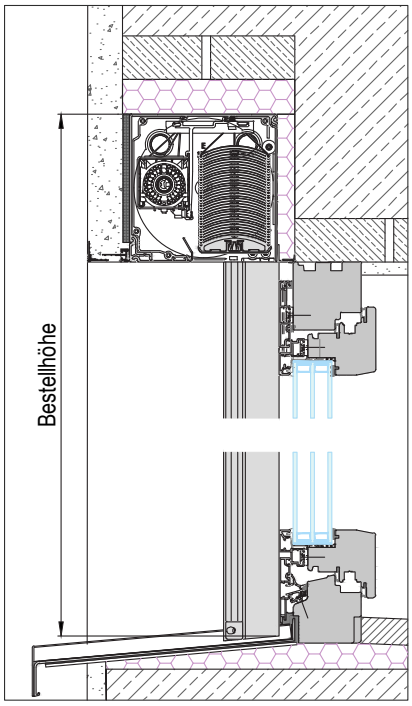


## RAVO E Putz 6mm

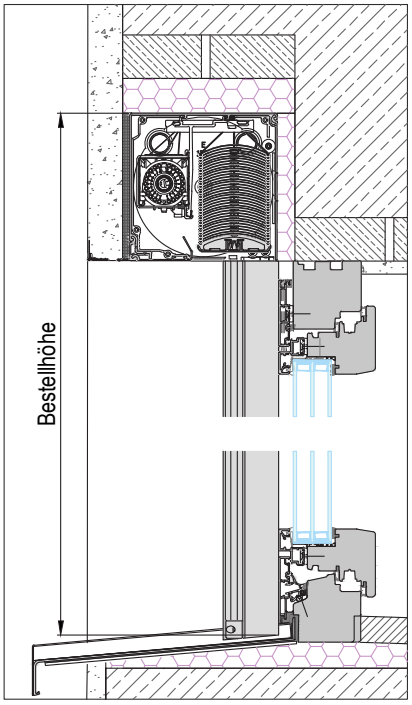


## RAVO E Putz 40mm

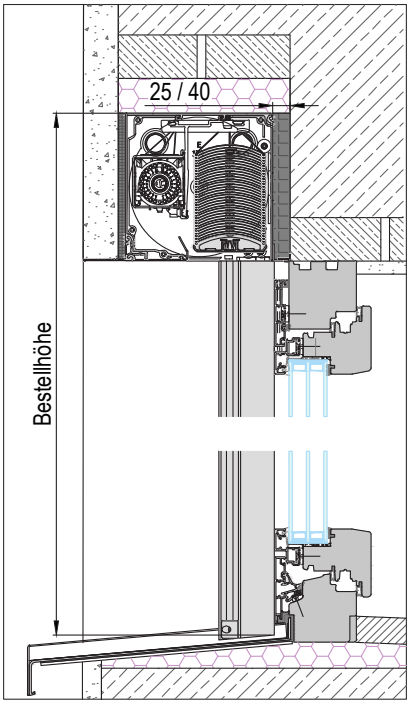


Optional mit hinterer Sturzdämmung möglich.

## Schrägschnitt

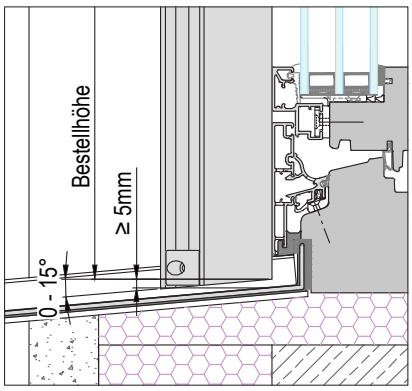


Führungsschiene mit Schrägschnitt
0° bis 15° möglich

**Sämtliche Bestellmaße und Insektenschutzausführungen sind für Sicht und Putz identisch.**
**Mehrteilige Behänge können optional, miteinander gekoppelt ausgeführt werden.**

GS-Suntec_RAVO_009

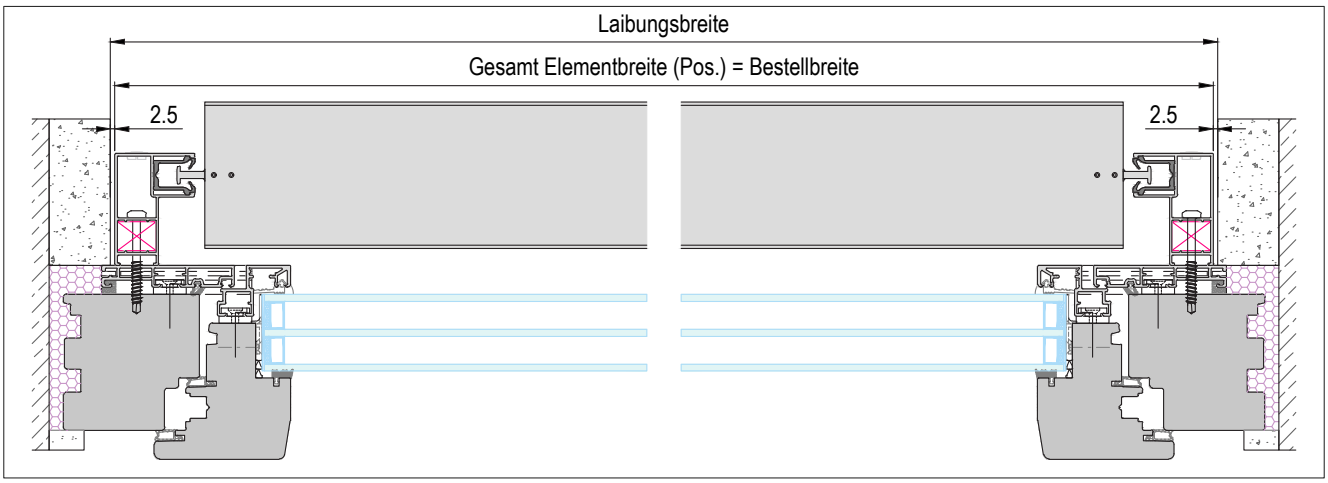


**Einzelelement**
Ansicht von innen, links nach rechts

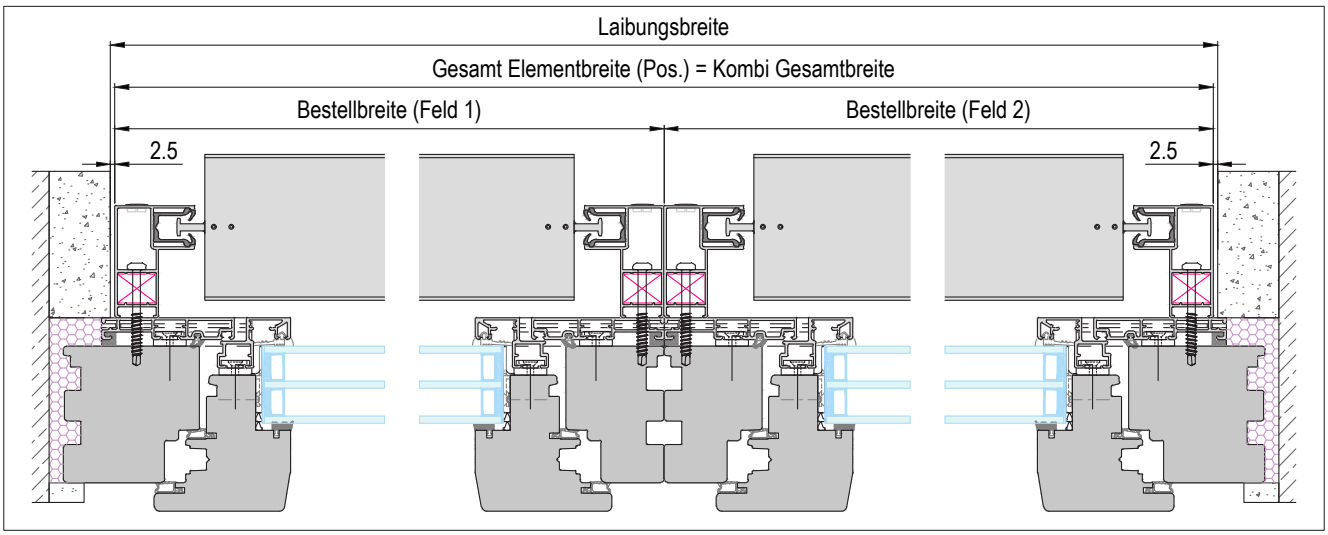


**Kombielement mit 2 Stöcken**
Ansicht von innen, links nach rechts

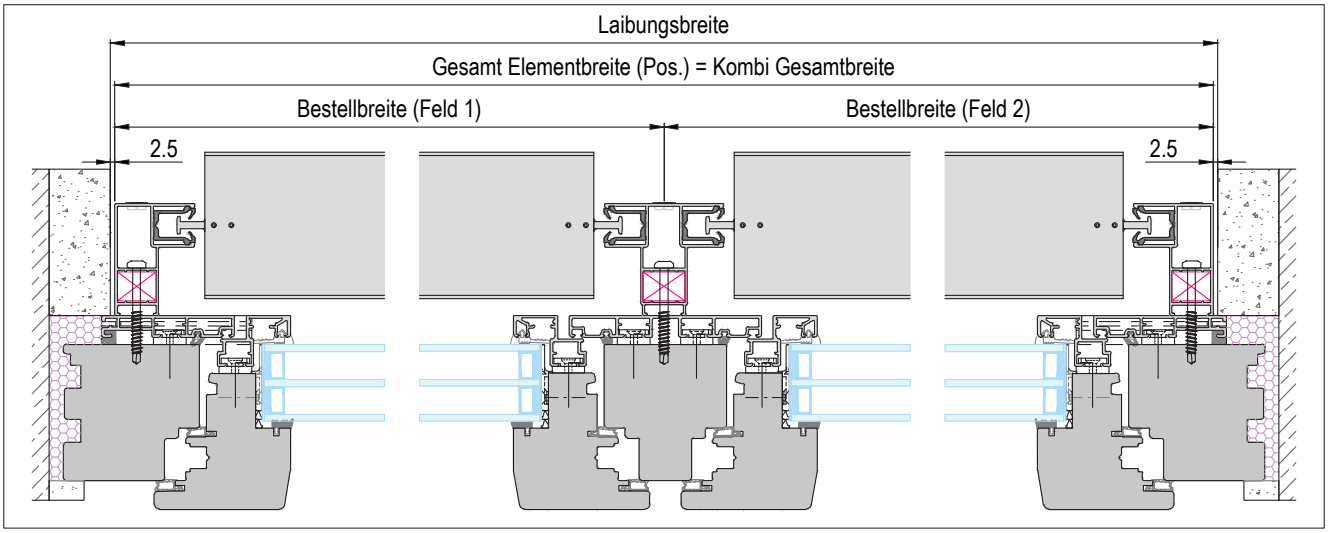


**Kombielement mit Kämpfer**
Ansicht von innen, links nach rechts

GS-Suntec_RAVO_010

| KG | Bestellhöhe [mm] | Min. Pakethöhe [mm] | |
|---|---|---|---|
| | | C80 | Z73 |
| 170 | 1000 | 72 | 82 |
| | 1100 | 79 | 95 |
| | 1200 | 83 | 99 |
| | 1300 | 87 | 104 |
| | 1400 | 94 | 112 |
| | 1500 | 98 | 117 |
| | 1600 | 102 | 125 |
| | 1700 | 110 | 136 |
| | 1800 | 113 | 138 |
| | 1900 | 121 | 156 |
| | 2000 | 125 | 155 |
| | 2100 | 129 | 160 |
| | 2200 | 136 | 168 |
| 190 | 2300 | 140 | 173 |
| | 2400 | 148 | 185 |
| | 2500 | 151 | 178 |
| Mit Überstand | 2600 | 165 | 196 |
| | 2700 | 173 | 206 |
| | 2800 | 177 | 211 |
| | 2900 | 180 | 219 |
| | 3000 | 188 | 226 |
| | 3100 | 192 | 234 |
| | 3200 | 199 | 240 |
| | 3300 | 203 | 246 |
| | 3400 | 207 | 254 |
| | 3500 | 215 | 262 |
| | 3600 | 218 | 270 |
| | 3700 | 226 | 275 |
| | 3800 | 230 | 284 |

| Max. Bestellhöhe bei 10mm Einstand | | |
|---|---|---|
| Kastengröße | C80 | Z73 |
| 170 | 2200 | 1800 |
| 190 | 2500 | 2100 |

Beispiel: PH = 140mm
- KG = 170mm
+ 32mm
Überstand = 2mm

## RAVO S

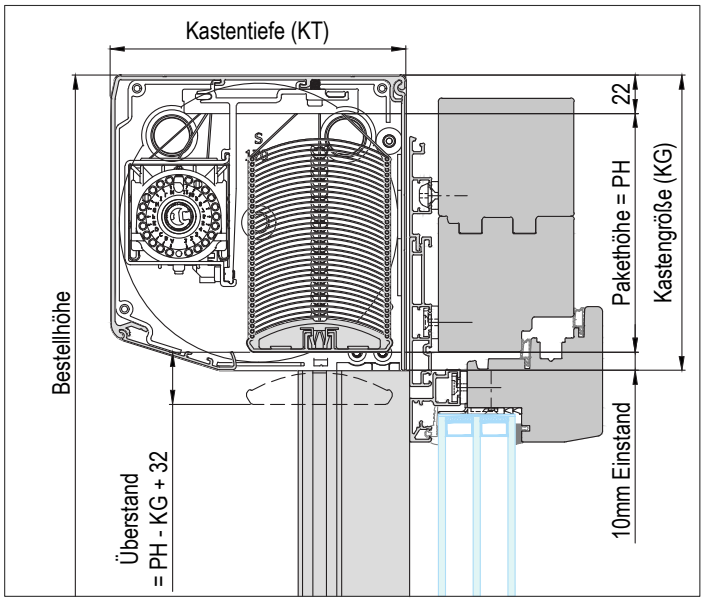


Ausführung mit Überstand bei IG Drehtür nicht möglich!

## RAVO E

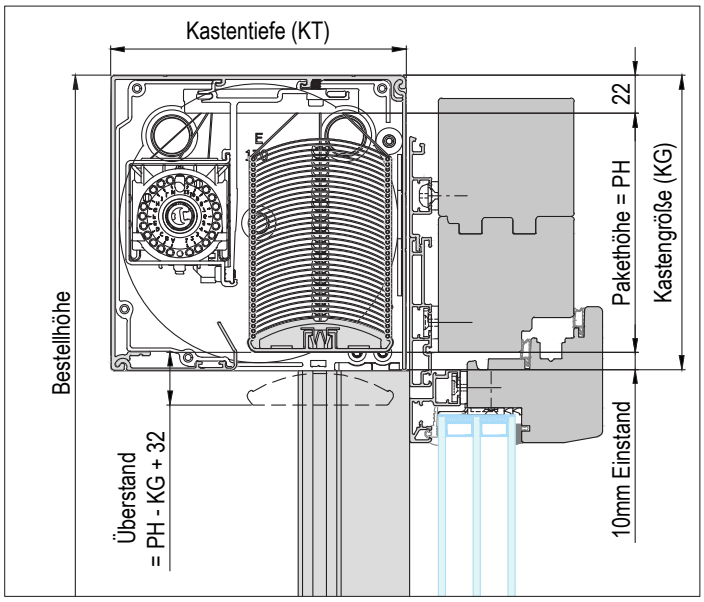


Ausführung mit Überstand bei IG Drehtür nicht möglich!

GS-Suntec_RAVO_011

## Getriebeaustritt

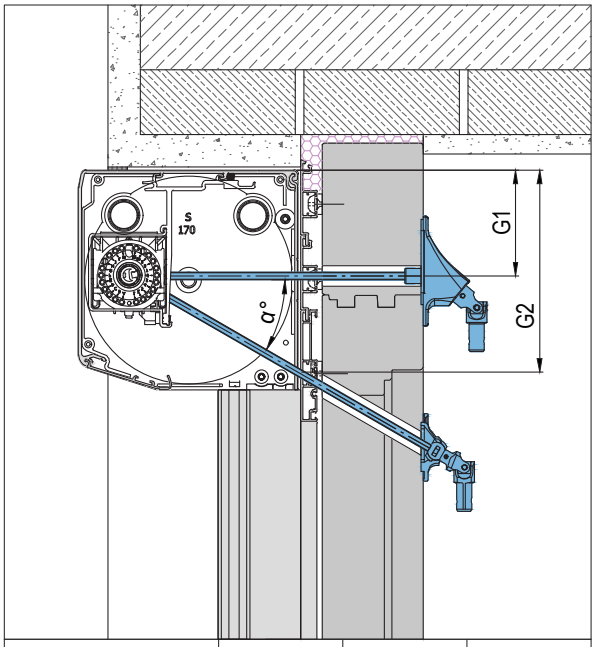


| Kastengröße (KG) | α° | G1 [mm] | G2 [mm] |
|---|---|---|---|
| 170 | 25 | 82 | 142 |
| 190 | 30 | 79 | 157 |

## Durchführung Getriebe

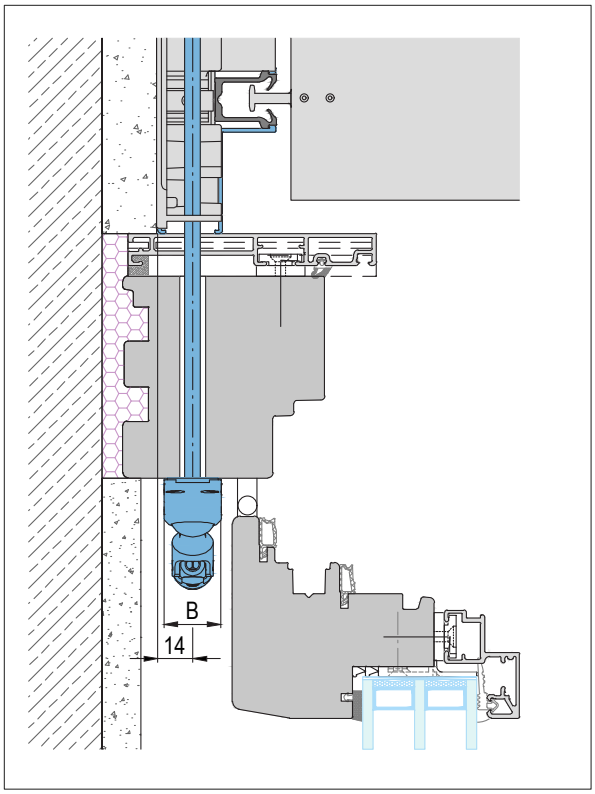


## Antriebsausgang

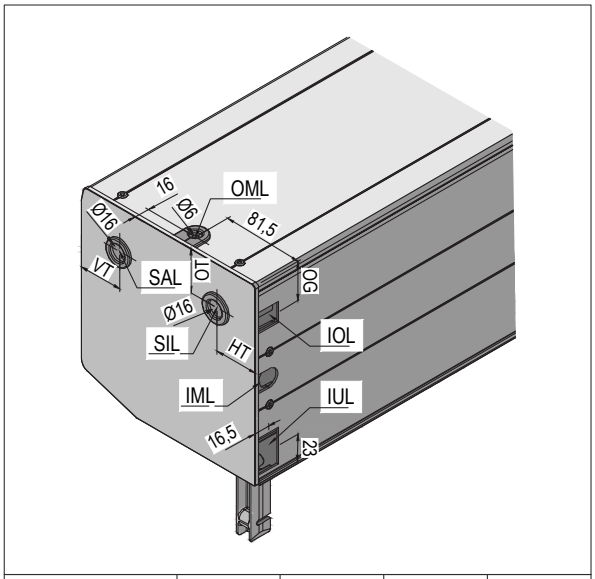


| Kastengröße (KG) | HT [mm] | VT [mm] | OT [mm] | OG [mm] |
|---|---|---|---|---|
| 170 | 35 | 35 | 35 | 38 |
| 190 | 35 | 35 | 35 | 37 |

| Definition | Position |
|---|---|
| SAL / SAR | Seite außen links / rechts |
| SIL / SIR | Seite innen links / rechts |
| IOL / IOR | innen oben links / rechts |
| IML / IMR | innen mitte links / rechts |
| IUL / IUR | innen unten links / rechts |
| OML / OMR | oben mitte links / rechts |

**Standard**
**Sicht: innen unten**
**Putz: Seite außen**
Antriebsseite links oder rechts auswählbar.

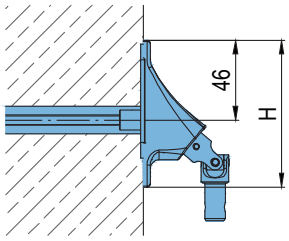


| | B [mm] | H [mm] |
|---|---|---|
| Getriebe 90° | 22 | 85 |
| Getriebe 45° | 22 | 52 |

GS-Suntec_RAVO_012

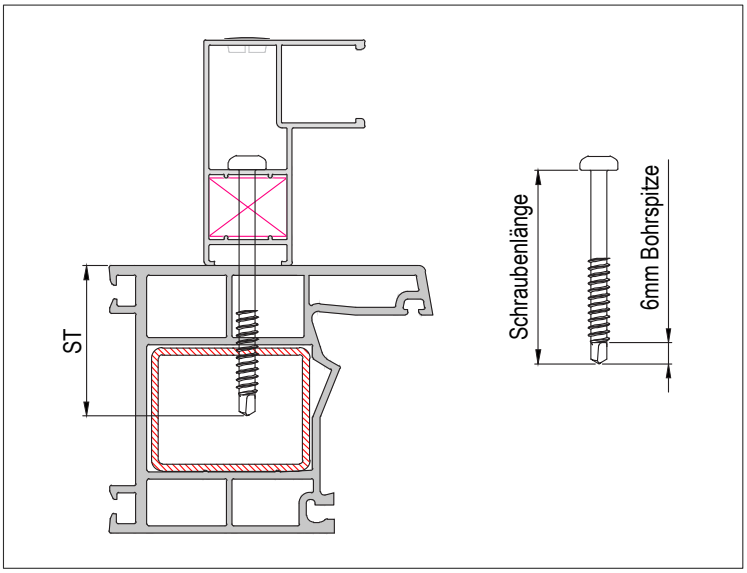


Die Schraubtiefe (ST) sollte die Stahl-Armierung des Kunststoffprofils vom Fensterstock durchbohren, damit ein sicherer Halt gewährleistet werden kann.

| Standardmäßige Schraubenlänge | | |
|---|---|---|
| Führungsschienen | Verwendete Schrauben | Schraubtiefe [mm] |
| JSS044A064 | 6 x 70 | 43 |
| JSS064A064 | 6 x 70 | 43 |
| KSS082A054 | 6 x 85 | 40 |
| KSS085A082 | 6 x 85 | 40 |
| JSS046A085 | 6 x 100 | 49 |
| JSS068A085 | 6 x 100 | 49 |
| JSS044A104 | 6 x 115 | 48 |
| JSS064A104 | 6 x 115 | 48 |
| JSS060A068 | 4 x 20 | - |

Optional können andere Schrauben ausgewählt werden.

| Mögliche Schrauben | | |
|---|---|---|
| Art.-Nr.: | Ø [mm] | Schraubenlänge [mm] |
| KSZ039A011 | 6 | 35 |
| KSZ059A011 | 6 | 55 |
| KSZ074A011 | 6 | 70 |
| KSZ089A011 | 6 | 85 |
| KSZ104A011 | 6 | 100 |
| KSZ119A011 | 6 | 115 |
| KSZ134A011 | 6 | 130 |
| ILZ023A008 | 4 | 20 |

## Schraubenposition bei Sicht und Putz

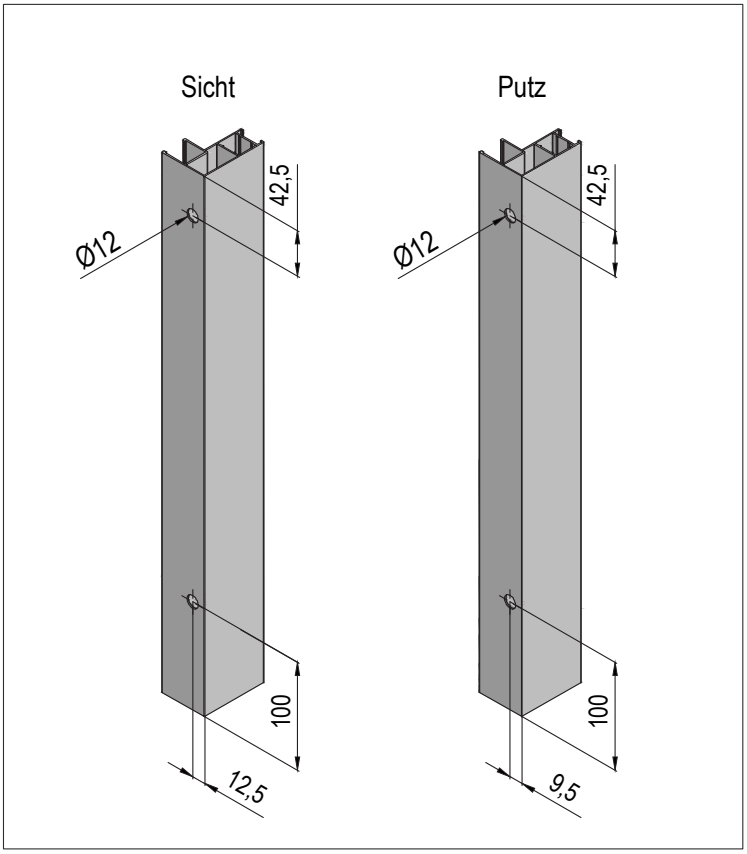


## Revision bei Putz

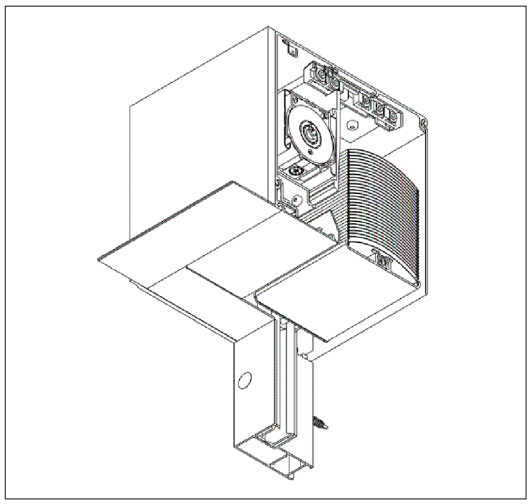

Um die Demontage des Raffstores gewährleisten zu können, darf der Kasten nicht weiter als die Führungsschiene eingeputz werden.

GS-Suntec_RAVO_013

## Leere Blende (LB) außen

LB für die Bestellung notwendig.
Die Länge für LB wird am Fensterstock gemessen.

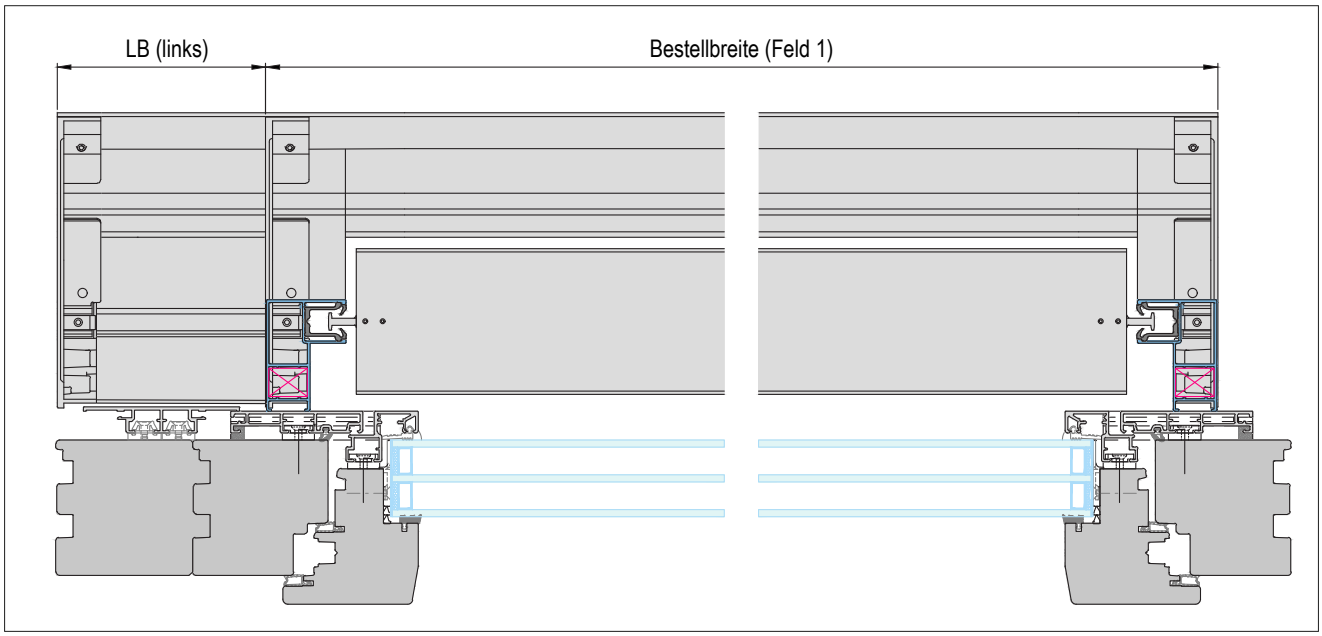


Um die leere Blende abgedecken zu können, muss sie min. 40mm haben

## Leere Blende (LB) mitte

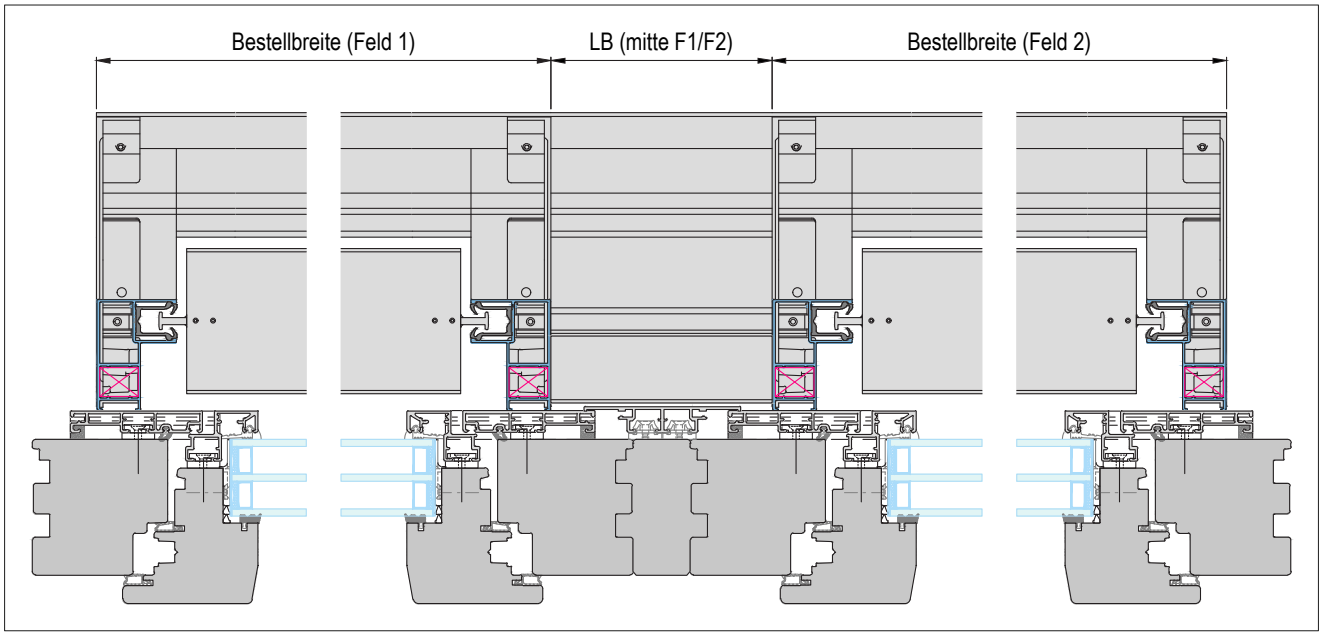


Um die leere Blende abgedecken zu können, muss sie min. 40mm haben

GS-Suntec_RAVO_014

## Leere Blende (LB) Außeneck

Standardmäßig 90°
LB und Winkel für die Bestellung notwendig.
Die Länge für LB wird am Fensterstock gemessen.

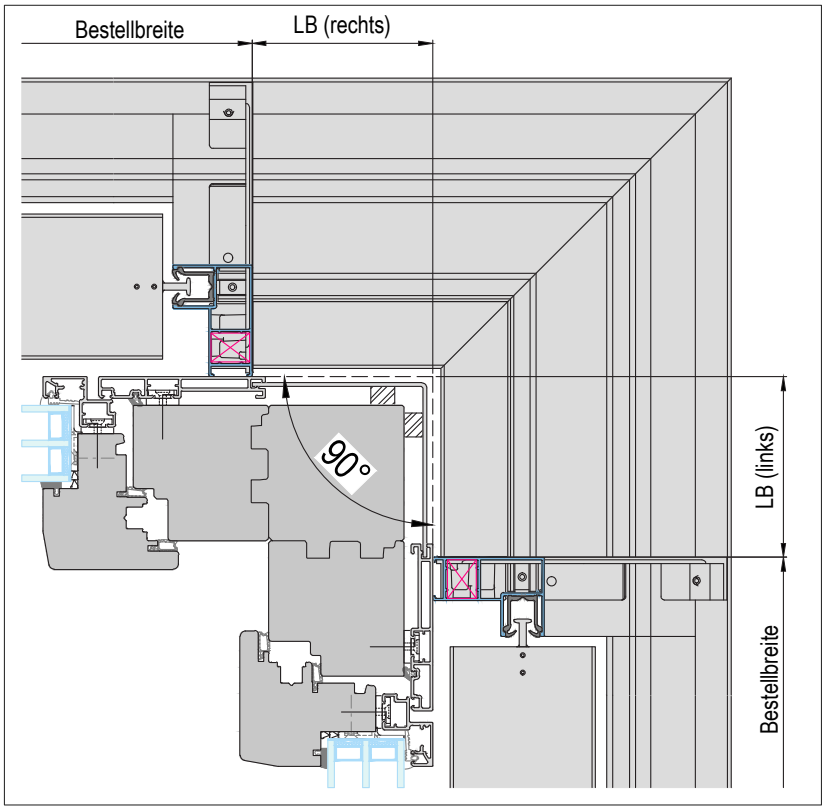


Um die leere Blende abgedecken zu können, muss sie min. 40mm haben

## Leere Blende (LB) Inneneck

Standardmäßig 90°
LB und Winkel für die Bestellung notwendig.
Die Länge für LB wird am Fensterstock gemessen.

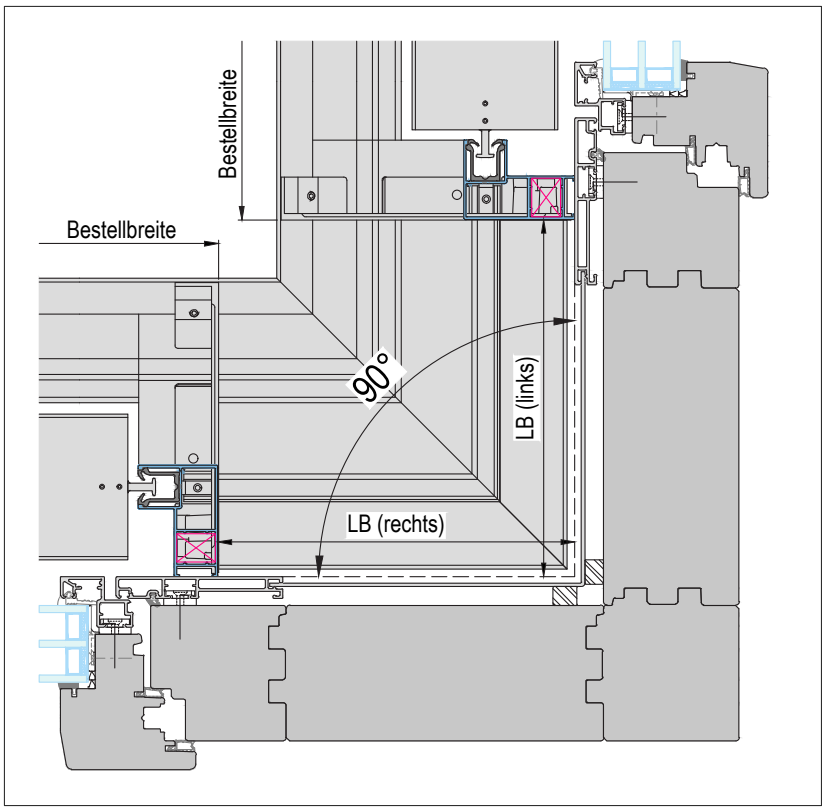


Um die leere Blende abgedecken zu können, muss sie min. Gesamtelementtiefe haben

GS-Suntec_RAVO_015

*IG Drehtür mit Montagerahmen*

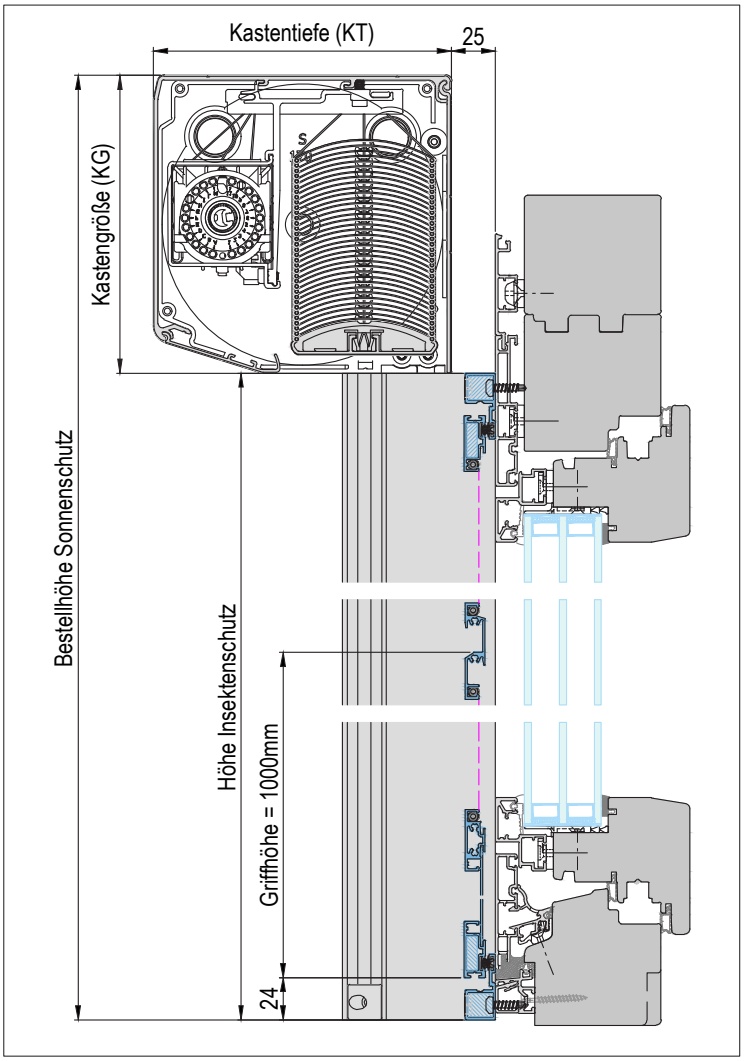


**Verwendete Profile M = 1 : 1**

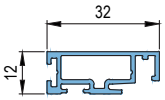


**DT - Flügel Standard**
(Art.-Nr.: ILS032A012)

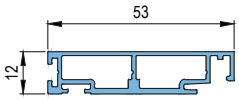


**DT - Flügel Großprofil**
(Art.-Nr.: ILS053A012)
(optional auswählbar)

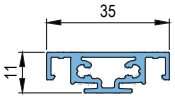


**DT - Sprosse gewebeteilend**
(Art.-Nr.: ILS035A011)

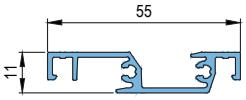


**DT - Griffleiste**
(Art.-Nr.: ILS055A012)

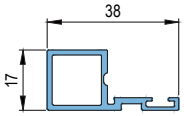


**DT - Montagerahmen**
(Art.-Nr.: ILS038A017)

**Öffnungsrichtung:**
**(bandseitige Ansicht)**

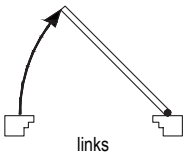


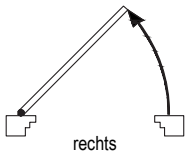


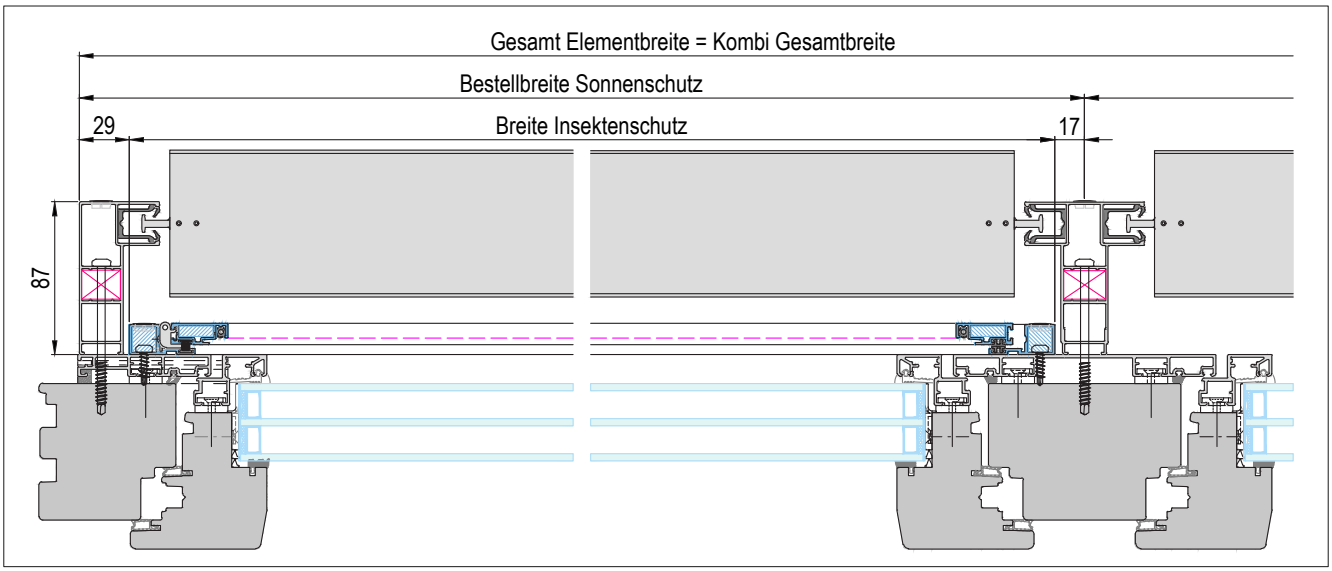


**Führungsschiene = JSS046A085**
Kombielement mit Drehtür einflügelig

**Integrierte Version von DTF-18-1-M**

GS-Suntec_RAVO_IG-DT-1-M_001

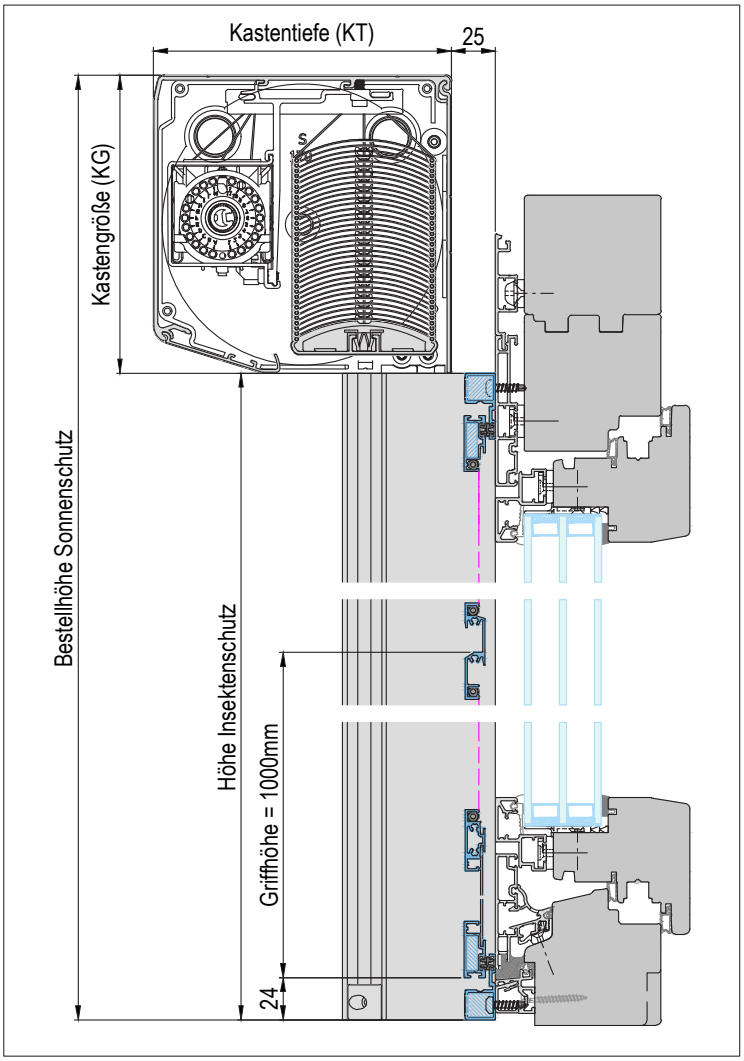


**Verwendete Profile M = 1 : 1**

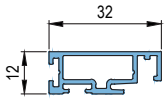


**DT - Flügel Standard**
(Art.-Nr.: ILS032A012)

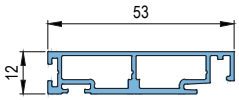


**DT - Flügel Großprofil**
(Art.-Nr.: ILS053A012)
(optional auswählbar)

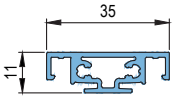


**DT - Sprosse gewebeteilend**
(Art.-Nr.: ILS035A011)

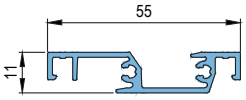


**DT - Griffleiste**
(Art.-Nr.: ILS055A012)

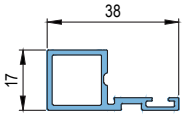


**DT - Montagerahmen**
(Art.-Nr.: ILS038A017)

**Öffnungsrichtung:**
**(bandseitige Ansicht)**

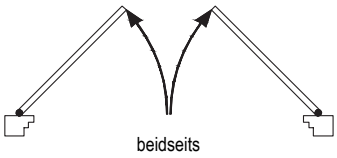


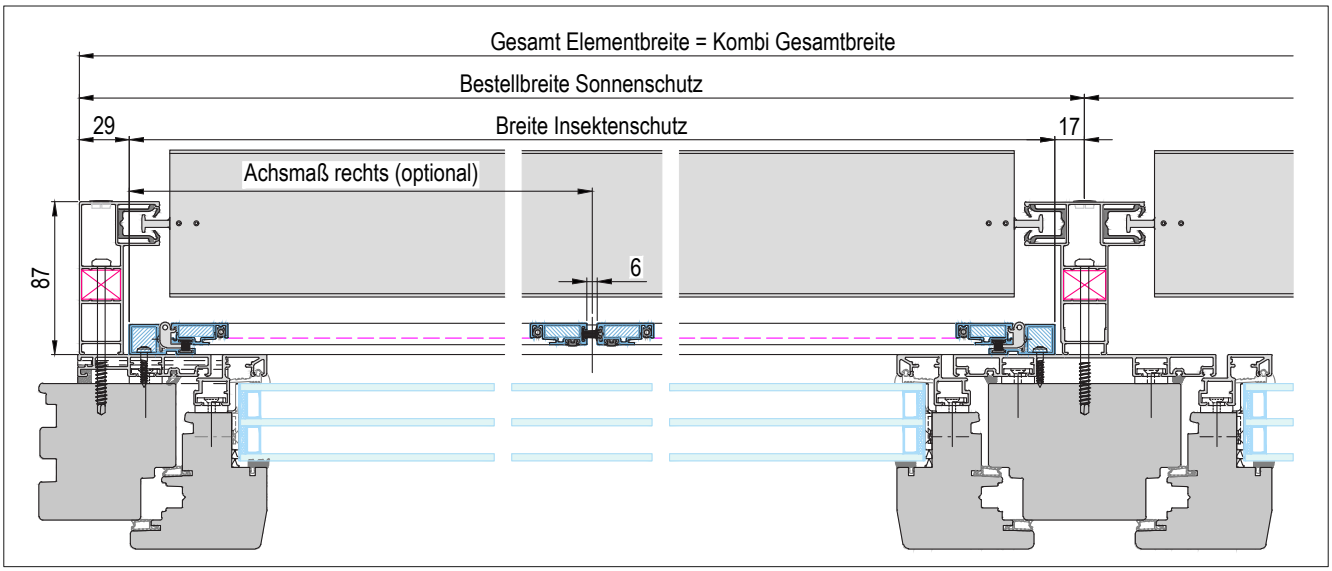


**Führungsschiene = JSS046A085**
Kombielement mit Drehtür zweiflügelig

**Integrierte Version von DTF-18-2-M**

GS-Suntec_RAVO_IG-DT-2-M_001

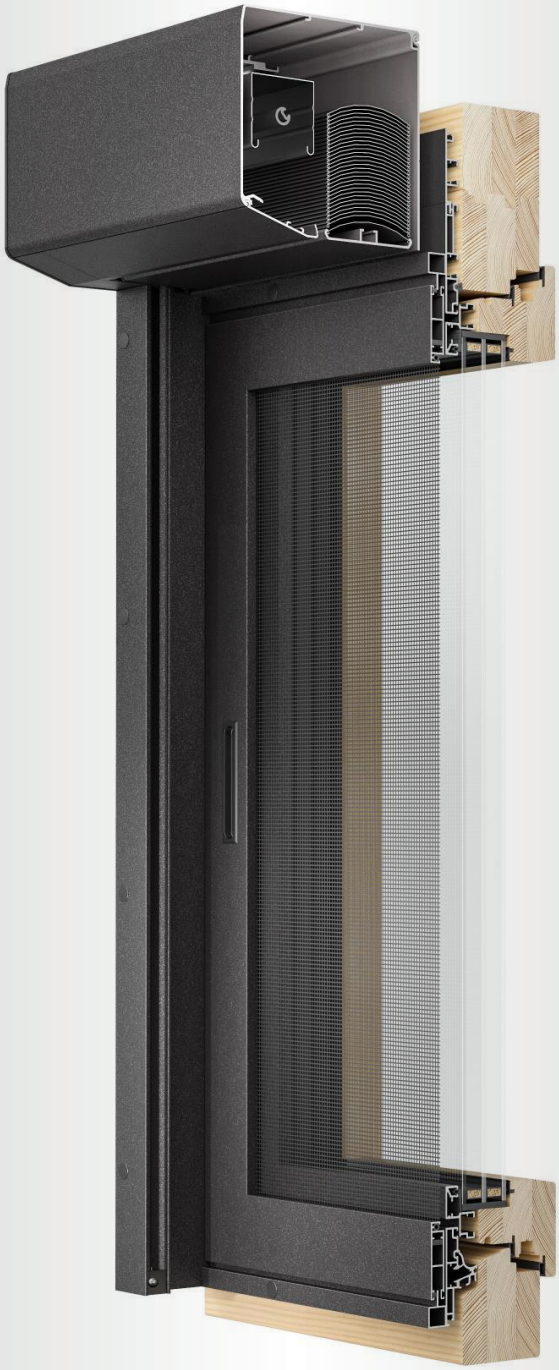

*IG Schiebeanlage ohne Montagerahmen*

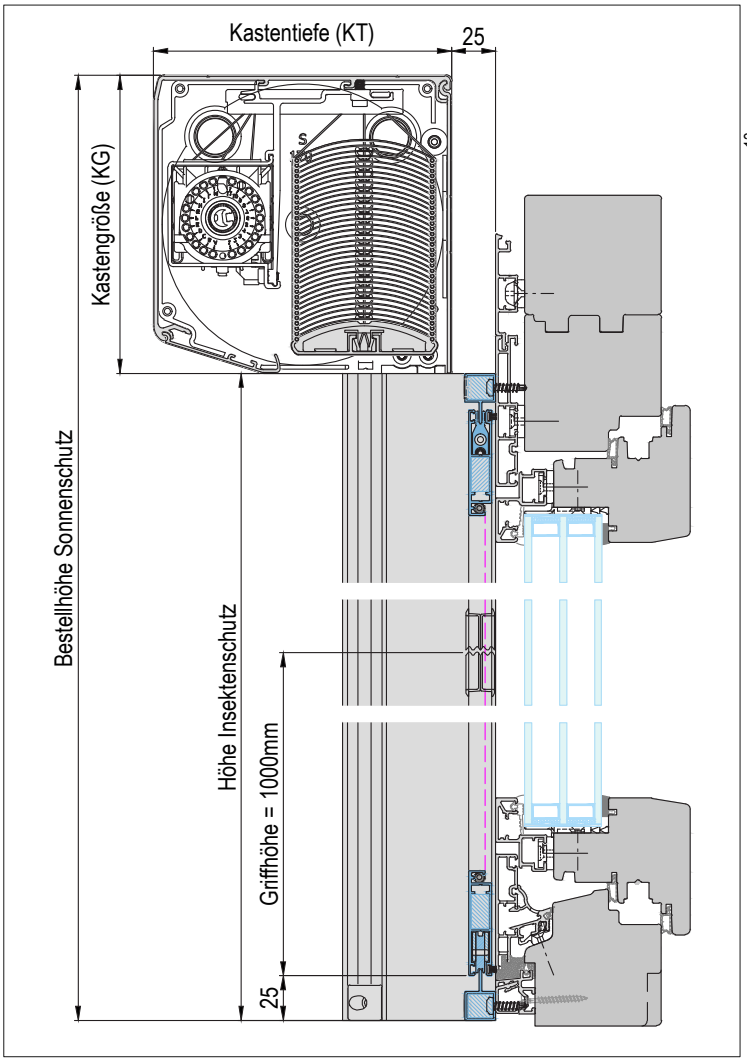


**Verwendete Profile M = 1 : 1**

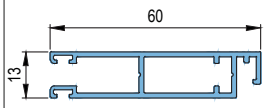


**SA - Flügel Standard**
(Art.-Nr.: ILS060A013)

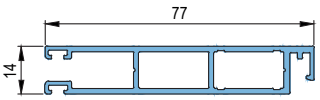


**SA - Flügel Großprofil**
(Art.-Nr.: ILS077A013)
(optional auswählbar)

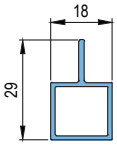


**SA - Einfachführungsschiene**
(Art.-Nr.: ILS034A017)

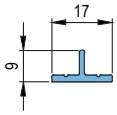


**SA - Bodenflachschiene einf.**
(Art.-Nr.: ILS017A007)
(optional auswählbar)

**Öffnungsrichtung:**
**(Ansicht von außen)**

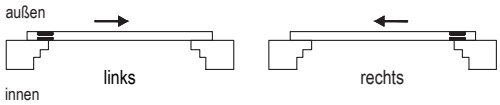


Das Großprofil ist optional auswählbar.

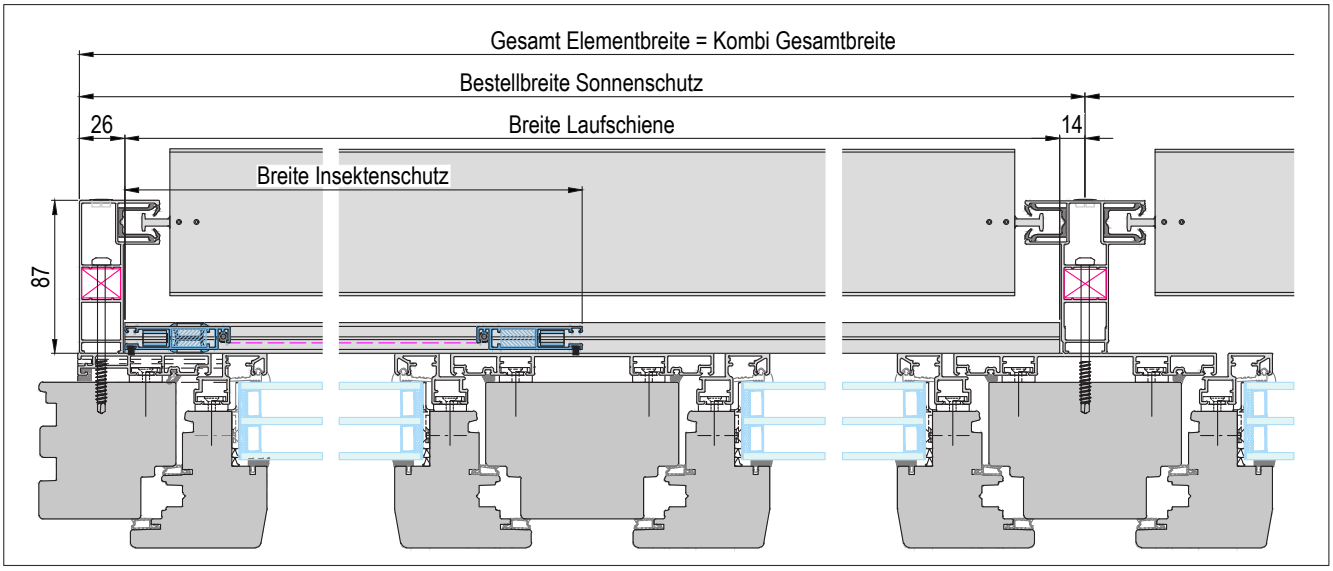


**Führungsschiene = JSS046A085**
Kombielement mit IG Schiebeanlage einflügelig

**Integrierte Version von SAF-18-1**

GS-Suntec_RAVO_IG-SA-1_001

*IG Schiebeanlage mit Montagerahmen*

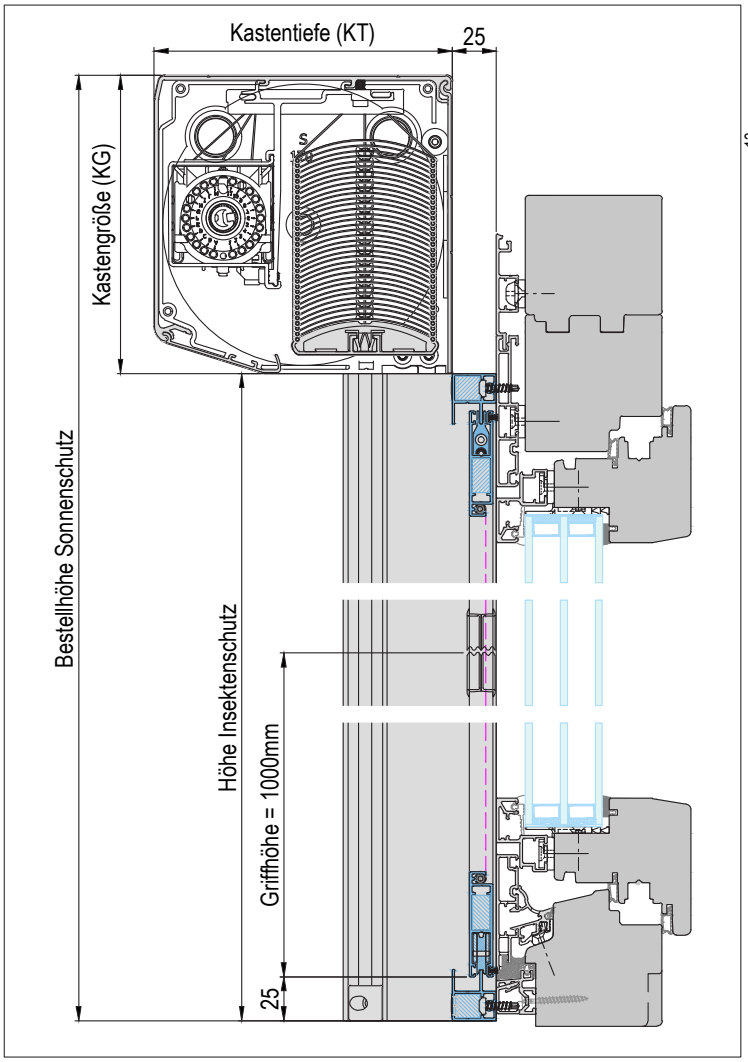


**Verwendete Profile M = 1 : 1**

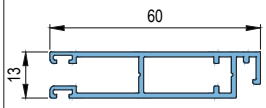


**SA - Flügel Standard**
(Art.-Nr.: ILS060A013)

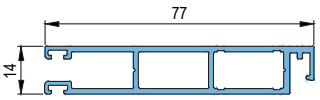


**SA - Flügel Großprofil**
(Art.-Nr.: ILS077A013)
(optional auswählbar)

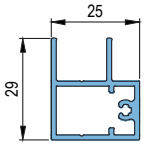


**SA - Doppelführungsschiene**
(Art.-Nr.: ILS034A025)

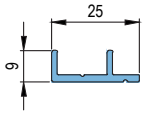


**SA - Bodenflachschiene dopp.**
(Art.-Nr.: ILS025A013)
(optional auswählbar)

**Öffnungsrichtung:**
**(Ansicht von außen)**

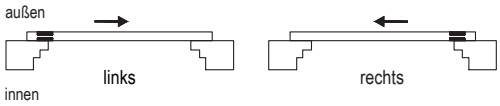


Das Großprofil ist optional auswählbar.

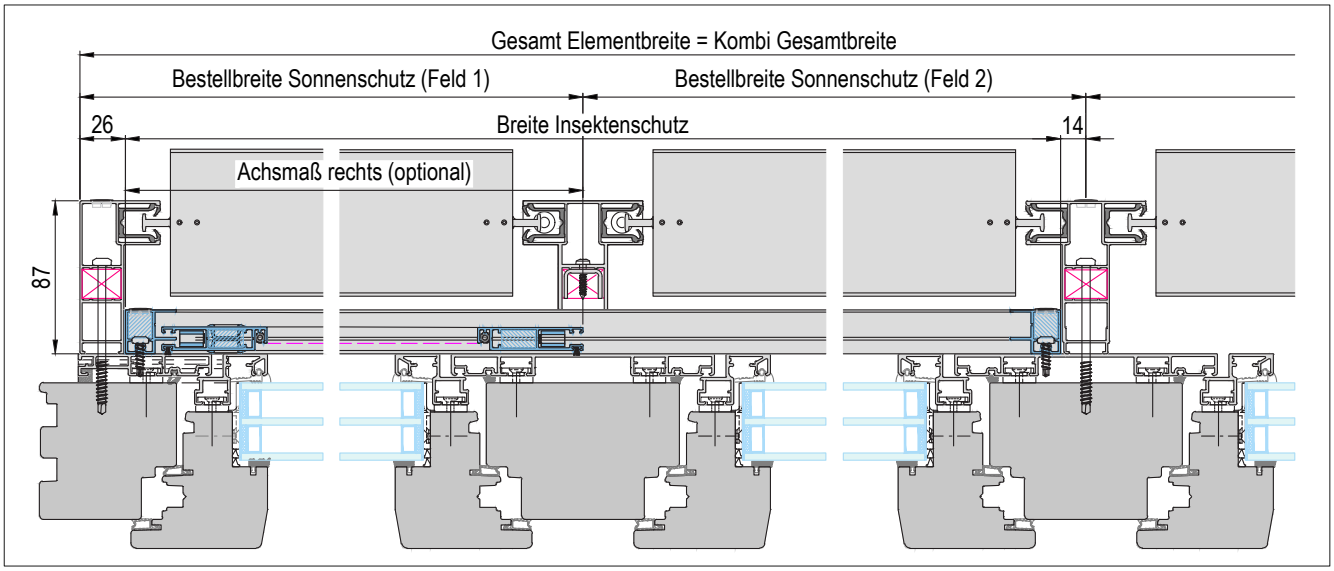


**Führungsschiene = JSS046A085**
Kombielement mit IG Schiebeanlage einflügelig
Mit Führungsschiene freitragend möglich
**Integrierte Version von SAF-33-1**

GS-Suntec_RAVO_IG-SA-1_001

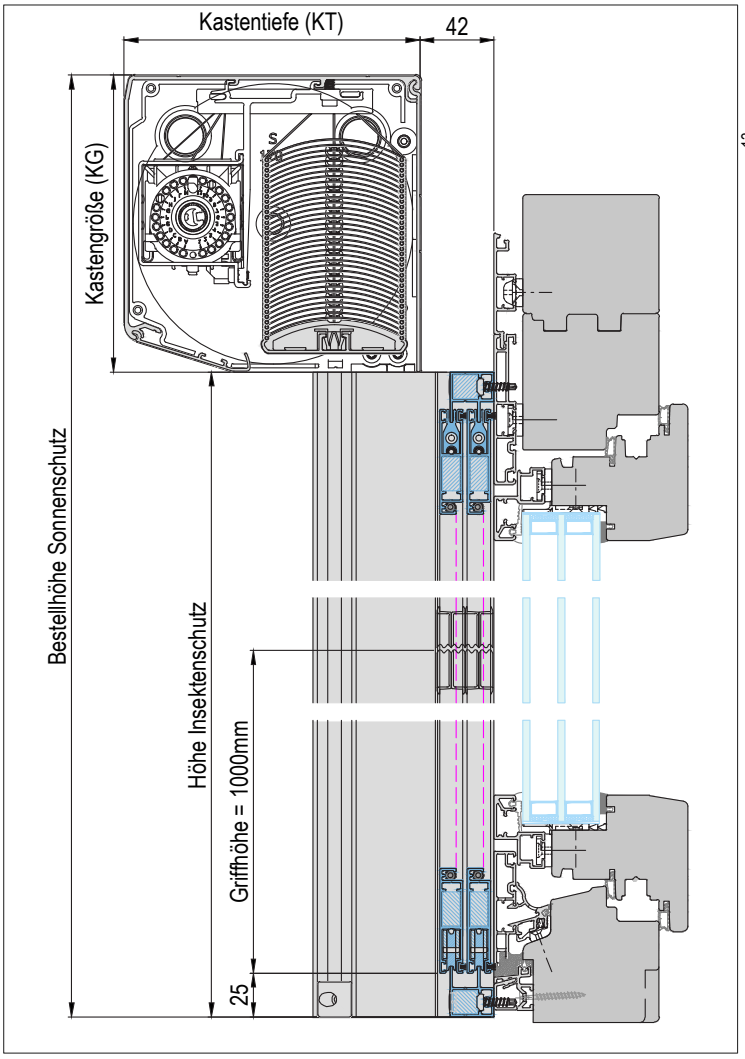


**Verwendete Profile M = 1 : 1**

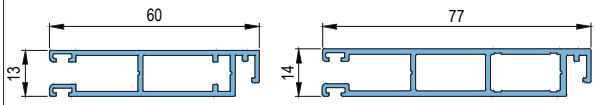


**SA - Flügel Standard**
(Art.-Nr.: ILS060A013)

**SA - Flügel Großprofil**
(Art.-Nr.: ILS077A013)
(optional auswählbar)

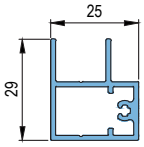


**SA - Doppelführungsschiene**
(Art.-Nr.: ILS034A025)

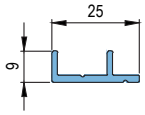


**SA - Bodenflachschiene dopp.**
(Art.-Nr.: ILS025A013)
(optional auswählbar)

**Öffnungsrichtung:**
**(Ansicht von außen)**

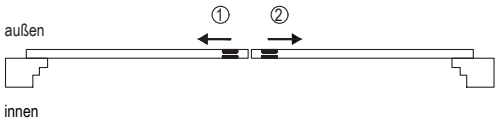


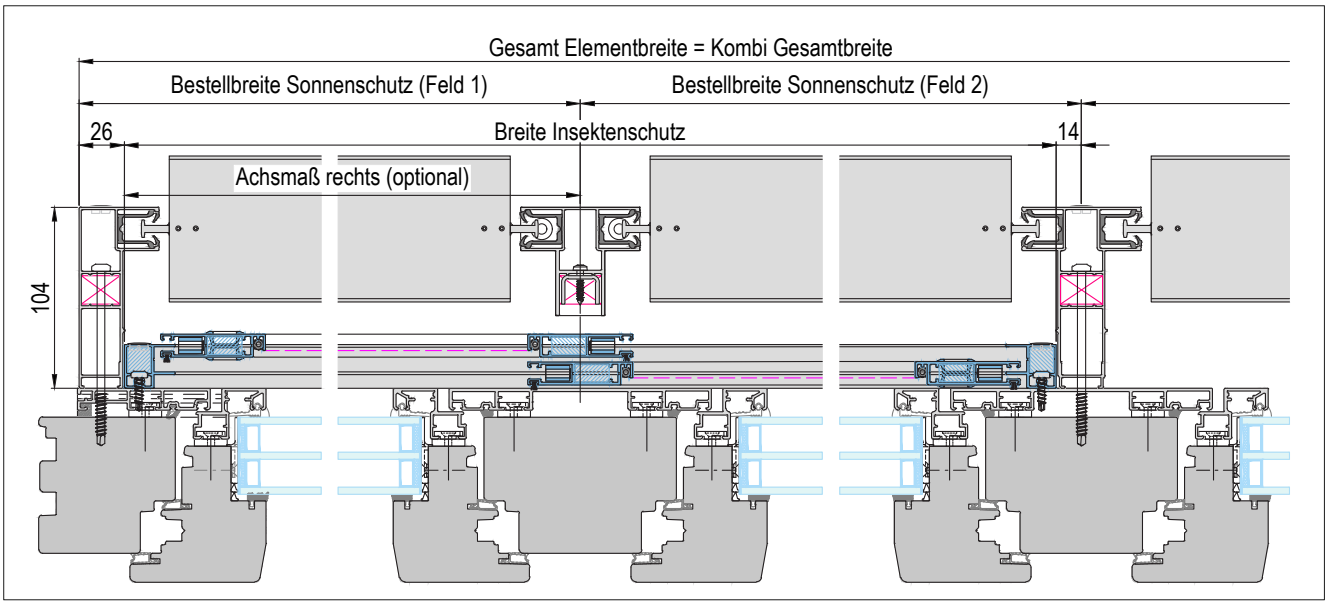


**Führungsschiene = JSS044A104**
Kombielement mit IG Schiebeanlage zweiflügelig
Mit Führungsschiene freitragend möglich
**Integrierte Version von SAF-33-2-M**

GS-Suntec_RAVO_IG-SA-2-M_001

*IG Plissee mit Montagerahmen*

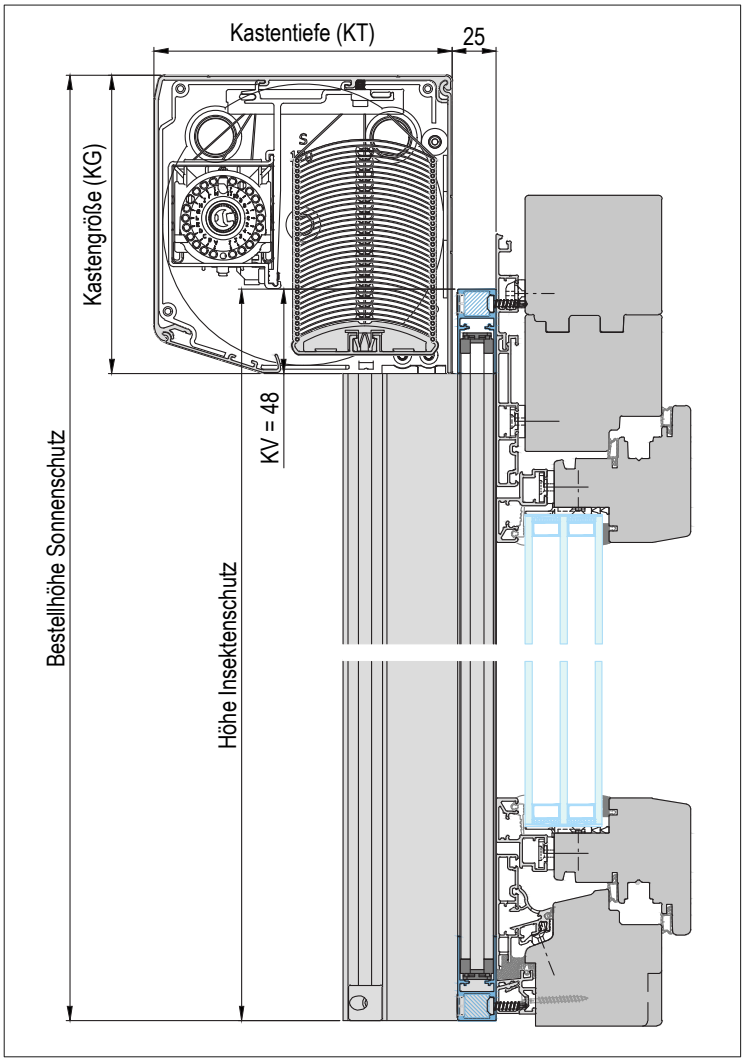


**Verwendete Profile M = 1 : 1**

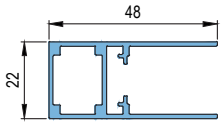


**PL - Montagerahmenprofil**
(Art.-Nr.: ILS048A022)

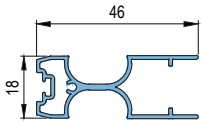


**PL - Griffleiste A**
(Art.-Nr.: ILS046A018)

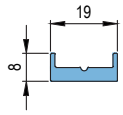


**PL - Bodenflachschiene**
(Art.-Nr.: ILS019A008)
(optional auswählbar)

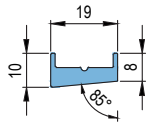


**PL - Bodenflachschiene 5°**
(Art.-Nr.: ILS019A010)
(optional auswählbar)

**Öffnungsrichtung bei Montage änderbar:**
**(Ansicht von außen)**

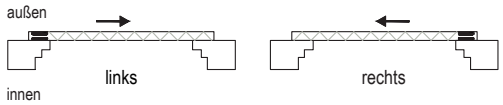


**KV = 48mm Standard, optional variabel**

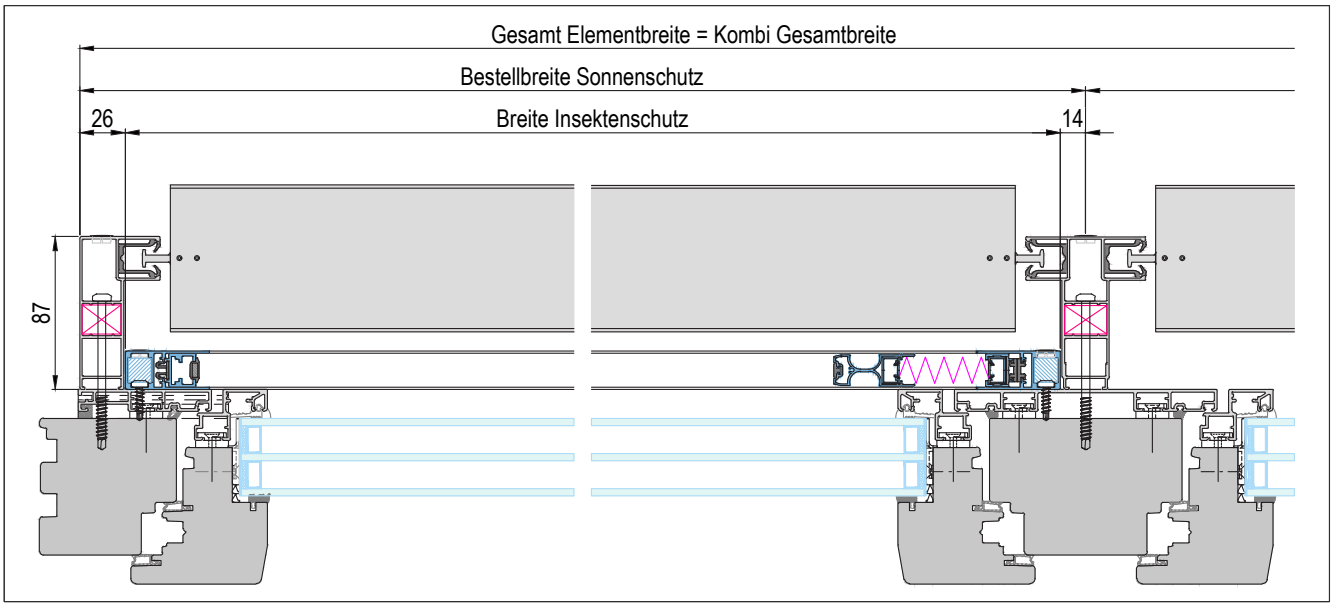


**Führungsschiene = JSS046A085**
Kombielement mit Plissee einflügelig

**Integrierte Version von PLF-23-1-M**

GS-Suntec_RAVO_IG-PL-1-M_001

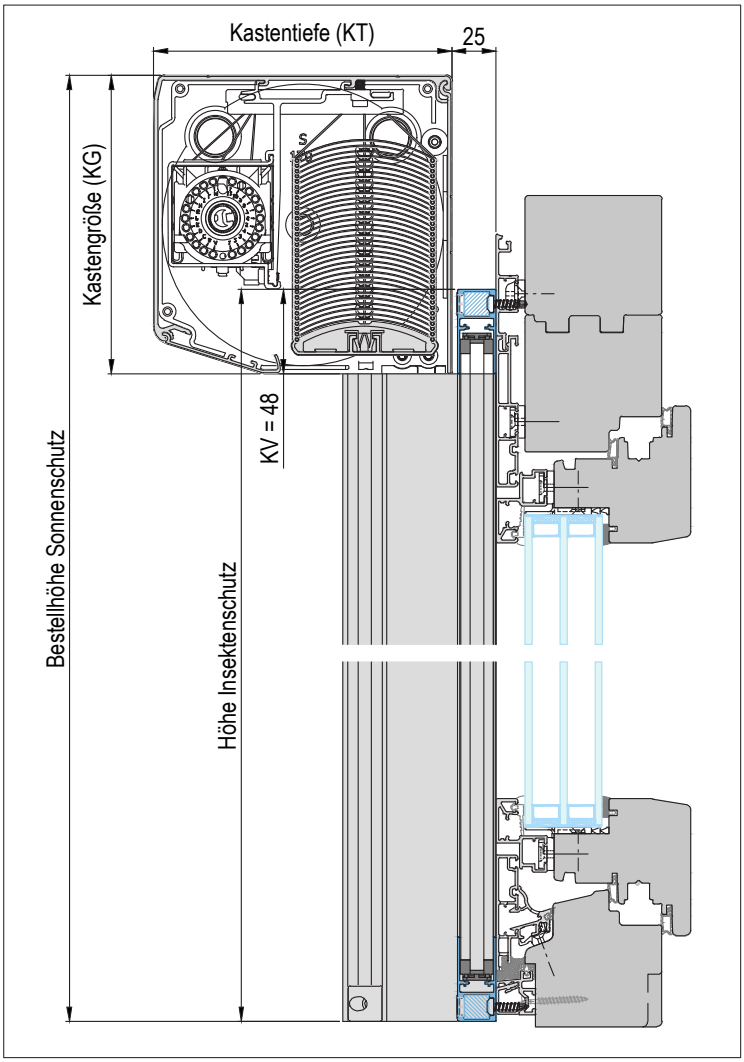


**Verwendete Profile M = 1 : 1**

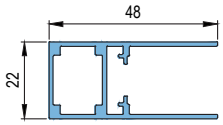


**PL - Montagerahmenprofil**
(Art.-Nr.: ILS048A022)

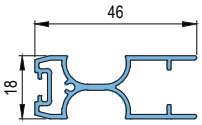


**PL - Griffleiste B**
(Art.-Nr.: ILS046B018)

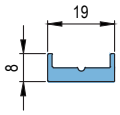


**PL - Bodenflachschiene**
(Art.-Nr.: ILS019A008)
(optional auswählbar)

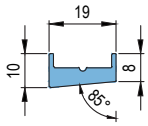


**PL - Bodenflachschiene 5°**
(Art.-Nr.: ILS019A010)
(optional auswählbar)

**Öffnungsrichtung bei Montage änderbar:**
**(Ansicht von außen)**

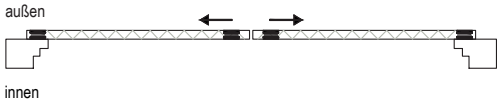


**KV = 48mm Standard, optional variabel**

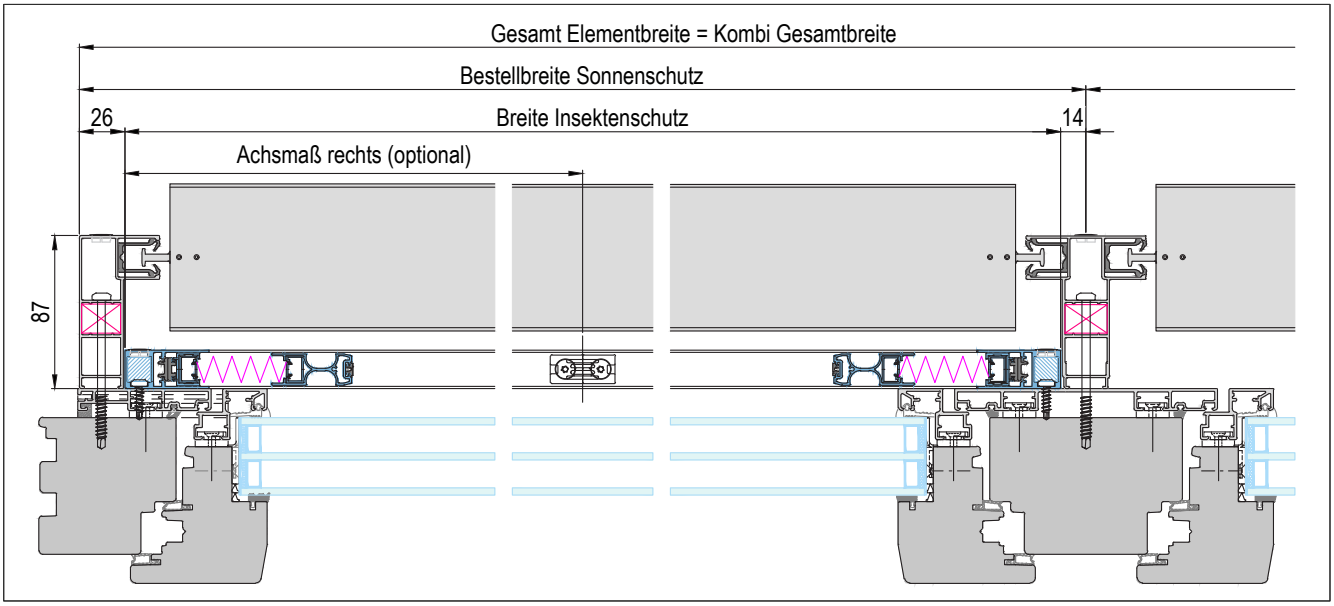


**Führungsschiene = JSS046A085**
Kombielement mit Plissee einflügelig

**Integrierte Version von PLF-23-2-M**

GS-Suntec_RAVO_IG-PL-2-M_001

*IG Rollo kombiniert*

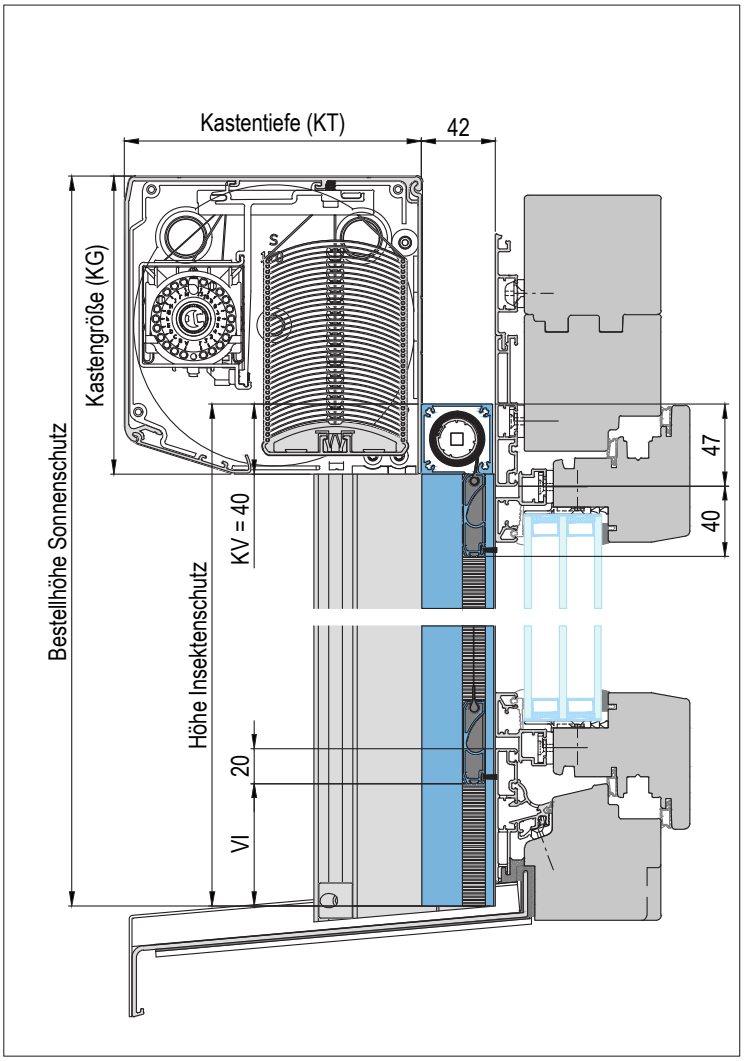


**Verwendete Profile M = 1 : 1**

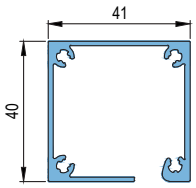


**RO - Kasten**
(Art.-Nr.: ISS041A040)

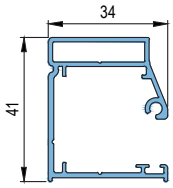


**RO - Führungsschiene**
(Art.-Nr.: ISS040A034)

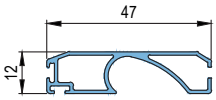


**RO - Gewebeschiene**
(Art.-Nr.: ISS047A012)

**KV = 40mm Standard, optional variabel**
**VI = min. 10mm, optional variabel**
**Optional** unten mit Schrägschnitt

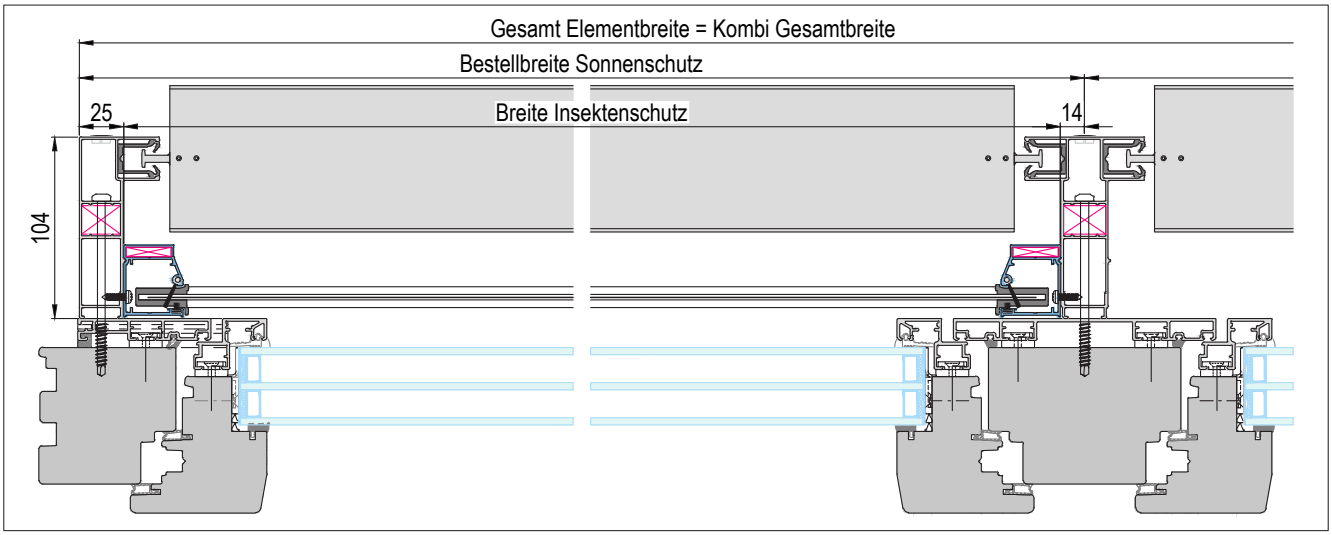


**Führungsschiene = JSS044A104**
Kombielement mit IG Rollo kombiniert

**Integrierte Version von ROF-41**

GS-Suntec_RAVO_IG-RO-KO_001

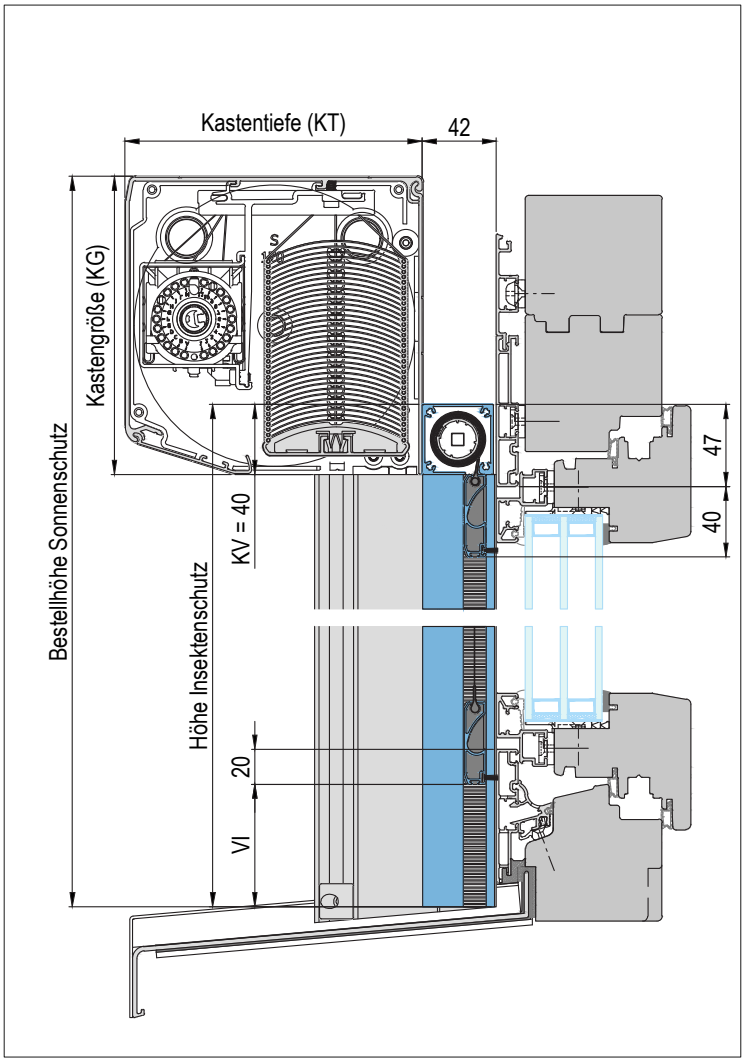


**Verwendete Profile M = 1 : 1**

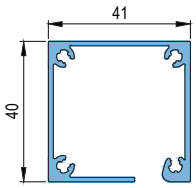


**RO - Kasten**
(Art.-Nr.: ISS041A040)

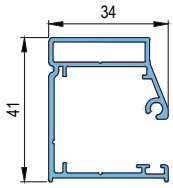


**RO - Führungsschiene**
(Art.-Nr.: ISS040A034)

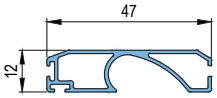


**RO - Gewebeschiene**
(Art.-Nr.: ISS047A012)

**KV = 40mm Standard, optional variabel**
**VI = min. 10mm, optional variabel**
**Optional** unten mit Schrägschnitt

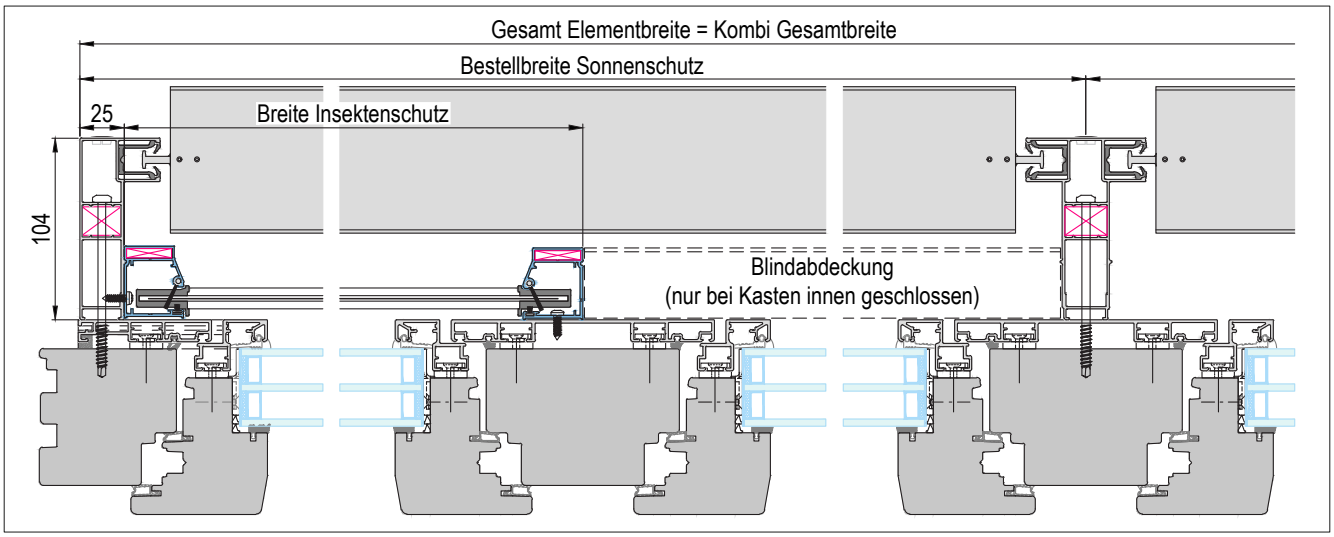


**Führungsschiene = JSS044A104**
Kombielement mit IG Rollo kombiniert

**Integrierte Version von ROF-41**

GS-Suntec_RAVO_IG-RO-KO_002

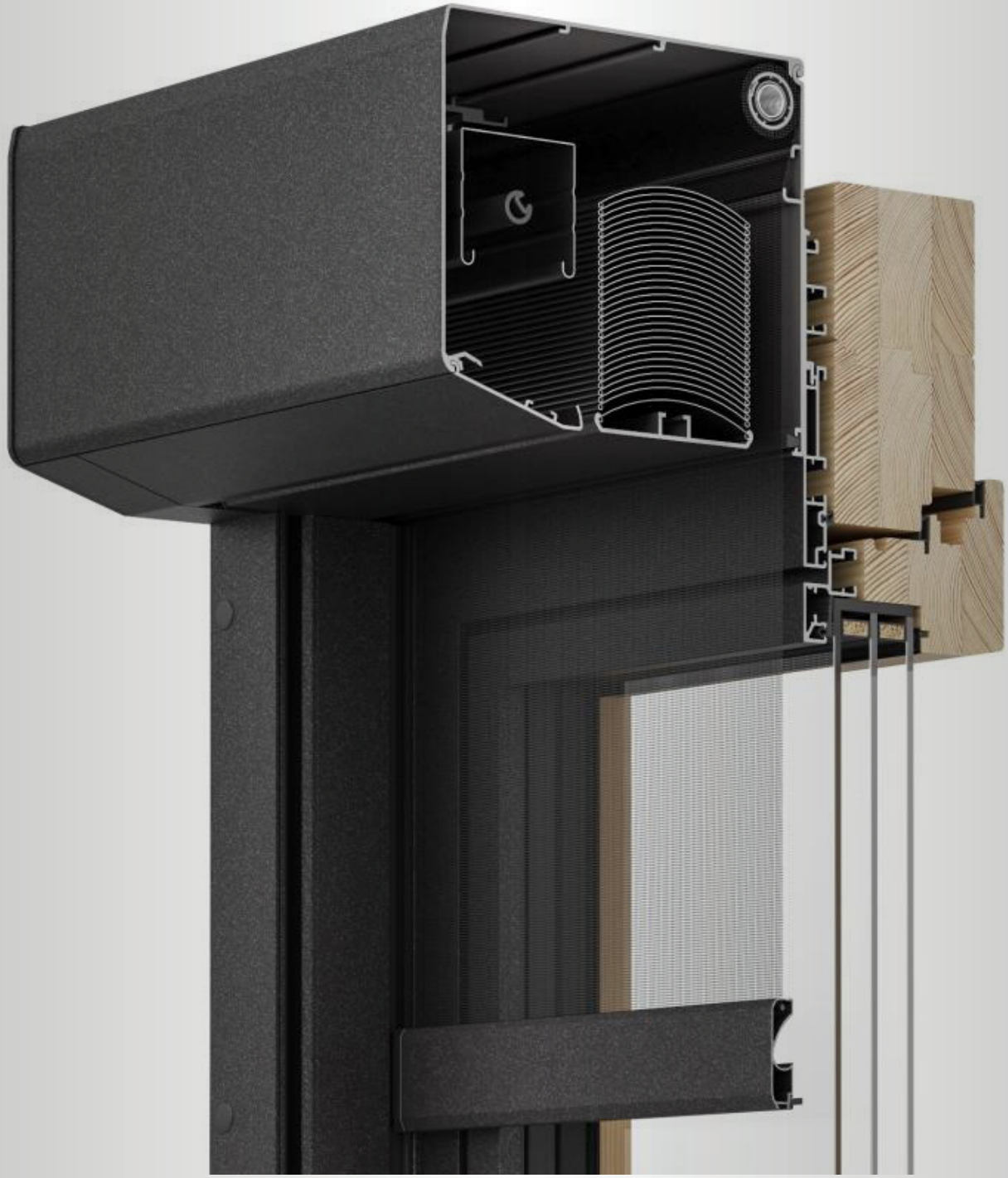

*IG Rollo integriert*

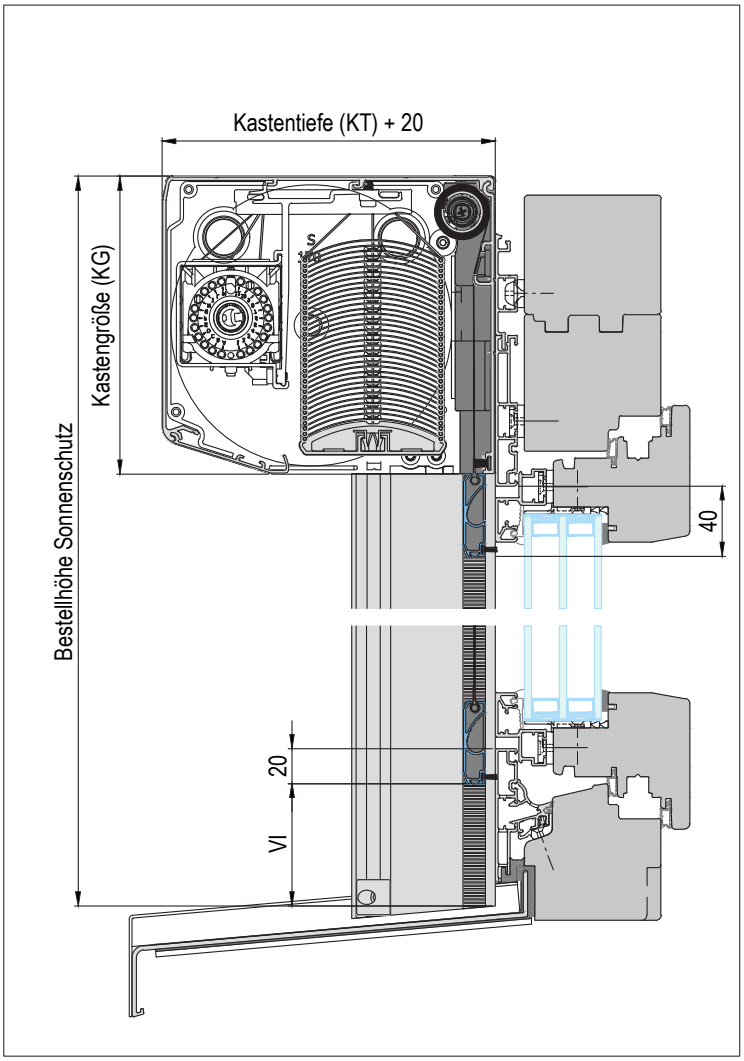


**Verwendete Profile M = 1 : 1**

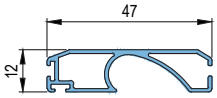


**RO - Gewebeschiene**
(Art.-Nr.: ISS047A012)

**Nur bei Kastengröße 170 und nicht mit Getriebe 45° möglich.**
**VI =** min. 10mm, optional variabel

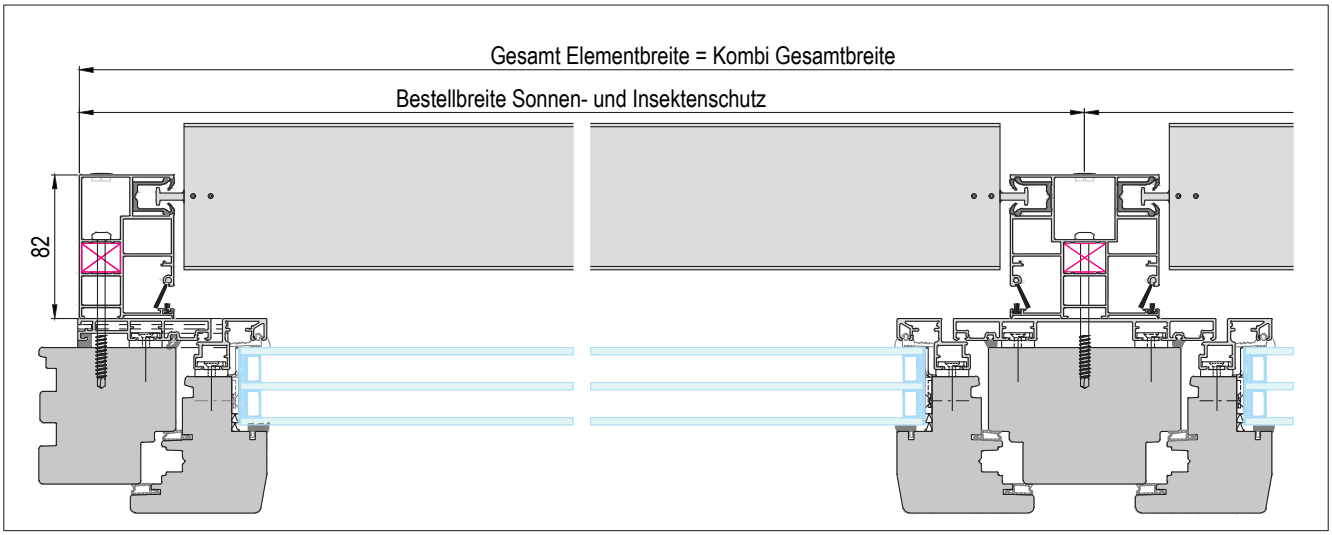


**Führungsschiene = KSS082A054**
Kombielement mit IG Rollo integriert

GS-Suntec_RAVO_IG-RO-IN_001

## *RAFE – Raffstore Fenster*

| | Sicht | Putz 0mm |
|---|---|---|
| **Blende Sicht / Putz 0mm ohne hinterer Umkantung (BLS04)**<br>- Standard<br>- ohne Insektenschutz<br><br>**Blendenmaße:**<br>P = 0<br>H1 = 180 / 220 / 260 / 300<br>H2 ≤ H1<br>T1 = 122 / 142<br>T2 = 0 | 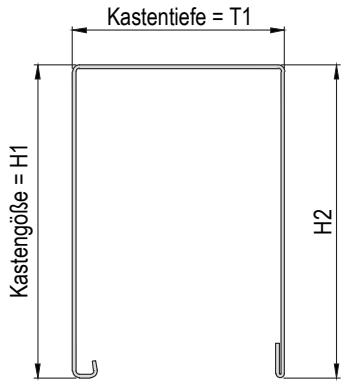 | 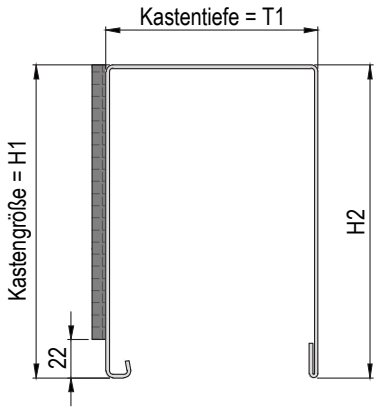 |
| **Blende Sicht / Putz 0mm mit hinterer Umkantung (BLS05)**<br>- Drehtürausführung<br>- Schiebeanlage einflügelig<br>- Plissee<br><br>**Blendenmaße:**<br>P = 0<br>H1 = 180 / 220 / 260 / 300<br>H2 ≤ H1<br>T1 = 122 / 142<br>T2 = 19 | 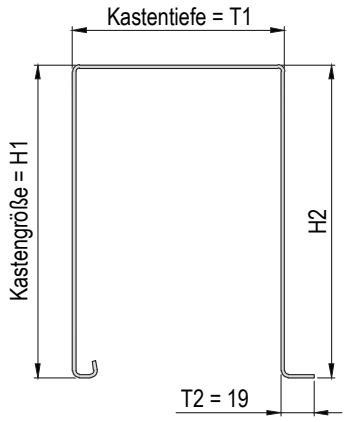 | 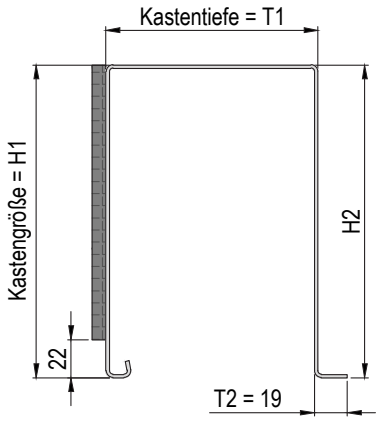 |
| **Blende Sicht / Putz 0mm mit hinterer Umkantung (BLS05)**<br>- Schiebeanlage zweiflügelig<br>- Rolloausführung<br><br>**Blendenmaße:**<br>P = 0<br>H1 = 180 / 220 / 260 / 300<br>H2 ≤ H1<br>T1 = 122 / 142<br>T2 = 39 | 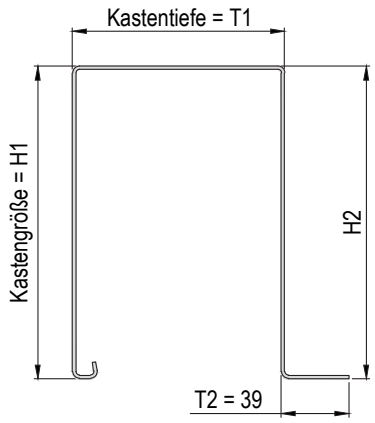 | 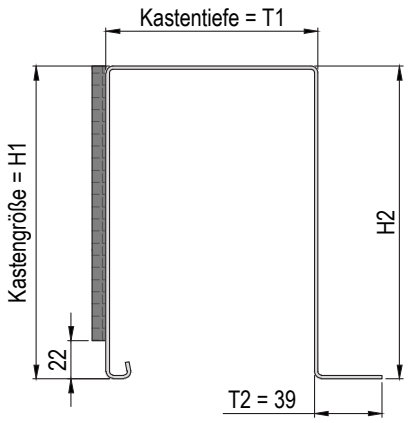 |

| Lamellentyp | | Maximale Elementhöhe sieheTabelle Pakethöhe | max. Fläche Getriebe | max. Fläche Motor |
|---|---|---|---|---|
| C80 - Lamelle | | max. / min. Breite siehe Preisliste | ~ 6 m² | ~ 16 m² |
| Z73 - Lamelle | | max. / min. Breite siehe Preisliste | ~ 4,7 m² | ~ 13,5 m² |
| Z93 - Lamelle | | Bei BLS04 und BLS05 nur mit T1 = 142 möglich | ~ 4,7 m² | ~ 13,5 m² |

**Blende Sicht und Putz 0mm haben die gleichen Blendenmaße und Führungsschienen.**

GS-Suntec_RAFE_001

| | Putz 6mm | Putz 40mm |
|---|---|---|
| **Blende Putz 6mm / 40mm ohne hinterer Umkantung (BLP04)**<br>- Standard<br>- ohne Insektenschutz<br><br>**Blendenmaße:**<br>P = 16 oder 50<br>H1 = 180 / 220 / 260 / 300<br>H2 ≤ H1<br>T1 = 122 / 142<br>T2 = 0 | 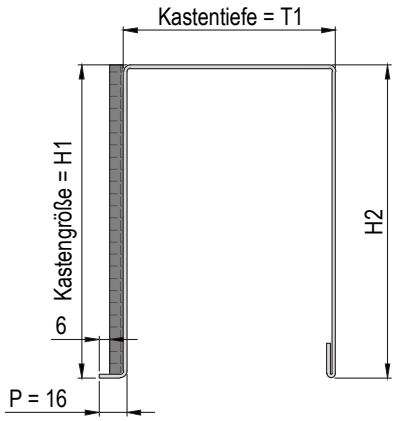 | 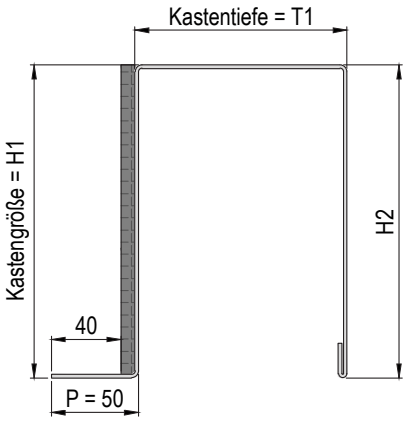 |
| **Blende Putz 6mm / 40mm mit hinterer Umkantung (BLP05)**<br>- Drehtürausführung<br>- Schiebeanlage einflügelig<br>- Plissee<br><br>**Blendenmaße:**<br>P = 16 oder 50<br>H1 = 180 / 220 / 260 / 300<br>H2 ≤ H1<br>T1 = 122 / 142<br>T2 = 19 | 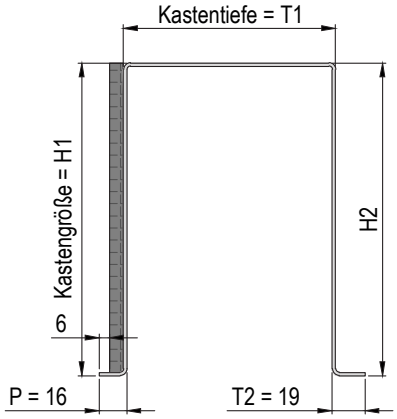 | 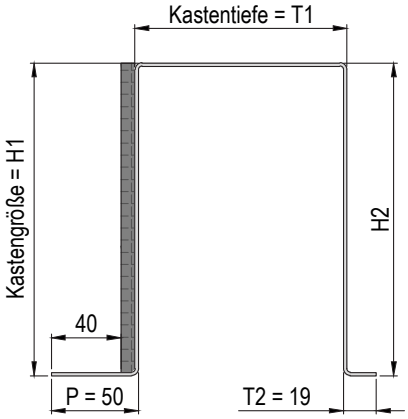 |
| **Blende Putz 6mm / 40mm mit hinterer Umkantung (BLP05)**<br>- Schiebeanlage zweiflügelig<br>- Rolloausführung<br><br>**Blendenmaße:**<br>P = 16 oder 50<br>H1 = 180 / 220 / 260 / 300<br>H2 ≤ H1<br>T1 = 122 / 142<br>T2 = 39 | 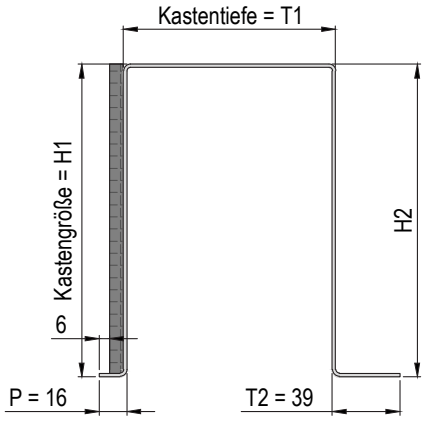 | 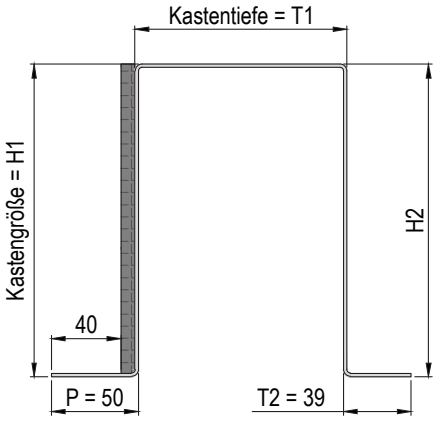 |

| Lamellentyp | | Maximale Elementhöhe sieheTabelle Pakethöhe | max. Fläche Getriebe | max. Fläche Motor |
|---|---|---|---|---|
| C80 - Lamelle | | max. / min. Breite siehe Preisliste | ~ 6 m² | ~ 16 m² |
| Z73 - Lamelle | | max. / min. Breite siehe Preisliste | ~ 4,7 m² | ~ 13,5 m² |
| Z93 - Lamelle | | max. / min. Breite siehe Preisliste | ~ 4,7 m² | ~ 13,5 m² |

GS-Suntec_RAFE_002

## Putzträgerplatte

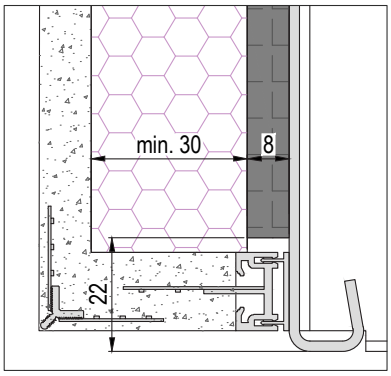


**Detail Anschluss WDVS**
EPS (λ = 0,031 W/mk) / lfm
Putzschiene 0mm

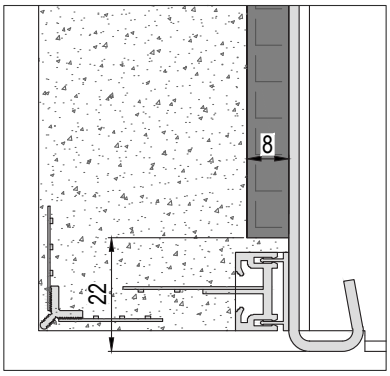


**Detail Anputzleiste**
EPS (λ = 0,031 W/mk) / lfm
Putzschiene 0mm

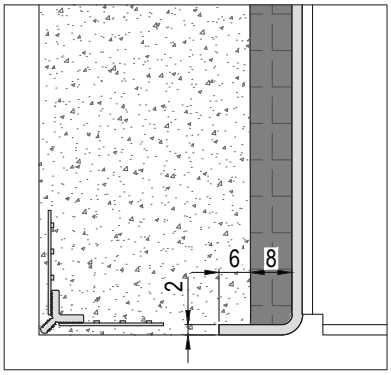


**Detail Putzschiene**
EPS (λ = 0,031 W/mk) / lfm
Putzschiene 6mm

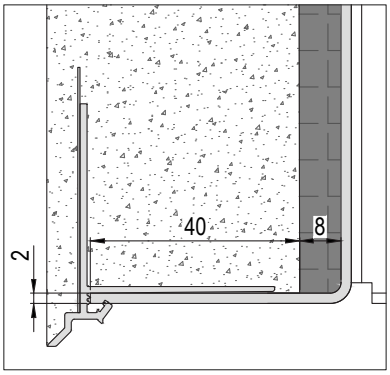


**Detail Putzschiene**
EPS (λ = 0,031 W/mk) / lfm
Putzschiene 40mm

## Sturzdämmung (optional)

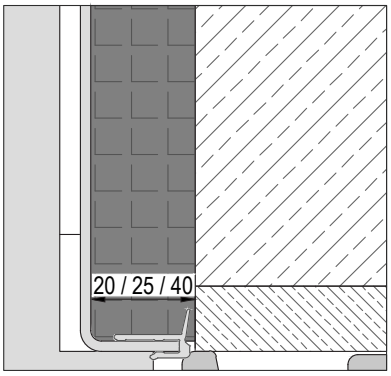


**Sturzdämmung 20 / 25 / 40mm**
EPS (λ = 0,031 W/mk) / lfm
Bei hinterer Umkantung mit Stockdichtung.
(Sturzdämmung 25mm nur
mit Sonderausführung)

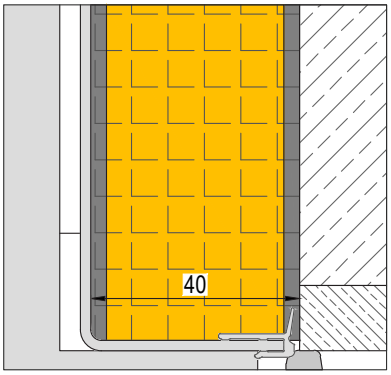


**Sturzdämmung Premium 25 / 40mm**
EPS-Resol (λ = 0,022 W/mk) / lfm
Bei hinterer Umkantung mit Stockdichtung.
(Sturzdämmung Premium 25mm nur
mit Sonderausführung)

Zum Anschluss an den Aluminiumschenkel des Kastens muss entsprechend der Putzrichtlinie mit einem Aufsteckprofil gearbeitet werden.

Bei geschlossener Kastenrückseite ist der Sonnenschutzkasten seitlich und oben zum Untergrund hin zu schließen oder der Bereich hinter der Kastenrückwand zum Baukörper hin weitgehend hohlraumfrei auszuführen.

Fassadenbündige oder über die Fassade hinausragende Kästen sind zu planen, vom Fassadensystem zu entkoppeln und nach Fertigstellung der Fassade zu montieren. Der Abstand zwischen Kasten und dem Putz muss seitlich und oben min. 5 mm betragen. Die entstehende Fuge an der Kastenoberseite ist schlagregensicher zu verschließen.

Siehe auch die Richtlinie für den Anschluss von Fenster, Sonnenschutz und Fassade.
(Herausgeber Plattform Fenster Österreich)

**Die von uns hier dargestellte Planungsmöglichkeit wird ohne jede rechtliche Verbindlichkeit und unter Ausschluss jeglicher Haftung dargestellt.**

GS-Suntec_RAFE_003

## C80 - Lamelle

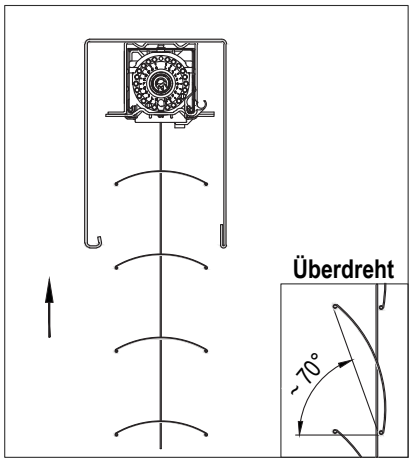


Behang fährt offen nach oben.
Optional kann der Behang auch so eingestellt werden, dass er überdreht nach oben fährt.

## Z73 - Lamelle

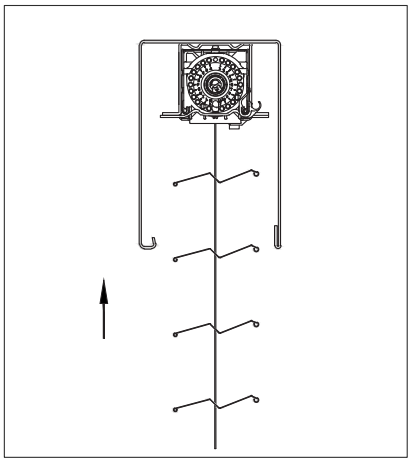

Behang fährt offen nach oben.

## Z93 - Lamelle

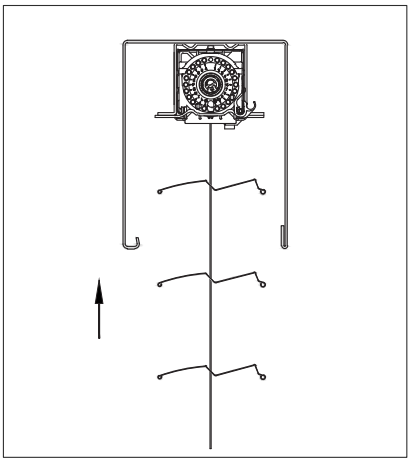

Behang fährt offen nach oben.

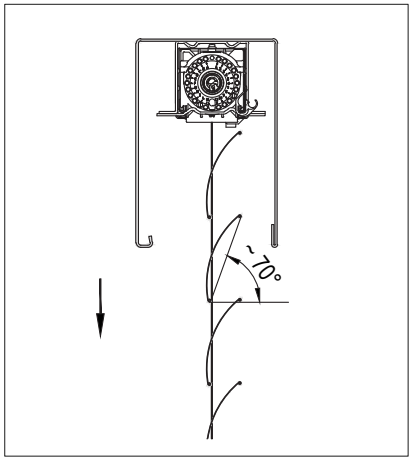


Behang fährt geschlossen nach unten.

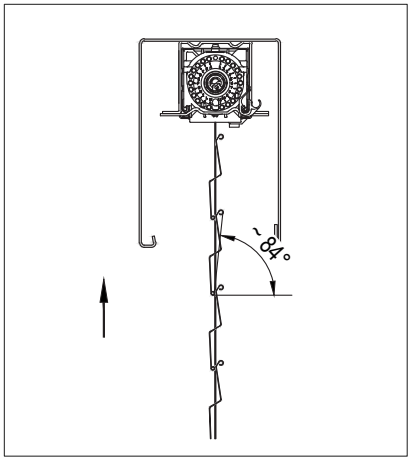


Behang fährt geschlossen nach unten.
Bei Seilführung ist die Lichtdichtheit nicht gewährleistet.

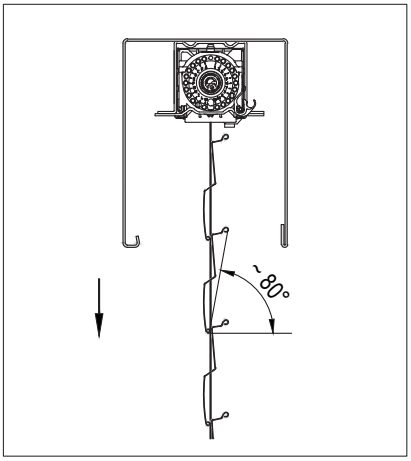


Behang fährt geschlossen nach unten.
Bei Seilführung ist die Lichtdichtheit nicht gewährleistet.

## Platzbedarf für C80

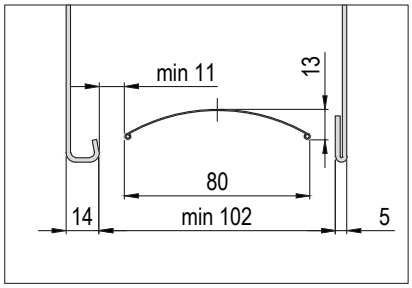


## Platzbedarf für Z73

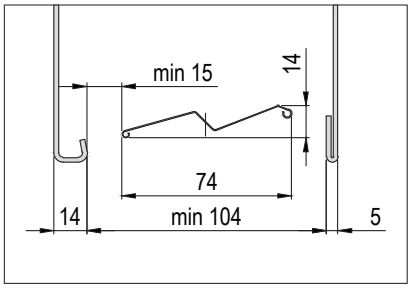


Bei einer Putz Umkantung,
kann der Abstand zur Blende
auf min. 11mm verkleinert werden.

## Platzbedarf für Z93

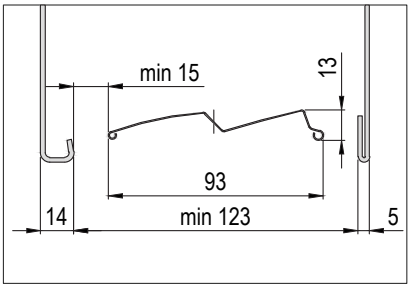


Bei einer Putz Umkantung,
kann der Abstand zur Blende
auf min. 11mm verkleinert werden.

GS-Suntec_RAFE_004

## Führungsschiene RAFE

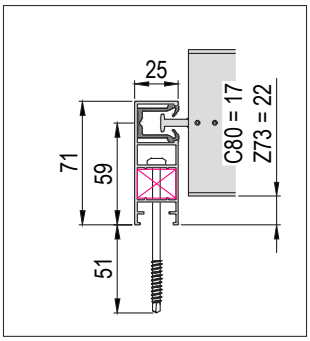


**S071**
Art.-Nr.: JBS071A025
Sicht 122 Standard

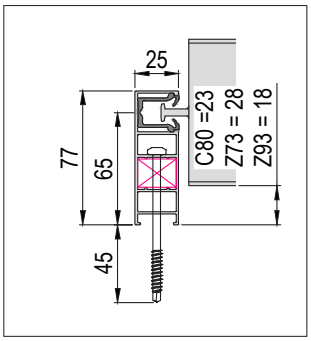


**S077**
Art.-Nr.: JBS077A025
Putz 122 Standard

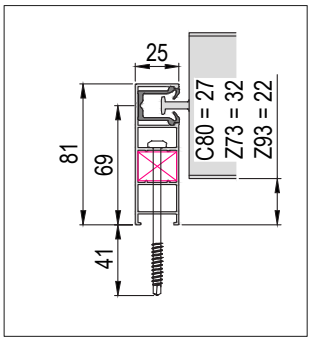


**S081**
Art.-Nr.: JBS081A025
Sicht 142 Standard

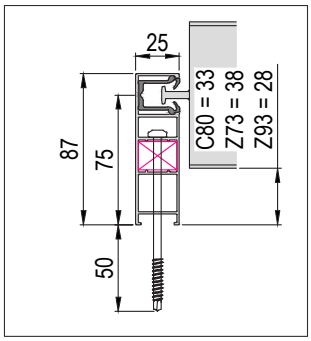


**S087**
Art.-Nr.: JBS087A025
Putz 142 Standard /
Sicht 122 DT-M / SA-1 / PL-M

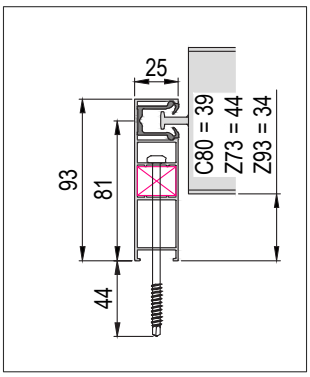


**S093**
Art.-Nr.: JBS093A025
Putz 122 DT-M / SA-1 / PL-M

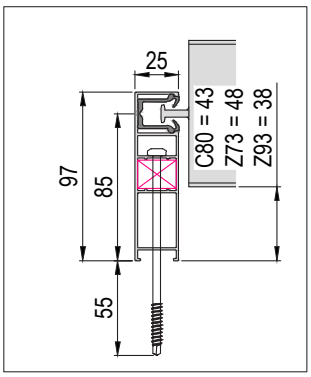


**S097**
Art.-Nr.: JBS097A025
Sicht 142 DT-M / SA-1 / PL-M

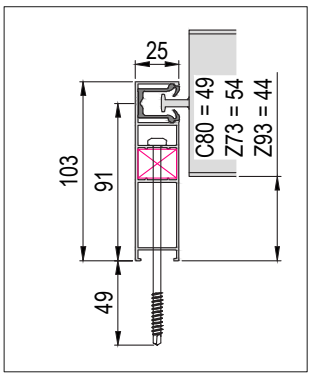


**S103**
Art.-Nr.: JBS103A025
Putz 142 DT-M / SA-1 / PL-M

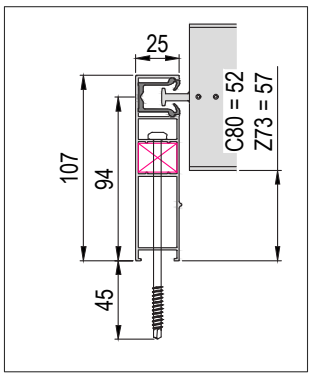


**S107**
Art.-Nr.: JBS107A026
Sicht 122 RO / SA-1/2-M

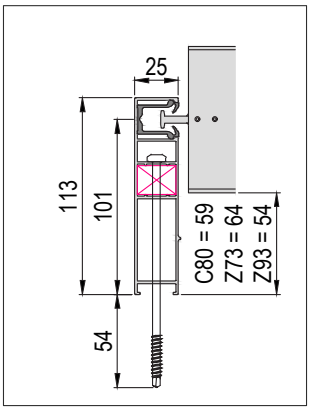


**S113**
Art.-Nr.: JBS113A026
Putz 122 RO / SA-1/2-M

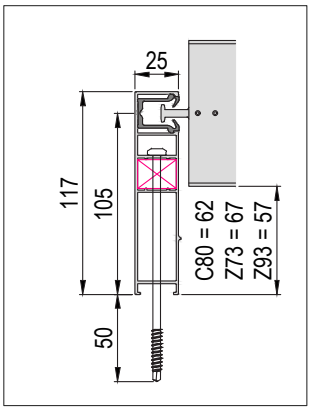


**S117**
Art.-Nr.: JBS117A026
Sicht 142 RO / SA-1/2-M

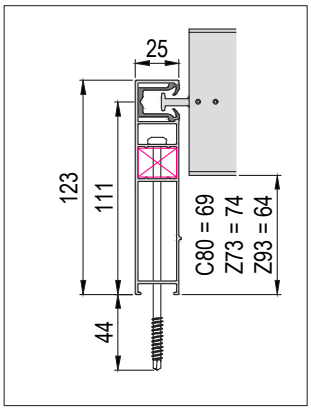


**S123**
Art.-Nr.: JBS123A026
Putz 142 RO / SA-1/2-M

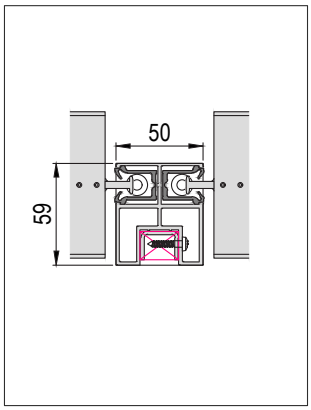


**DS059**
Art.-Nr.: JBS059A050
Variabel einsetztbar

## Führungsschienen Adapter 10 / 20 / 40mm

- **ACHTUNG:** Mit Adaptern ist der Kasten hinten nicht bündig!
- Schraubenlänge müssen optional länger angegeben werden.
- Für andere Adaptertiefen, werden die Adapter kombiniert.
- Adapter 10mm können nicht miteinander kombiniert werden!

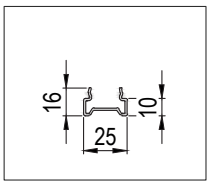


**Adapter 10mm**
Art.-Nr.: JSS025A016

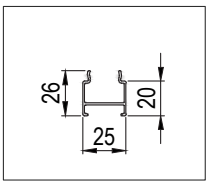


**Adapter 20mm**
Art.-Nr.: JSS025A026

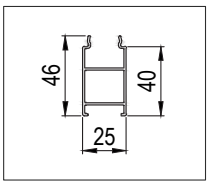


**Adapter 40mm**
Art.-Nr.: JSS025A046

GS-Suntec_RAFE_005

## Tabellenübersicht Führungsschiene RAFE

| Art. Nr.: | Einbausituation | T1 | T2 | Achse | Verwendete Schrauben | Schraubentiefe [mm] |
|---|---|---|---|---|---|---|
| JBS071A025 | Sicht | 122 | 0 | 59 | 6 x 85 | 51 |
| JBS077A025 | Putz | 122 | 0 | 65 | 6 x 85 | 45 |
| JBS081A025 | Sicht | 142 | 0 | 69 | 6 x 85 | 41 |
| JBS087A025 | Putz | 142 | 0 | 75 | 6 x 100 | 50 |
| JBS087A025 | Sicht | 122 | 19 | 75 | 6 x 100 | 50 |
| JBS093A025 | Putz | 122 | 19 | 81 | 6 x 100 | 44 |
| JBS097A025 | Sicht | 142 | 19 | 85 | 6 x 100 | 40 |
| JBS103A025 | Putz | 142 | 19 | 91 | 6 x 115 | 49 |
| JBS107A026 | Sicht | 122 | 39 | 94 | 6 x 115 | 45 |
| JBS113A026 | Putz | 122 | 39 | 101 | 6 x 130 | 54 |
| JBS117A026 | Sicht | 142 | 39 | 105 | 6 x 130 | 50 |
| JBS123A026 | Putz | 142 | 39 | 111 | 6 x 130 | 44 |
| JBS059A050 | variabel | variabel | variabel | variabel | 4 x 20 | - |

**Führungsschiene Sicht wird auch bei Putz 0mm verwendet.**
Sämtlicher integrierter Insektenschutz ist auch vorgerichtet möglich.

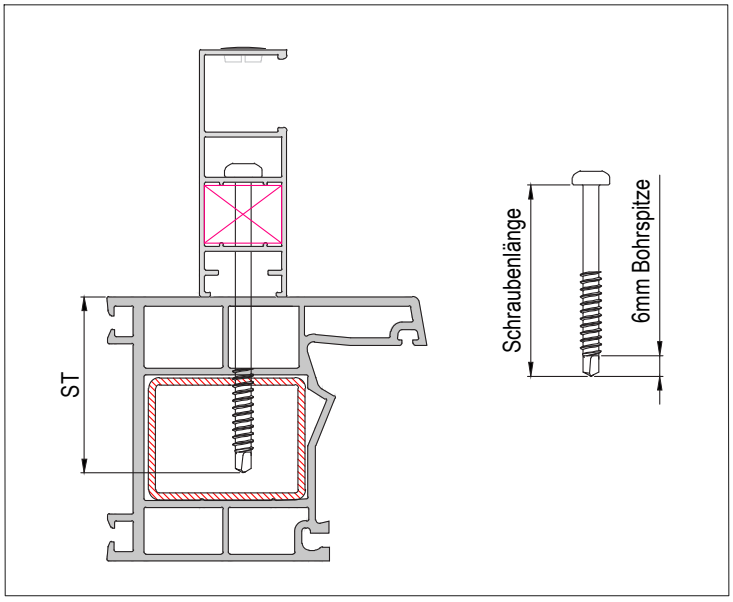


Die Schraubtiefe (ST) sollte die Stahl-Armierung des Kunststoffprofils vom Fensterstock durchbohren, damit ein sicherer Halt gewährleistet werden kann.

| Mögliche Schrauben | | |
|---|---|---|
| Art.-Nr.: | Ø [mm] | Schraubenlänge [mm] |
| KSZ039A011 | 6 | 35 |
| KSZ059A011 | 6 | 55 |
| KSZ074A011 | 6 | 70 |
| KSZ089A011 | 6 | 85 |
| KSZ104A011 | 6 | 100 |
| KSZ119A011 | 6 | 115 |
| KSZ134A011 | 6 | 130 |
| ILZ023A008 | 4 | 20 |

Optional können andere Schrauben ausgewählt werden.

| H1 | Bestellhöhe [mm] | Min. Pakethöhe [mm] | | |
|---|---|---|---|---|
| | | C80 | Z93 | Z73 |
| 180 | 1000 | 142 | 149 | 152 |
| | 1100 | 145 | 154 | 161 |
| | 1200 | 153 | 158 | 169 |
| | 1300 | 157 | 163 | 174 |
| 220 | 1400 | 164 | 173 | 182 |
| | 1500 | 168 | 182 | 187 |
| | 1600 | 172 | 187 | 195 |
| | 1700 | 178 | 191 | 204 |
| | 1800 | 183 | 195 | 208 |
| | 1900 | 182 | 200 | 217 |
| | 2000 | 191 | 206 | 221 |
| | 2100 | 199 | 211 | 230 |
| | 2200 | 202 | 216 | 234 |
| 260 | 2300 | 210 | 221 | 243 |
| | 2400 | 214 | 230 | 251 |
| | 2500 | 228 | 240 | 255 |
| | 2600 | 233 | 248 | 264 |
| | 2700 | 235 | 255 | 268 |
| 300 | 2800 | 243 | 260 | 277 |
| | 2900 | 247 | 264 | 286 |
| | 3000 | 252 | 269 | 290 |
| | 3100 | 256 | 274 | 298 |
| | 3200 | 262 | 279 | 303 |
| | 3300 | 268 | 288 | 311 |
| | 3400 | 273 | 293 | 320 |
| | 3500 | 277 | 298 | 324 |
| | 3600 | 281 | 303 | 333 |
| | 3700 | 288 | 308 | 337 |
| | 3800 | 292 | 317 | 346 |

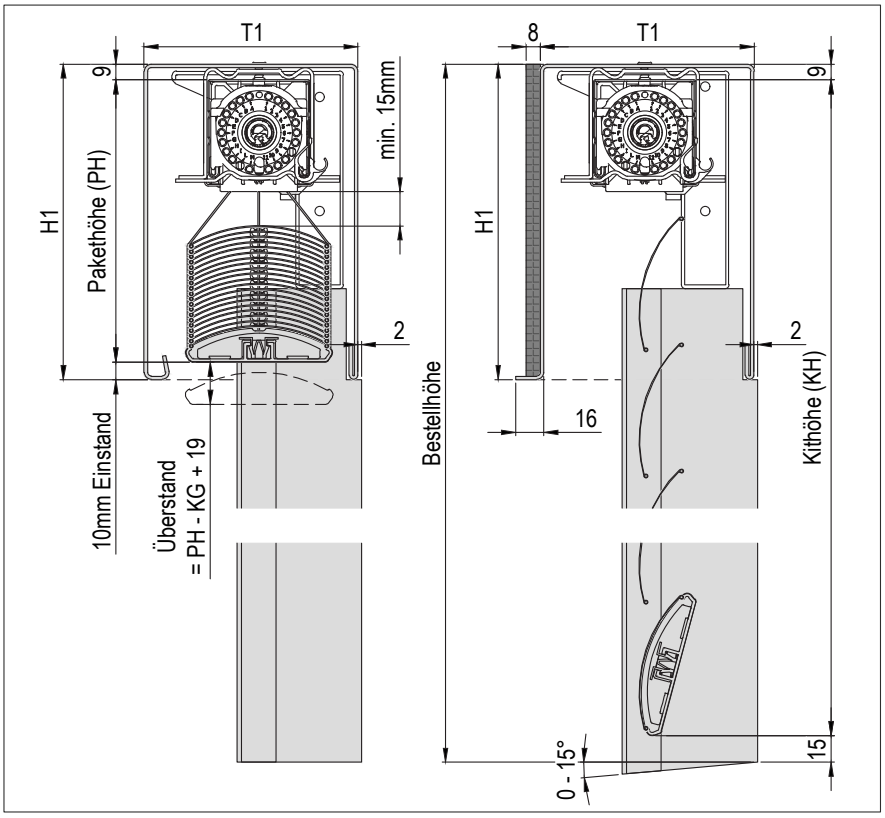


Führungsschiene mit Schrägschnitt 0° bis 15° möglich.

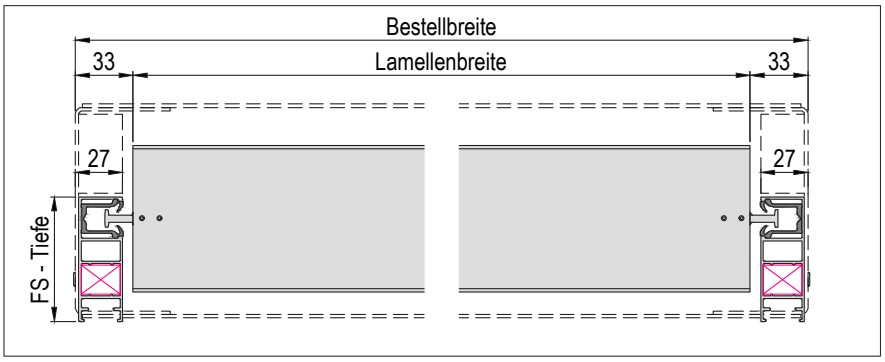


**Bestellbreite = Seitenteil Außenkante.**
Aus technischen Gründen stehen die Nieten jeweils ca. 1mm über die Seitenteile hinaus.

| max. Bestellhöhe bei 10mm Einstand | | | |
|---|---|---|---|
| Kastengröße | C80 | Z93 | Z73 |
| 180 | 1300 | 1200 | 1100 |
| 220 | 2200 | 2000 | 1700 |
| 260 | 2700 | 2500 | 2300 |
| 300 | 3600 | 3200 | 2900 |

Beispiel: PH = 243mm
- H1 = 260mm
+ 19mm
Überstand = 2mm

## Revision bei Putz

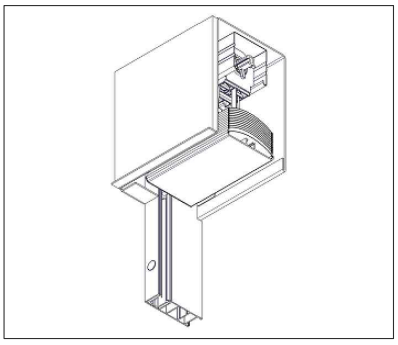

Um die Demontage des Raffstores gewährleisten zu können, darf der Kasten nicht über die Führungsschiene hinaus eingeputz werden.

GS-Suntec_RAFE_007

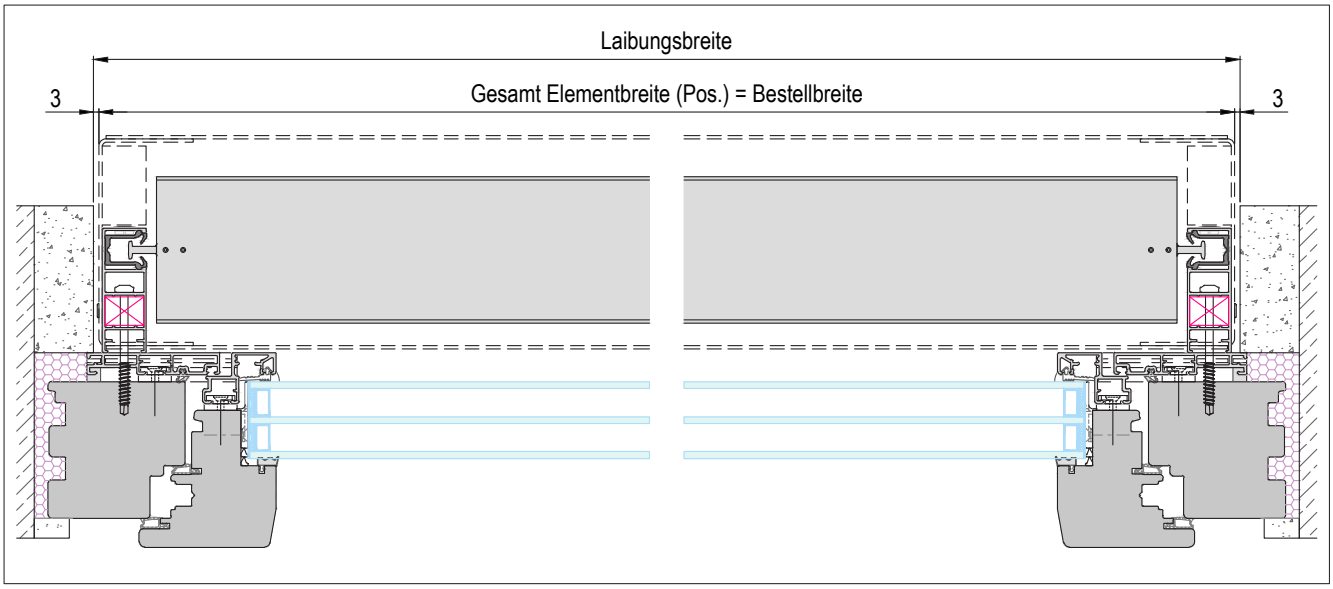


**Einzelelement**
Ansicht von innen, links nach rechts

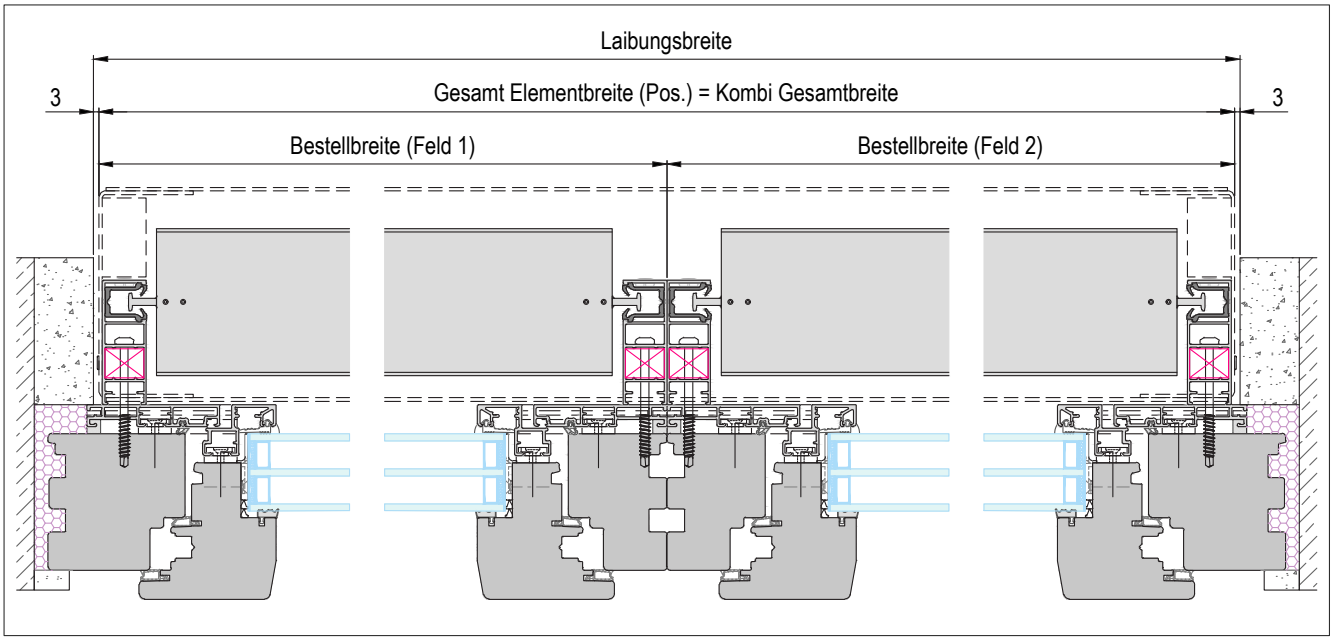


**Kombination mit 2 Stöcken**
Ansicht von innen, links nach rechts

**Sämtliche Bestellmaße und Insektenschutzausführungen sind für Sicht und Putz identisch.**
**Mehrteilige Behänge können optional, miteinander gekoppelt ausgeführt werden.**

GS-Suntec_RAFE_008

## Getriebeaustritt

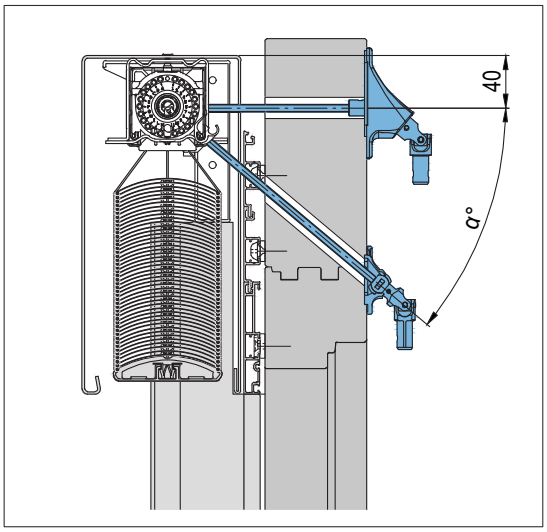


α° = 45° (Standard)

## Durchführung Getriebe

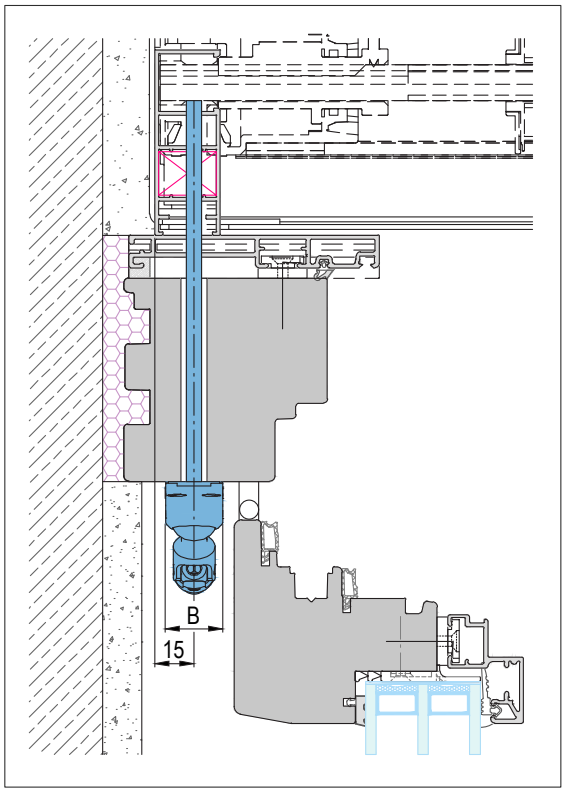


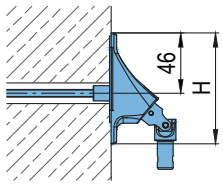


| | B [mm] | H [mm] |
|---|---|---|
| Getriebe 90° | 22 | 85 |
| Getriebe 45° | 22 | 52 |

## Antriebsausgang

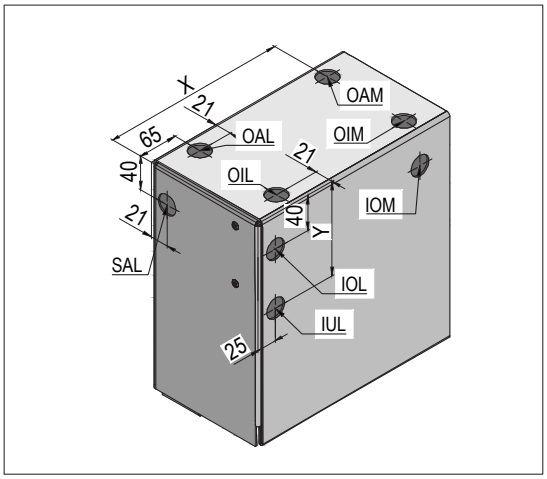


Der Antriebsausgang wird mit einer runden Kabeltülle abgedeckt.

## Optional in eckiger Ausführung

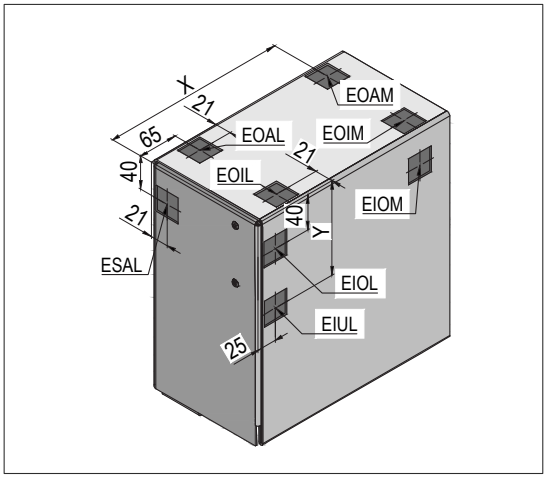


Ideal für Hirschmann Stecker oder bei Getriebe.
Bei eckiger Ausführung gibt es keine Abdeckung.

| Definition | Position |
|---|---|
| SAL / SAR | Seite außen links / rechts |
| IOL / IOM / IOR | innen oben links / mitte / rechts |
| IUL / IUR | innen unten links / rechts |
| OAL / OAM / OAR | oben außen links / mitte / rechts |
| OIL / OIM / OIR | oben innen links / mitte / rechts |

**Standard**
**Sicht: innen unten**
**Getriebe: innen unten in eckiger Ausführung**
**Putz: Seite außen (nicht auf Stoßseite möglich!)**
Antriebsseite links oder rechts auswählbar.
X = Bestellbreite / 2
Y = 97mm bei Kastentiefe 122; Y = 107mm bei Kastentiefe142

GS-Suntec_RAFE_009

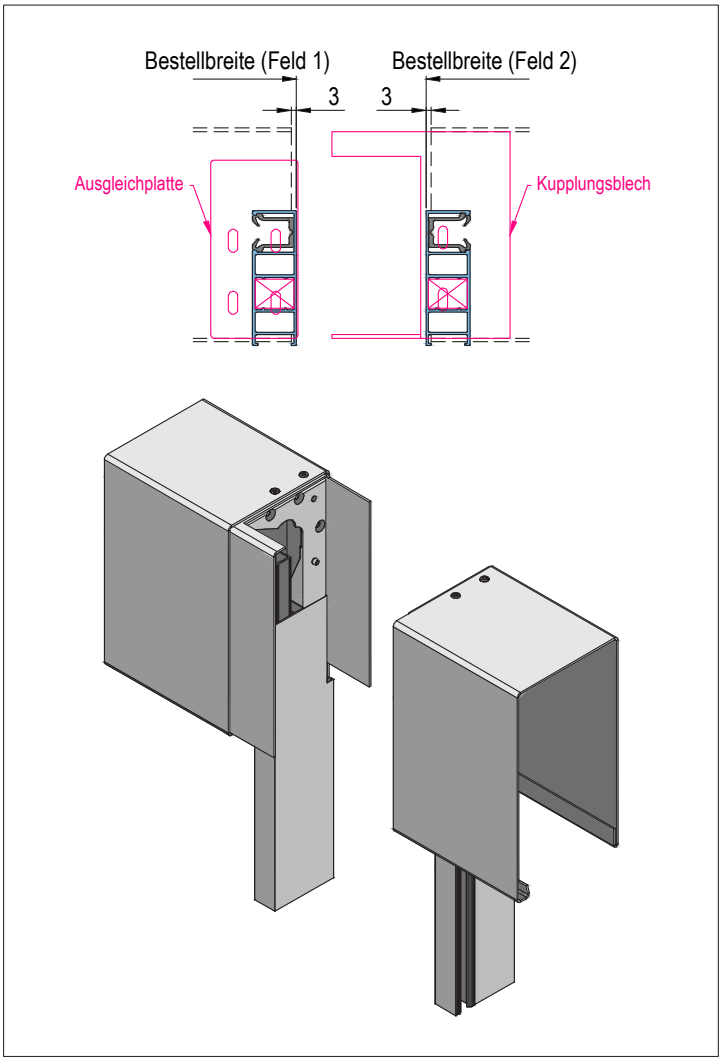


**Stoßverbindung lose**

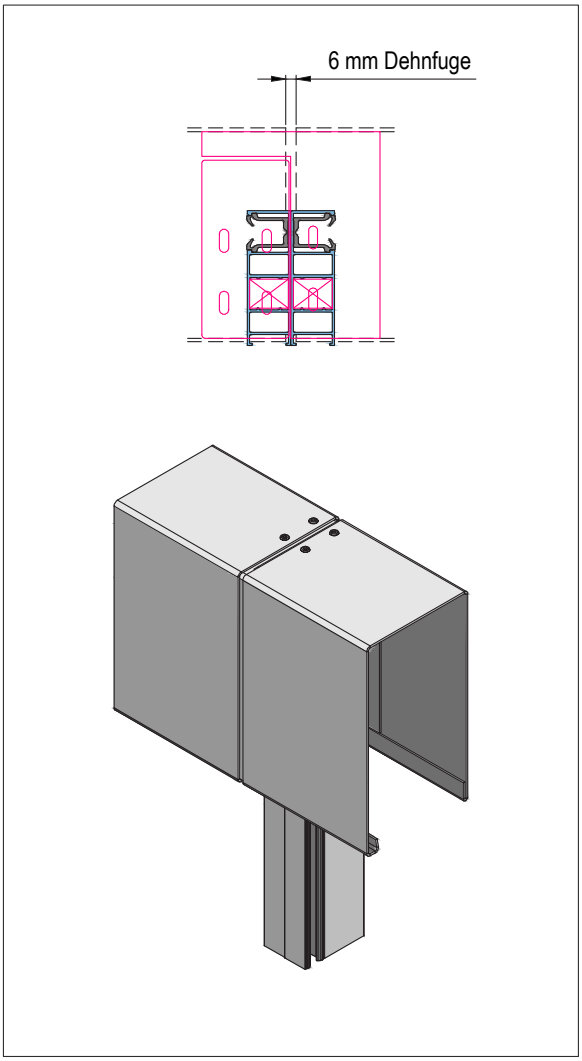


**Stoßverbindung montiert**

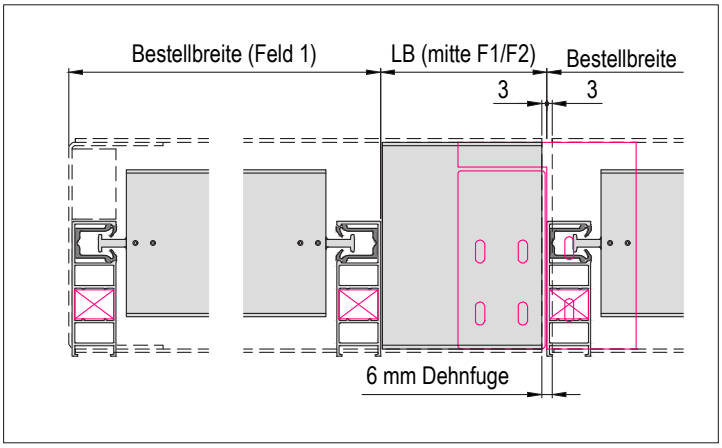


**Stoßverbindung mit leere Blende**

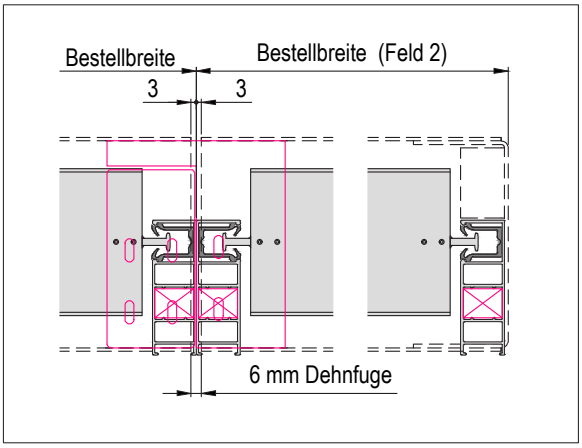


**Stoßverbindung ohne leere Blende**



GS-Suntec_RAFE_010

## Leere Blende (LB) außen

LB für die Bestellung notwendig.
Die Länge für LB wird am Fensterstock gemessen.

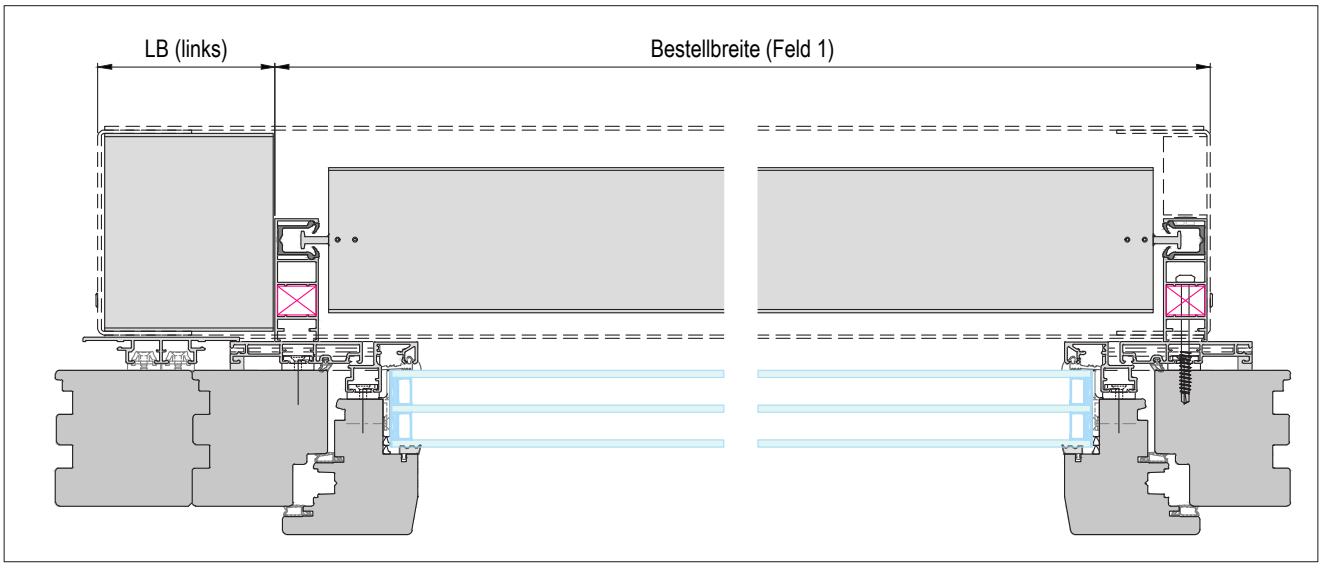


Um die leere Blende abgedecken zu können, muss sie min. 40mm haben

## Leere Blende (LB) mitte

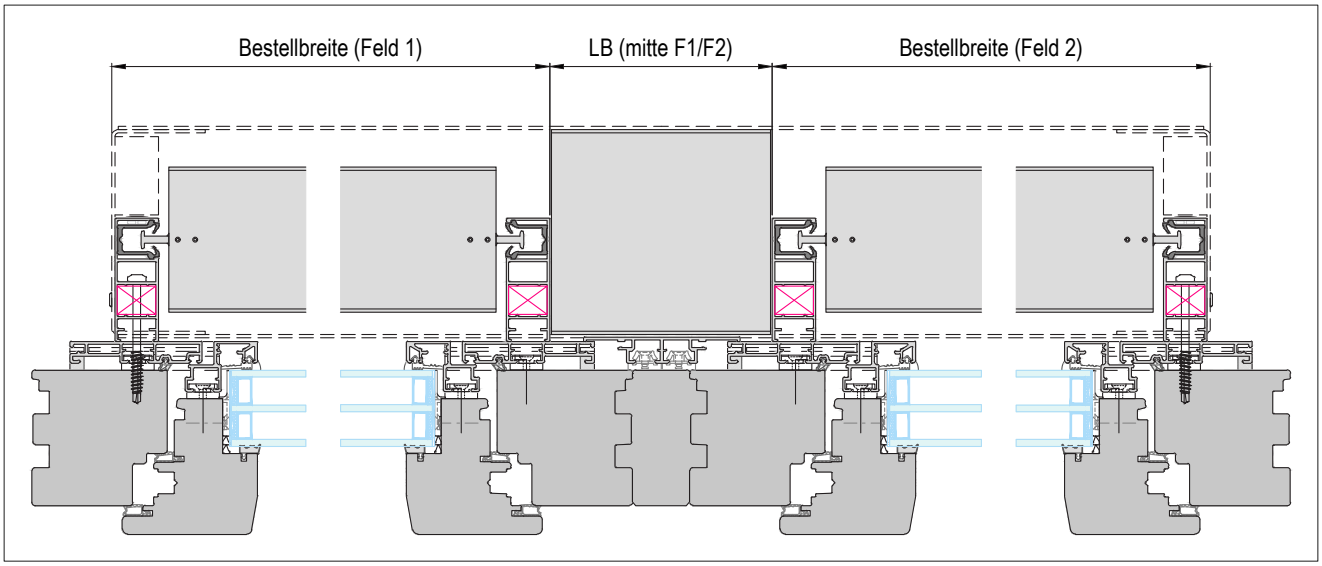


Um die leere Blende abgedecken zu können, muss sie min. 40mm haben

GS-Suntec_RAFE_011

## Leere Blende (LB) Außeneck

Standardmäßig 90°
LB und Winkel für die Bestellung notwendig.
Die Länge für LB wird am Fensterstock gemessen.

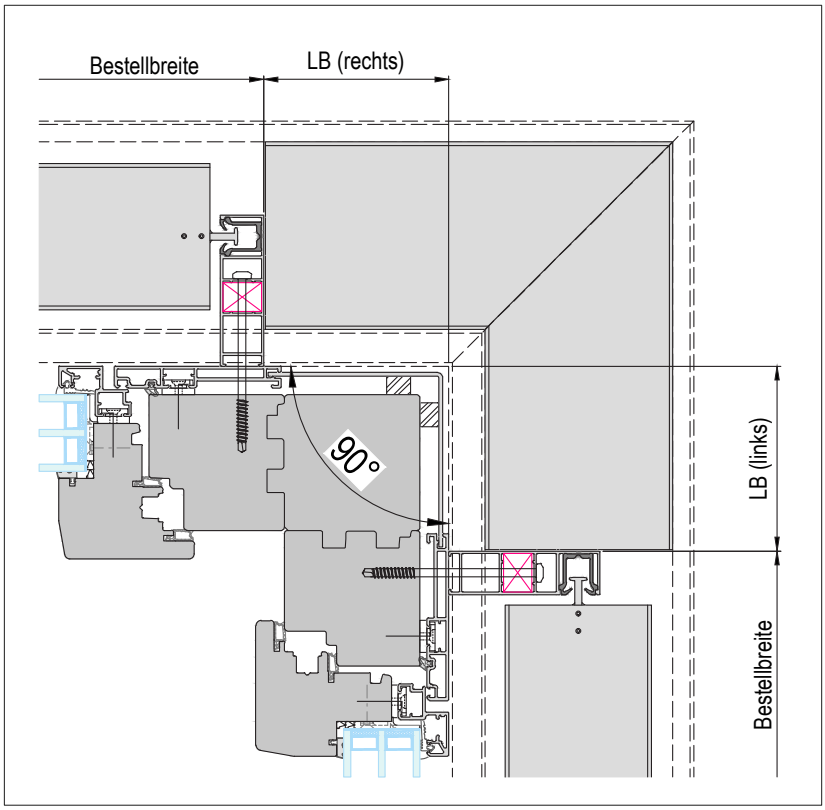


Um die leere Blende abgedecken zu können, muss sie min. 40mm haben

## Leere Blende (LB) Inneneck

Standardmäßig 90°
LB und Winkel für die Bestellung notwendig.
Die Länge für LB wird am Fensterstock gemessen.

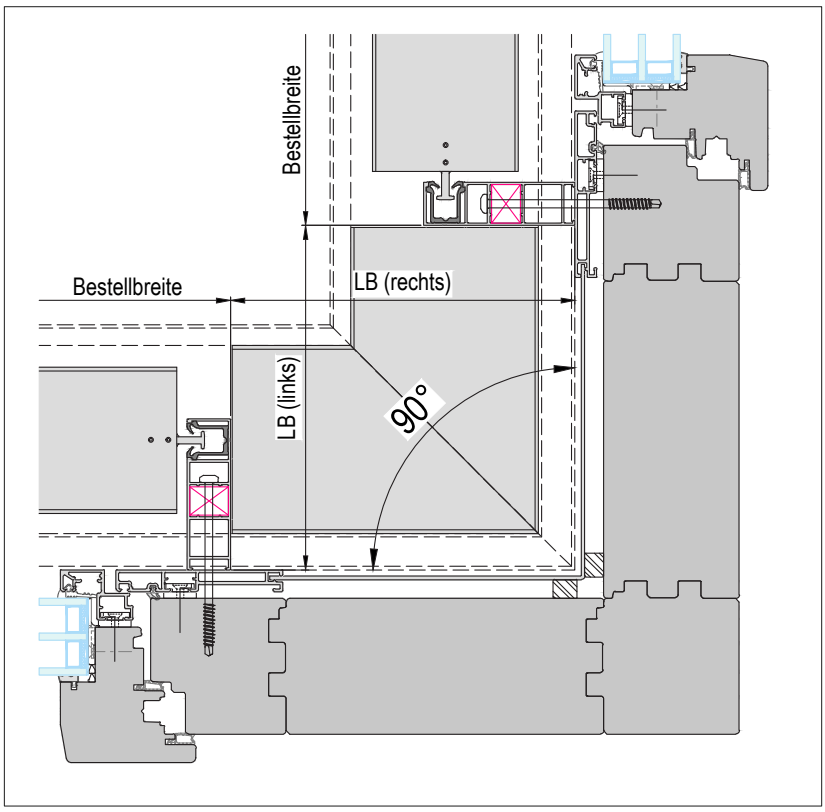


Um die leere Blende abgedecken zu können, muss sie min. Gesamtelementtiefe haben

GS-Suntec_RAFE_012

*IG Drehtür mit Montagerahmen*

## RAFE Sicht 122 / 142

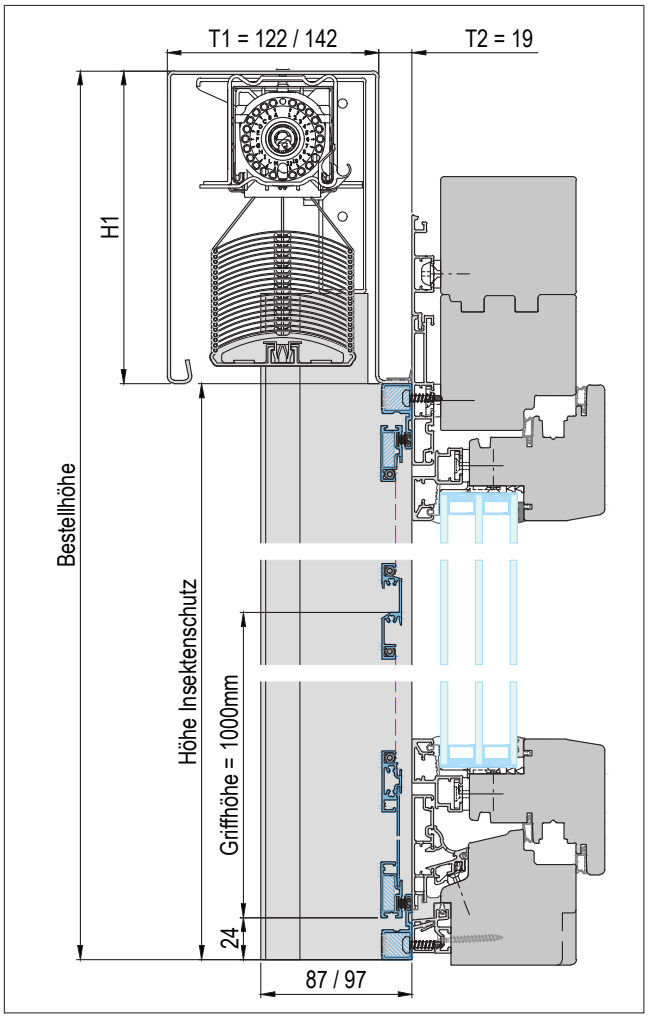


**T1 = 122 : JBS087A025 / T1 = 142 : JBS097A025**
KV = 0mm (bei Drehtürausführung nicht variabel)

## RAFE Putz 122 / 142

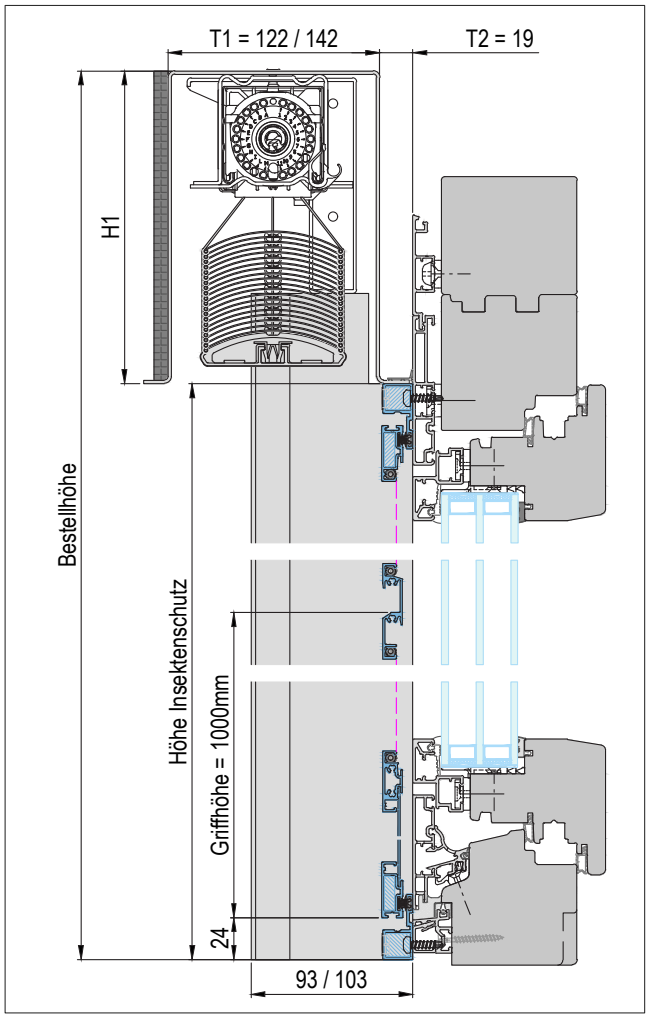


**T1 = 122 : JBS093A025 / T1 = 142 : JBS103A025**
KV = 0mm (bei Drehtürausführung nicht variabel)

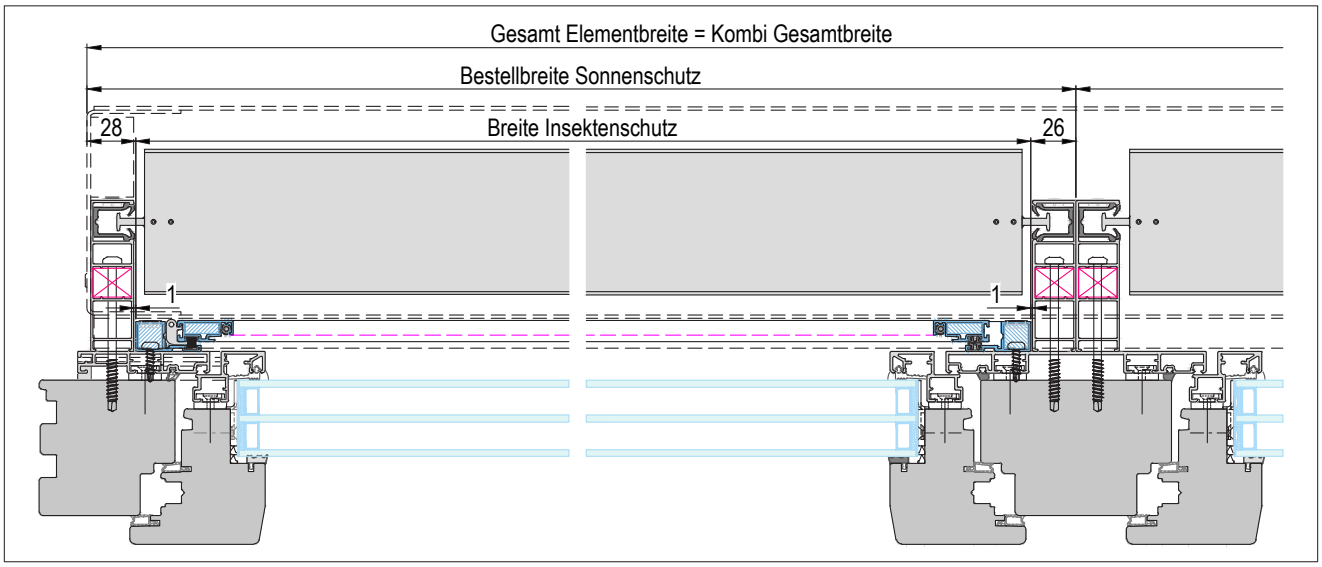


Kombielement mit Drehtür einflügelig
**Integrierte Version von DTF-18-1-M**

GS-Suntec_RAFE_IG-DT-1-M_001

## RAFE Sicht 122 / 142

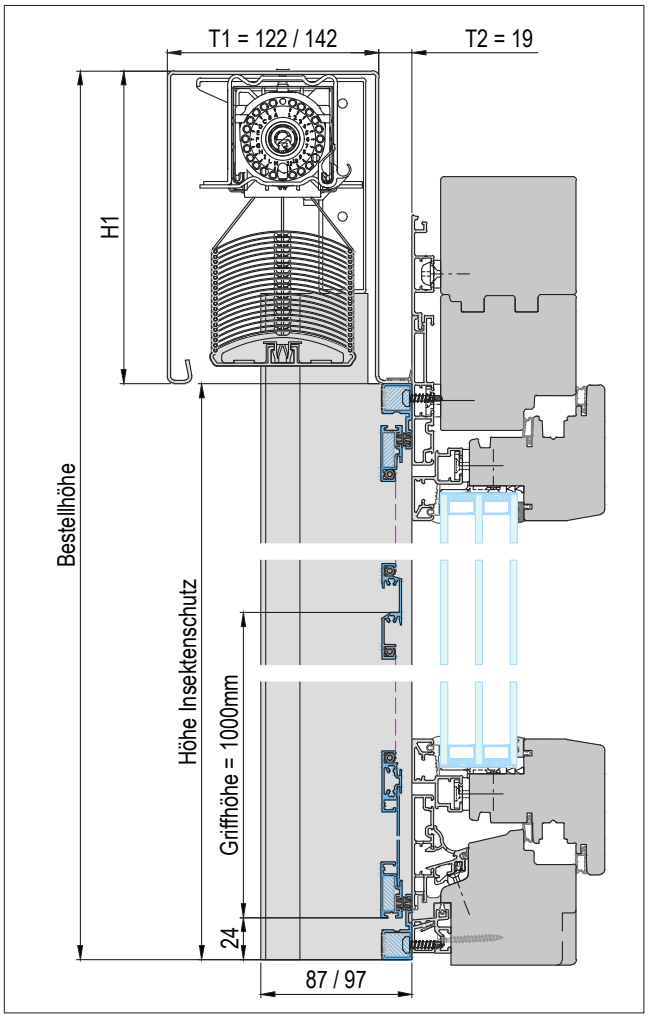


**T1 = 122 : JBS087A025 / T1 = 142 : JBS097A025**
KV = 0mm (bei Drehtürausführung nicht variabel)

## RAFE Putz 122 / 142

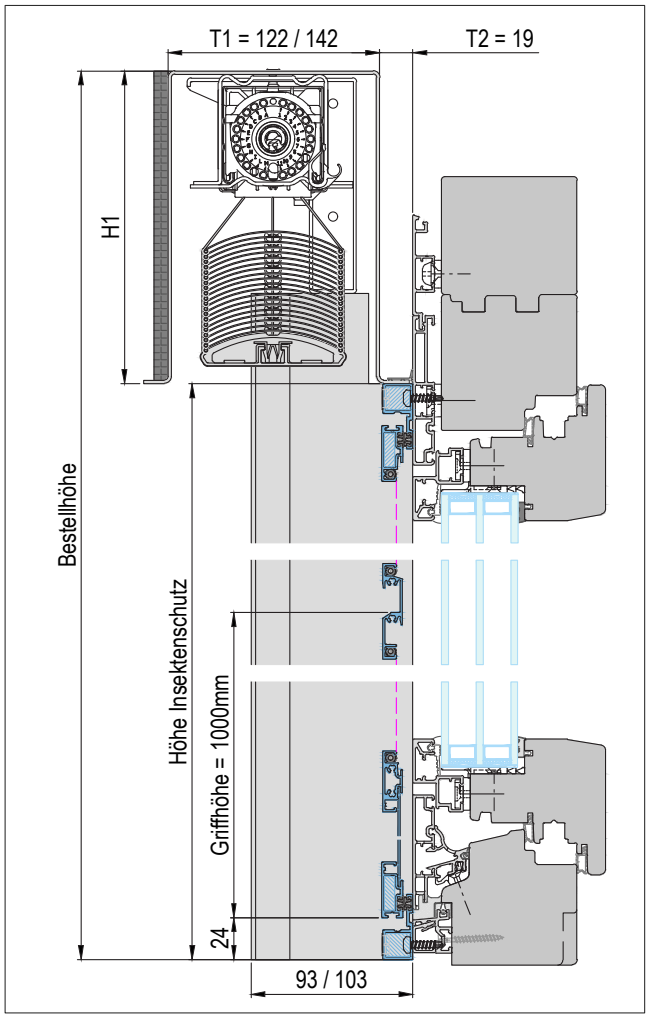


**T1 = 122 : JBS093A025 / T1 = 142 : JBS103A025**
KV = 0mm (bei Drehtürausführung nicht variabel)

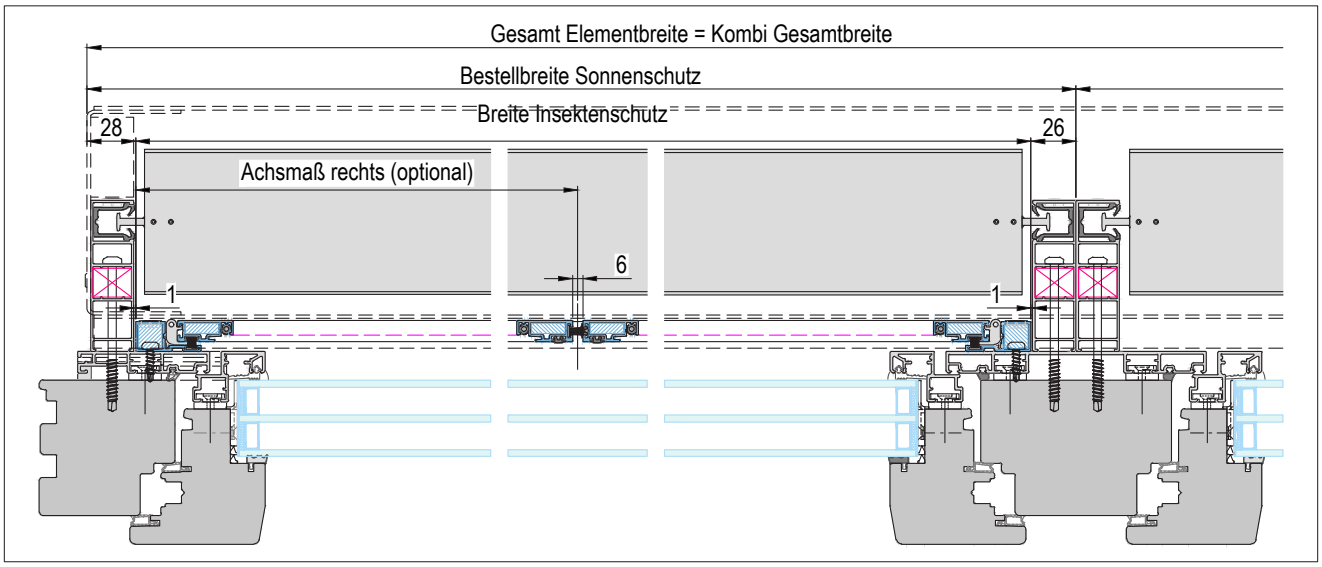


Kombielement mit Drehtür zweiflügelig
**Integrierte Version von DTF-18-2-M**

GS-Suntec_RAFE_IG-DT-2-M_001

*IG Schiebeanlage ohne Montagerahmen*

## RAFE Sicht 122 / 142

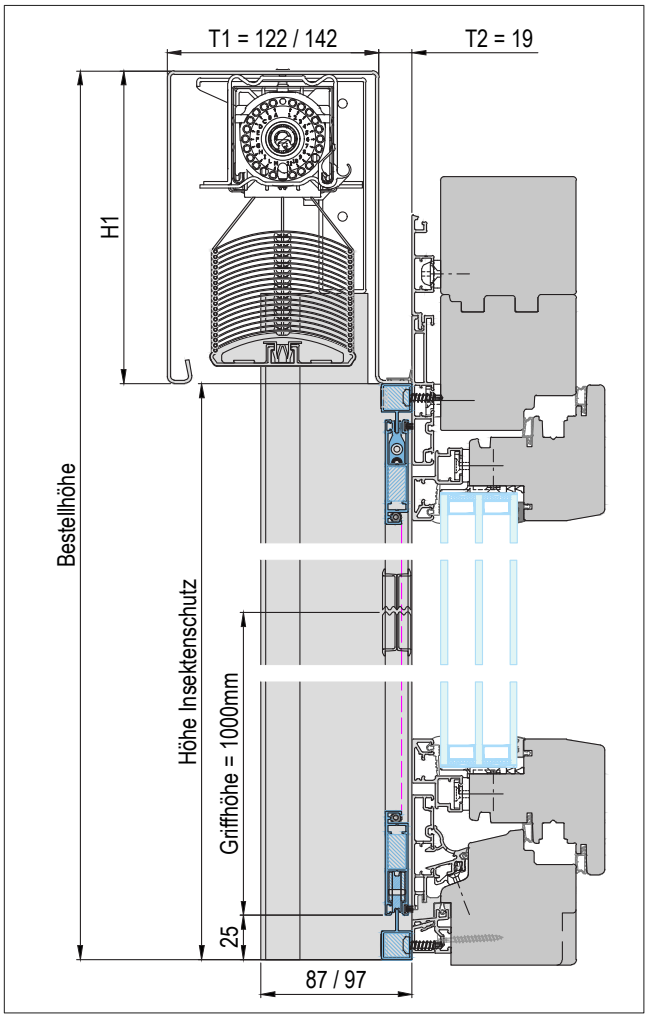


**T1 = 122 : JBS087A025 / T1 = 142 : JBS097A025**
KV = 0mm Standard, optional variabel

## RAFE Putz 122 / 142

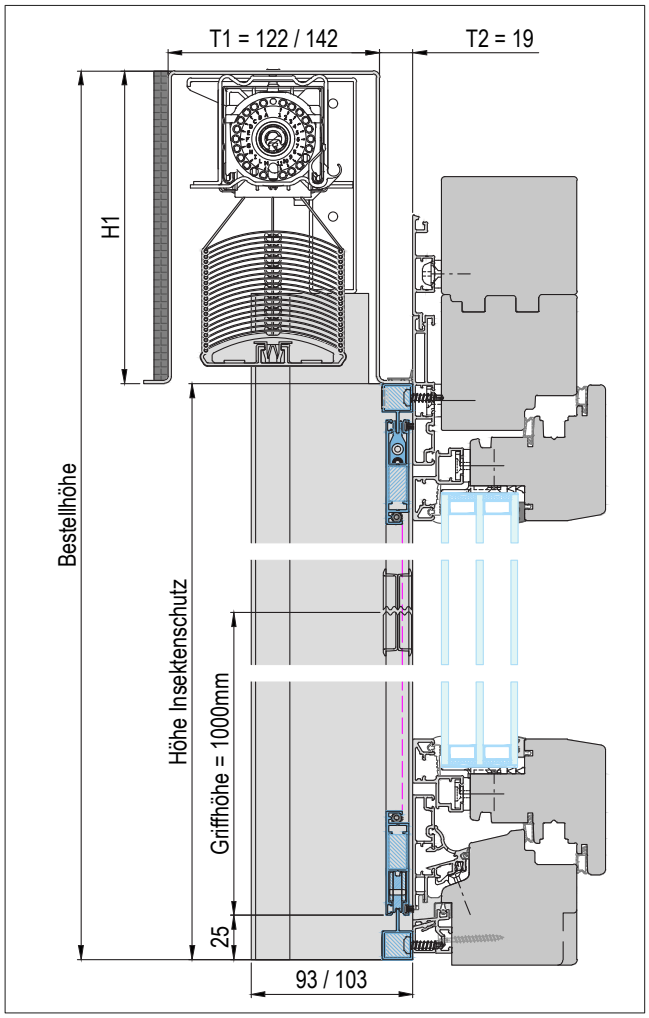


**T1 = 122 : JBS093A025 / T1 = 142 : JBS103A025**
KV = 0mm Standard, optional variabel

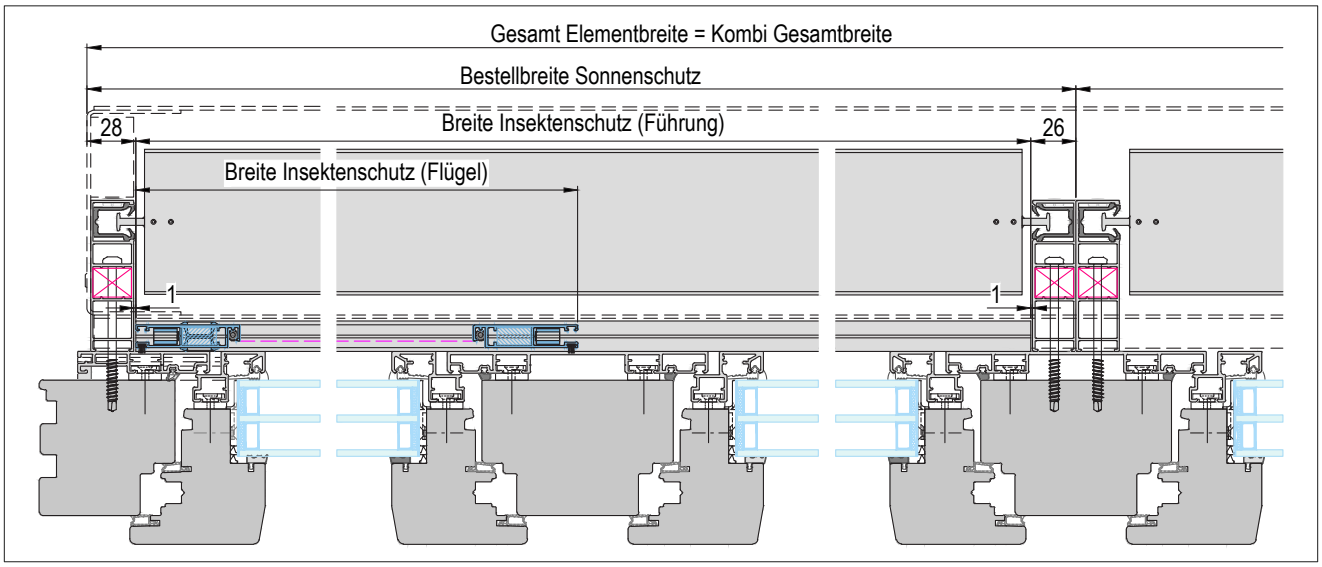


Kombielement mit Schiebeanlage einflügelig

**Integrierte Version von SAF-18-1**

GS-Suntec_RAFE_IG-SA-1_001

*IG Schiebeanlage mit Montagerahmen*

## RAFE Sicht 122 / 142

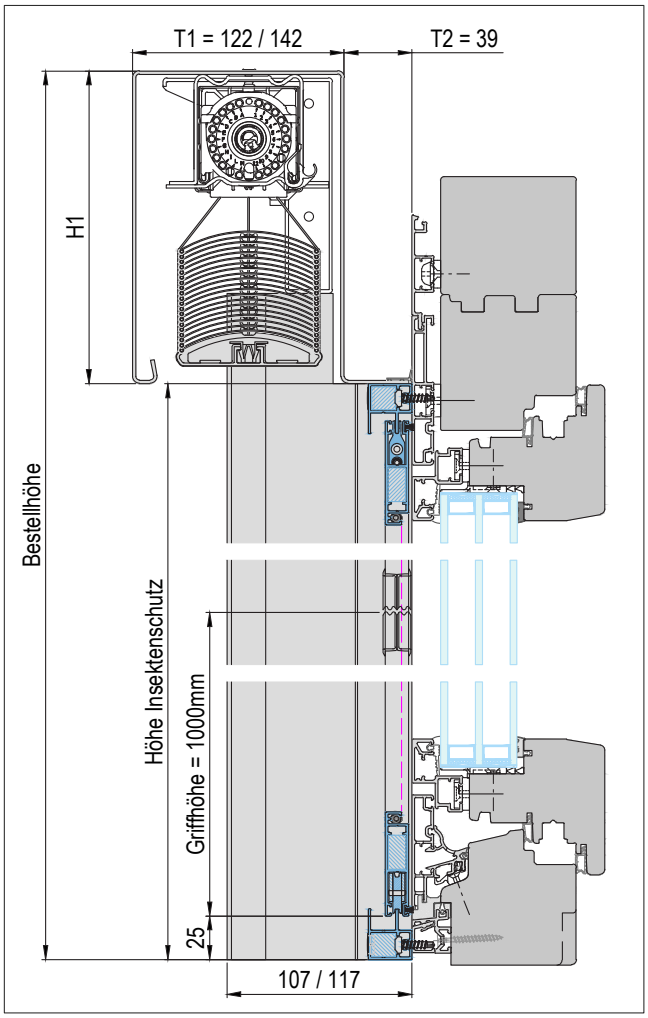


**T1 = 122 : JBS107A026 / T1 = 142 : JBS117A026**
KV = 0mm Standard, optional variabel

## RAFE Putz 122 / 142

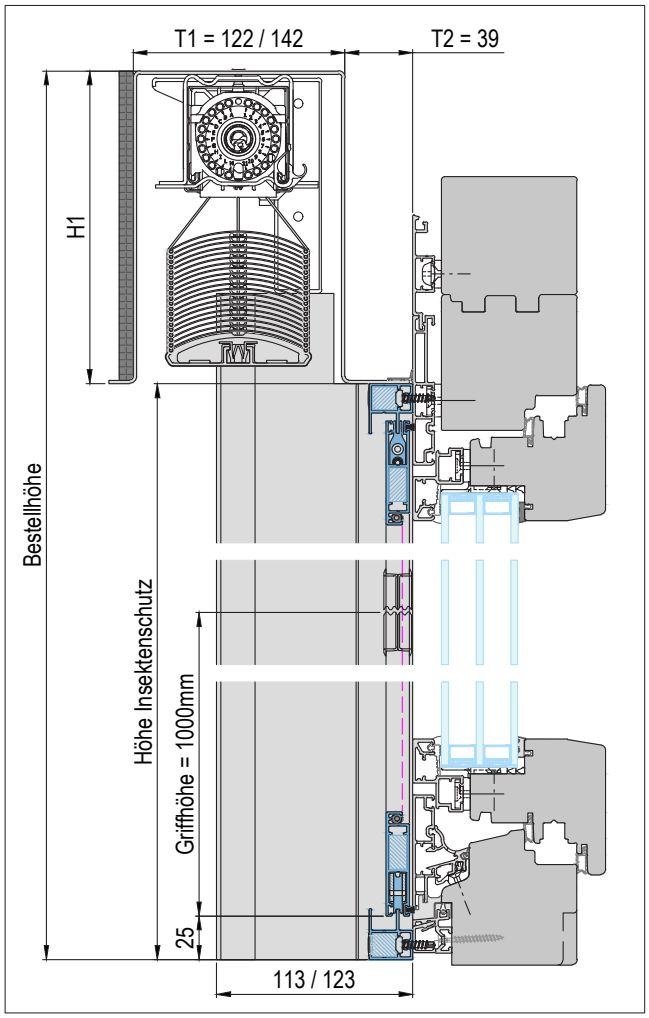


**T1 = 122 : JBS113A026 / T1 = 142 : JBS123A026**
KV = 0mm Standard, optional variabel

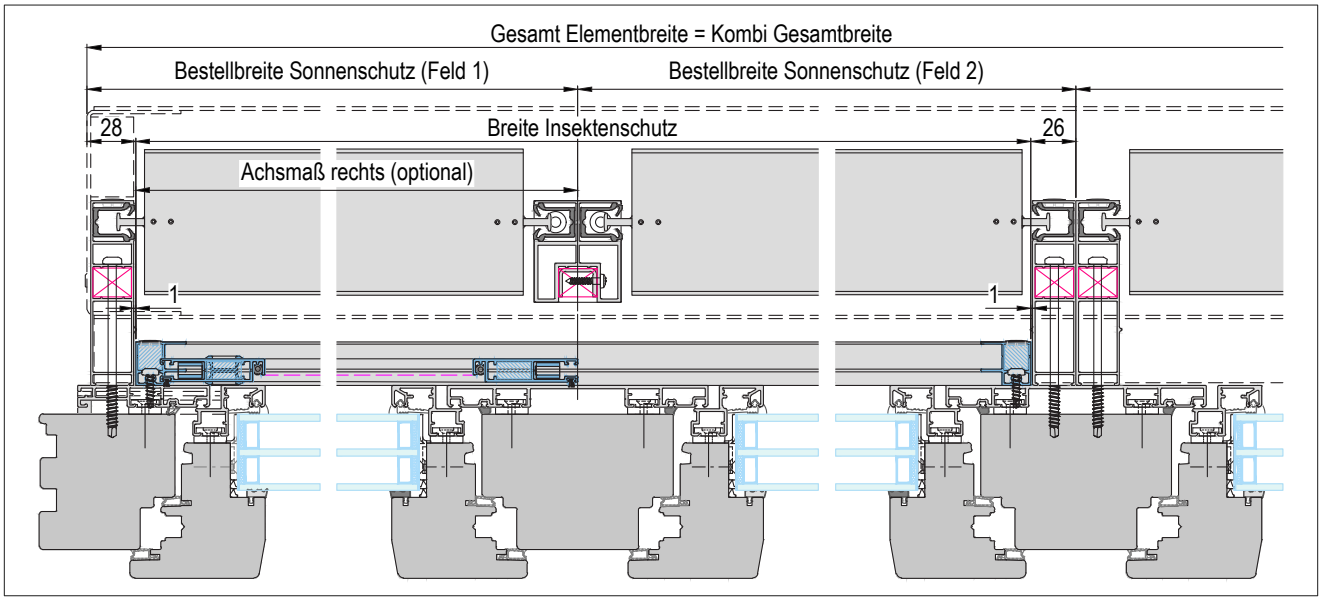


Kombielement mit IG Schiebeanlage einflügelig

**Integrierte Version von SAF-33-1-M**

GS-Suntec_RAFE_IG-SA-1-M_001

## RAFE Sicht 122 / 142

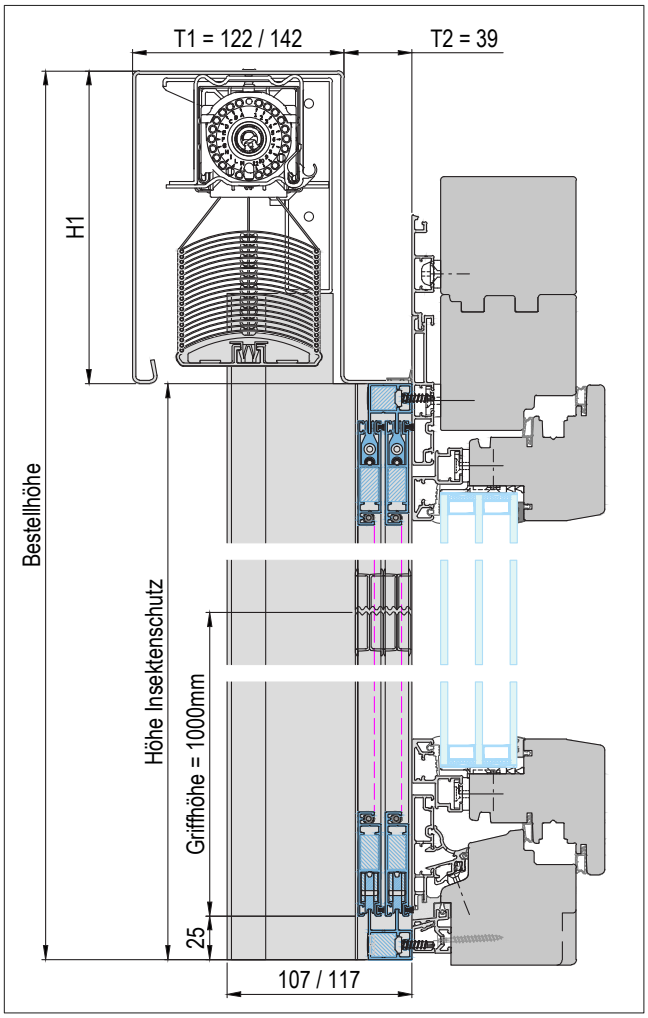


**T1 = 122 : JBS107A026 / T1 = 142 : JBS117A026**
KV = 0mm Standard, optional variabel

## RAFE Putz 122 / 142

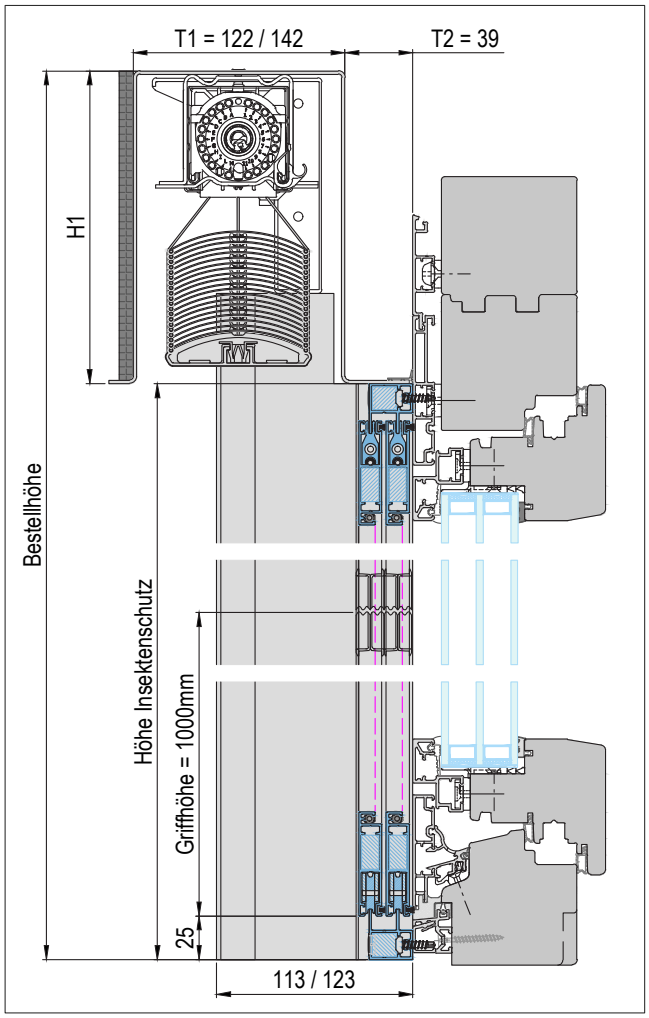


**T1 = 122 : JBS113A026 / T1 = 142 : JBS123A026**
KV = 0mm Standard, optional variabel

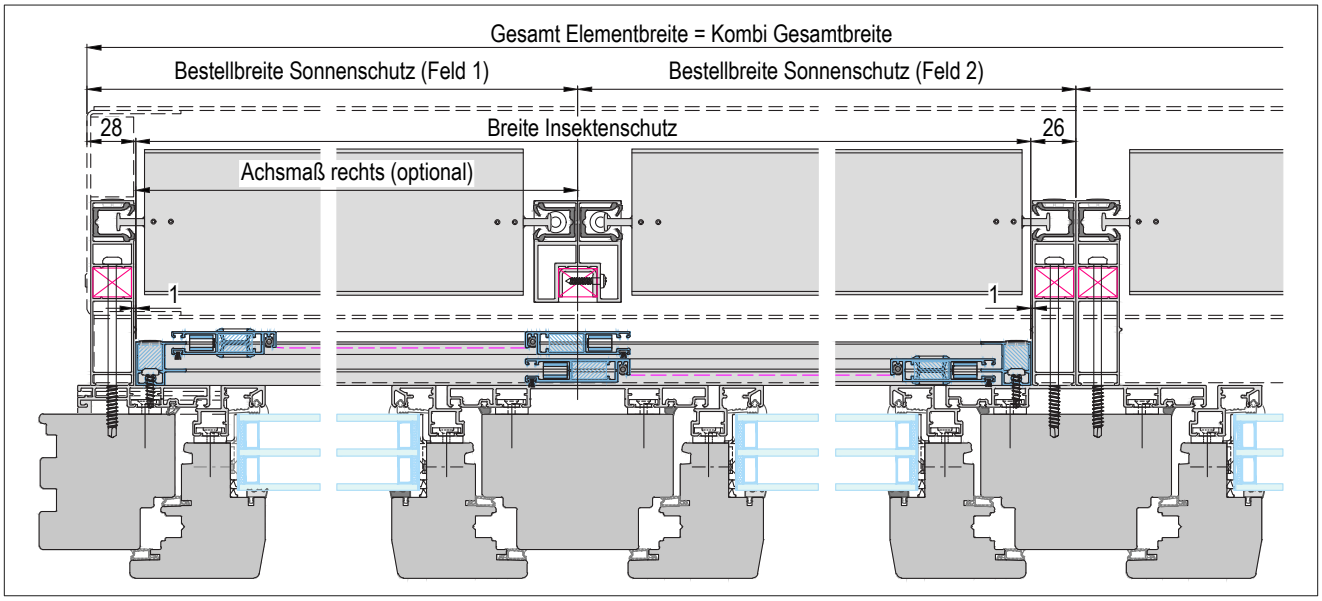


Kombielement mit IG Schiebeanlage zweiflügelig

**Integrierte Version von SAF-33-2-M**

GS-Suntec_RAFE_IG-SA-2-M_001

*IG Plissee mit Montagerahmen*

## RAFE Sicht 122 / 142

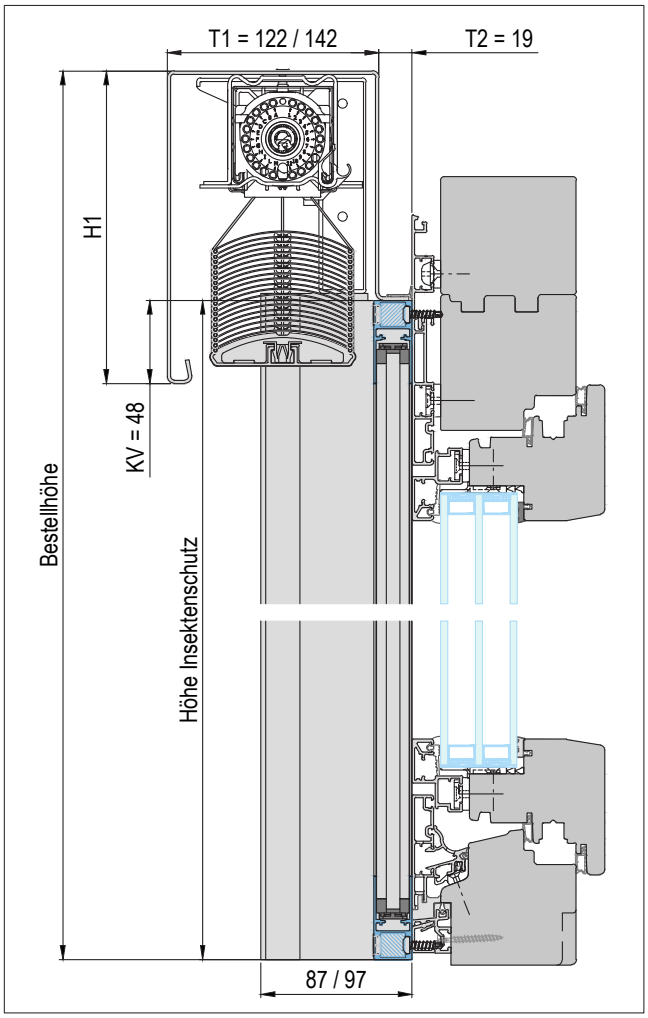


**T1 = 122 : JBS087A025 / T1 = 142 : JBS097A025**
KV = 48mm Standard, optional variabel

## RAFE Putz 122 / 142

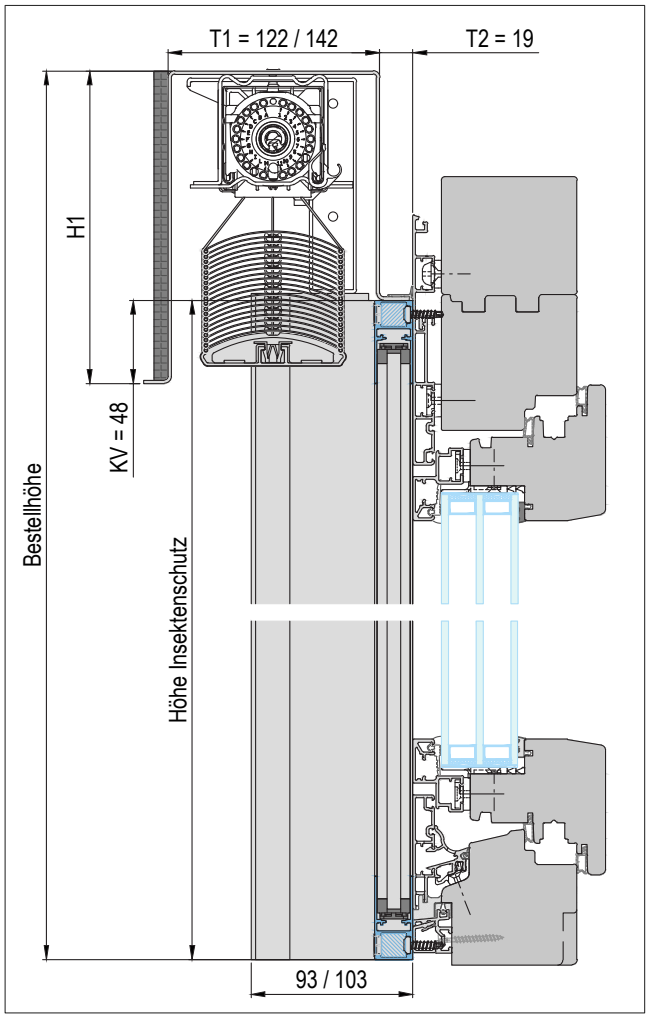


**T1 = 122 : JBS093A025 / T1 = 142 : JBS103A025**
KV = 48mm Standard, optional variabel

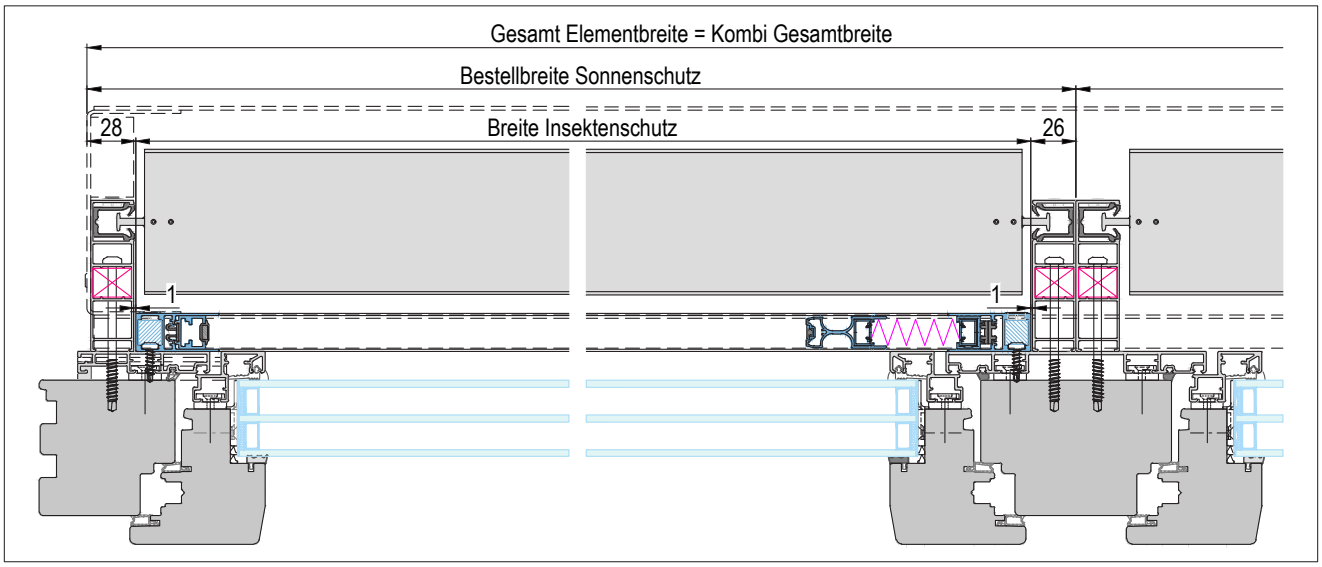


Kombielement mit Plissee einflügelig
**Integrierte Version von PLF-23-1-M**

GS-Suntec_RAFE_IG-PL-1-M_001

## RAFE Sicht 122 / 142

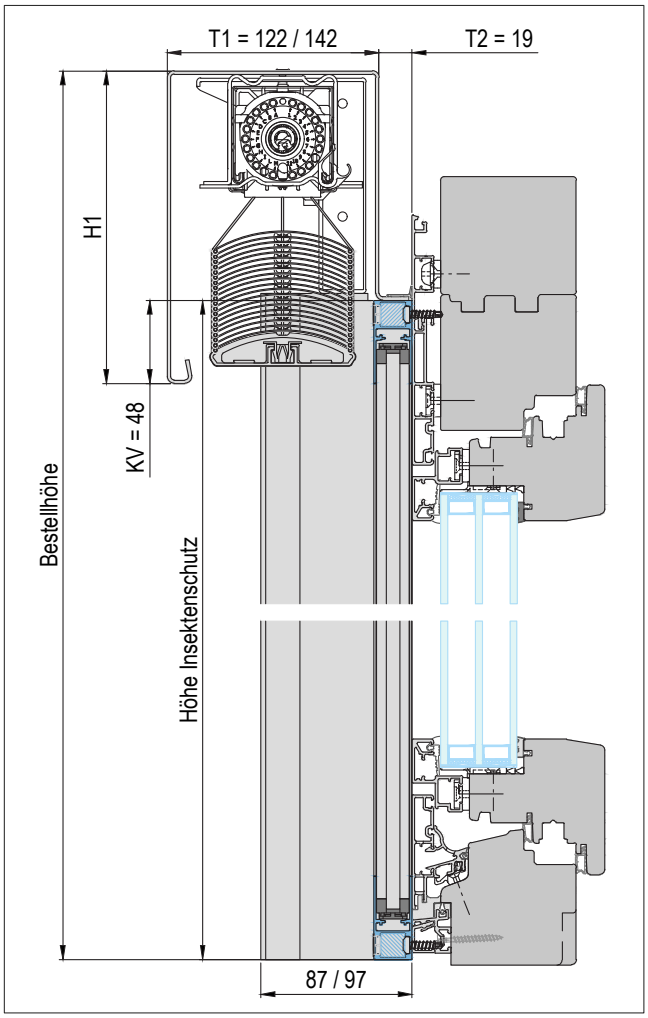


**T1 = 122 : JBS087A025 / T1 = 142 : JBS097A025**
KV = 48mm Standard, optional variabel

## RAFE Putz 122 / 142

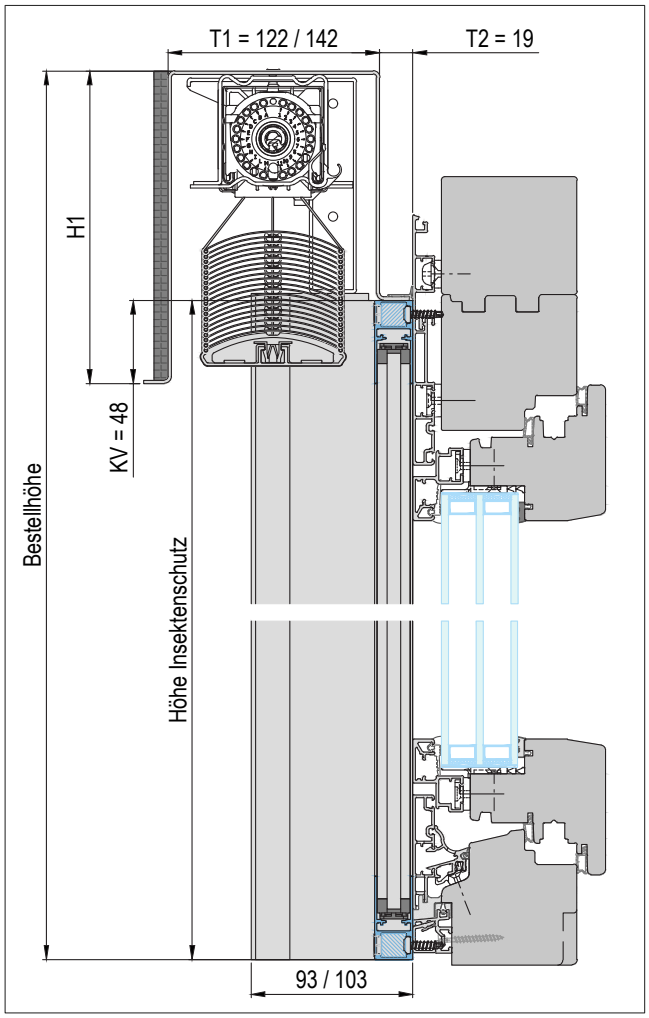


**T1 = 122 : JBS093A025 / T1 = 142 : JBS103A025**
KV = 48mm Standard, optional variabel

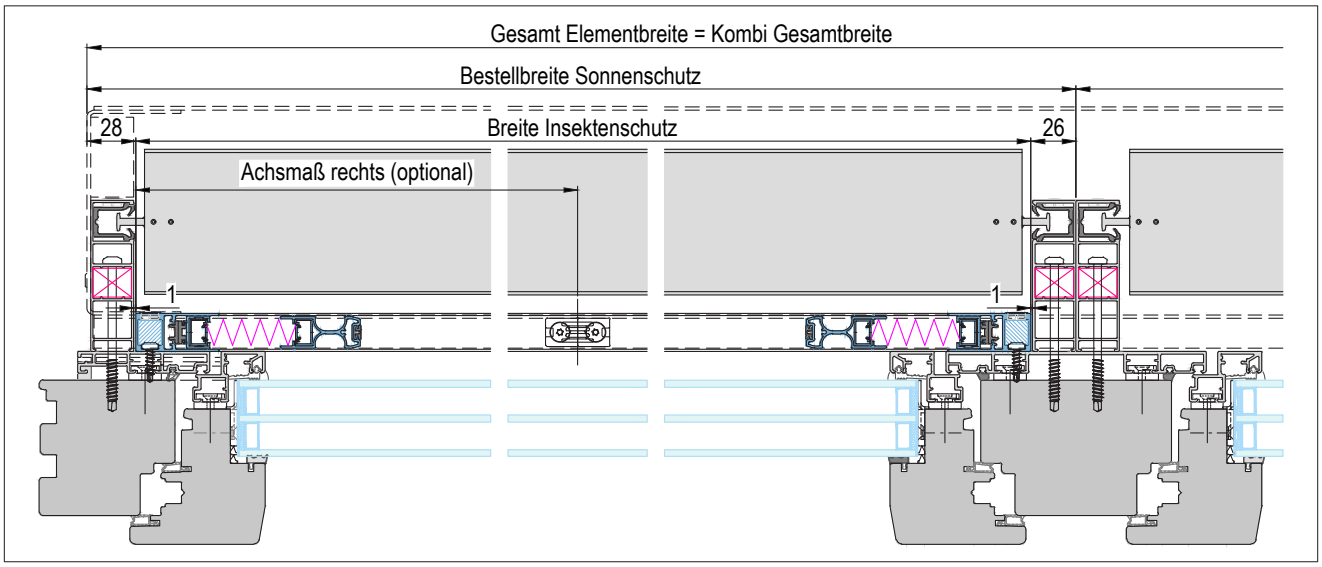


Kombielement mit Plissee einflügelig
**Integrierte Version von PLF-23-2-M**

GS-Suntec_RAFE_IG-PL-2-M_001

*IG Rollo kombiniert*

## RAFE Sicht 122 / 142

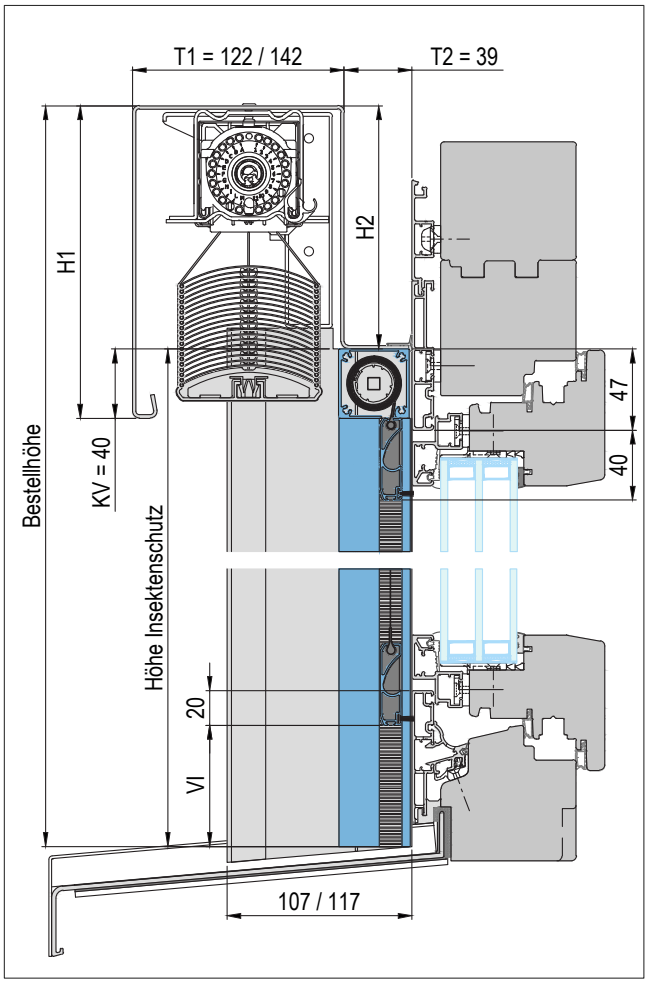


**T1 = 122 : JBS107A026 / T1 = 142 : JBS117A026**
KV = 40mm Standard, optional variabel, (H2 = H1 - KV)
VI = min. 10mm, optional variabel
Optional unten mit Schrägschnitt

## RAFE Putz 122 / 142

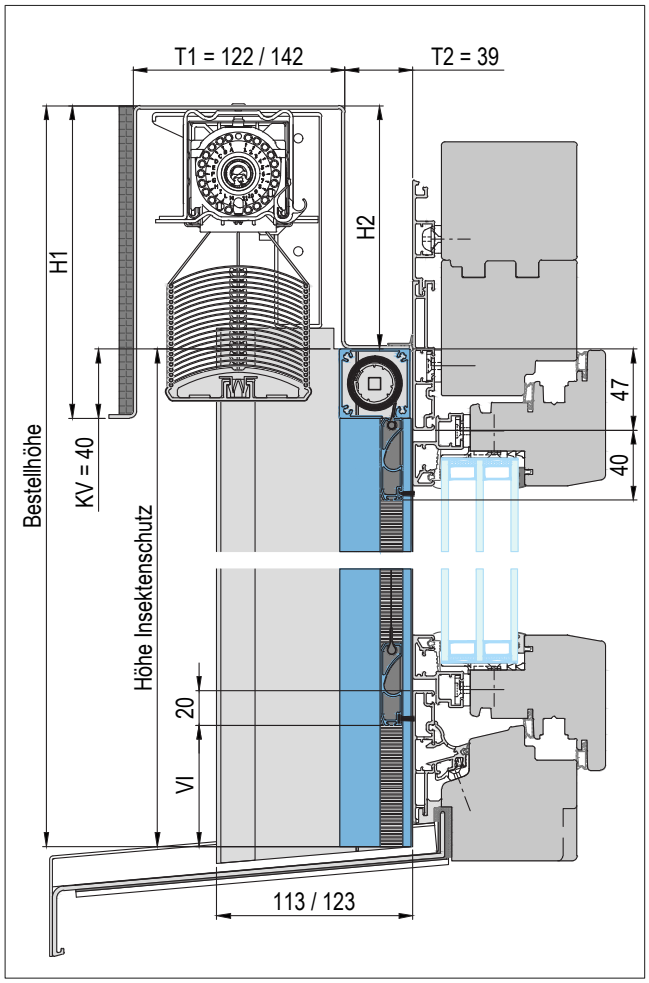


**T1 = 122 : JBS113A026 / T1 = 142 : JBS123A026**
KV = 40mm Standard, optional variabel, (H2 = H1 - KV)
VI = min. 10mm, optional variabel
Optional unten mit Schrägschnitt

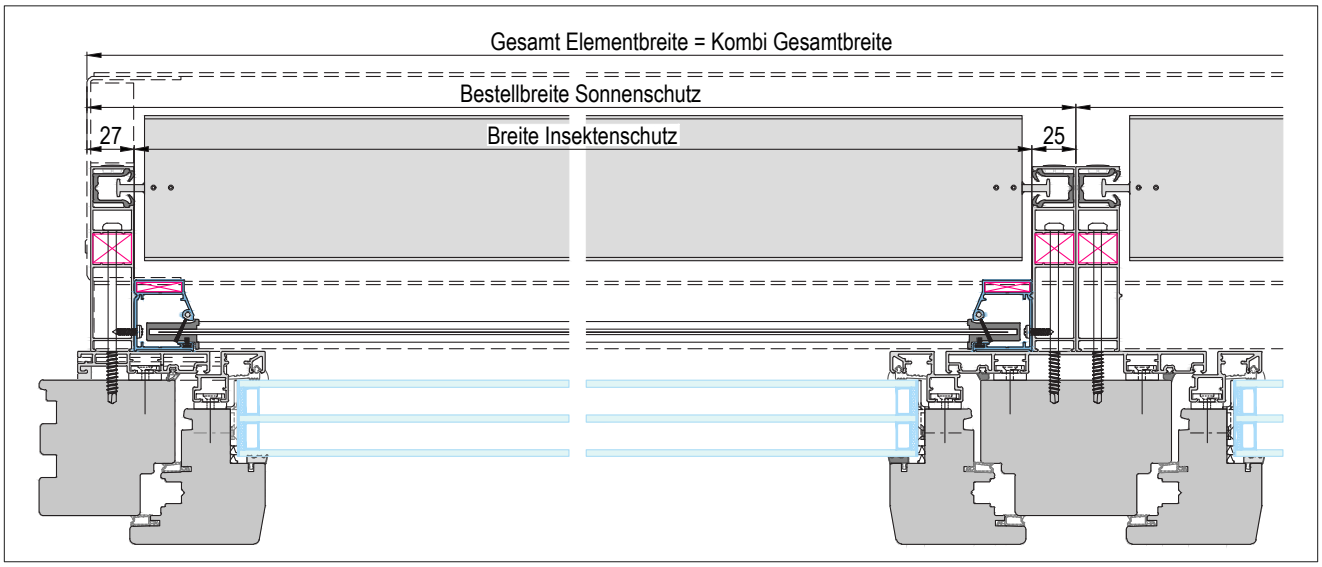


Kombielement mit IG Rollo kombiniert
**Integrierte Version von ROF-41**

GS-Suntec_RAFE_IG-RO-KO_001

## *RAFE Schacht*

| Bestellhöhe [mm] | Min. Pakethöhe [mm] | | |
|---|---|---|---|
| | C80 | Z93 | Z73 |
| 1000 | 142 | 149 | 152 |
| 1100 | 145 | 154 | 161 |
| 1200 | 153 | 158 | 169 |
| 1300 | 157 | 163 | 174 |
| 1400 | 164 | 173 | 182 |
| 1500 | 168 | 182 | 187 |
| 1600 | 172 | 187 | 195 |
| 1700 | 178 | 191 | 204 |
| 1800 | 183 | 195 | 208 |
| 1900 | 182 | 200 | 217 |
| 2000 | 191 | 206 | 221 |
| 2100 | 199 | 211 | 230 |
| 2200 | 202 | 216 | 234 |
| 2300 | 210 | 221 | 243 |
| 2400 | 214 | 230 | 251 |
| 2500 | 228 | 240 | 255 |
| 2600 | 233 | 248 | 264 |
| 2700 | 235 | 255 | 268 |
| 2800 | 243 | 260 | 277 |
| 2900 | 247 | 264 | 286 |
| 3000 | 252 | 269 | 290 |
| 3100 | 256 | 274 | 298 |
| 3200 | 262 | 279 | 303 |
| 3300 | 268 | 288 | 311 |
| 3400 | 273 | 293 | 320 |
| 3500 | 277 | 298 | 324 |
| 3600 | 281 | 303 | 333 |
| 3700 | 288 | 308 | 337 |
| 3800 | 292 | 317 | 346 |

| Min. Schachttiefe inkl. Ausklinkungstiefe [mm] | | | |
|---|---|---|---|
| Führungsschiene | C80 | Z93 | Z73 |
| JBS071A025 | 110 | 120 | 111 |
| JBS077A025 | 116 | 126 | 117 |
| JBS081A025 | 120 | 130 | 121 |
| JBS087A025 | 126 | 136 | 127 |
| JBS093A025 | 132 | 142 | 133 |
| JBS097A025 | 136 | 146 | 137 |
| JBS103A025 | 142 | 152 | 143 |
| JBS107A026 | 145 | 155 | 146 |
| JBS113A026 | 152 | 162 | 153 |
| JBS117A026 | 156 | 166 | 157 |
| JBS123A026 | 162 | 172 | 163 |

**Der Abstand der Lamelle zum Schacht muss, nach innen und außen min. 11mm betragen.**

## RAFE Schacht mit C oder Z-Lamelle

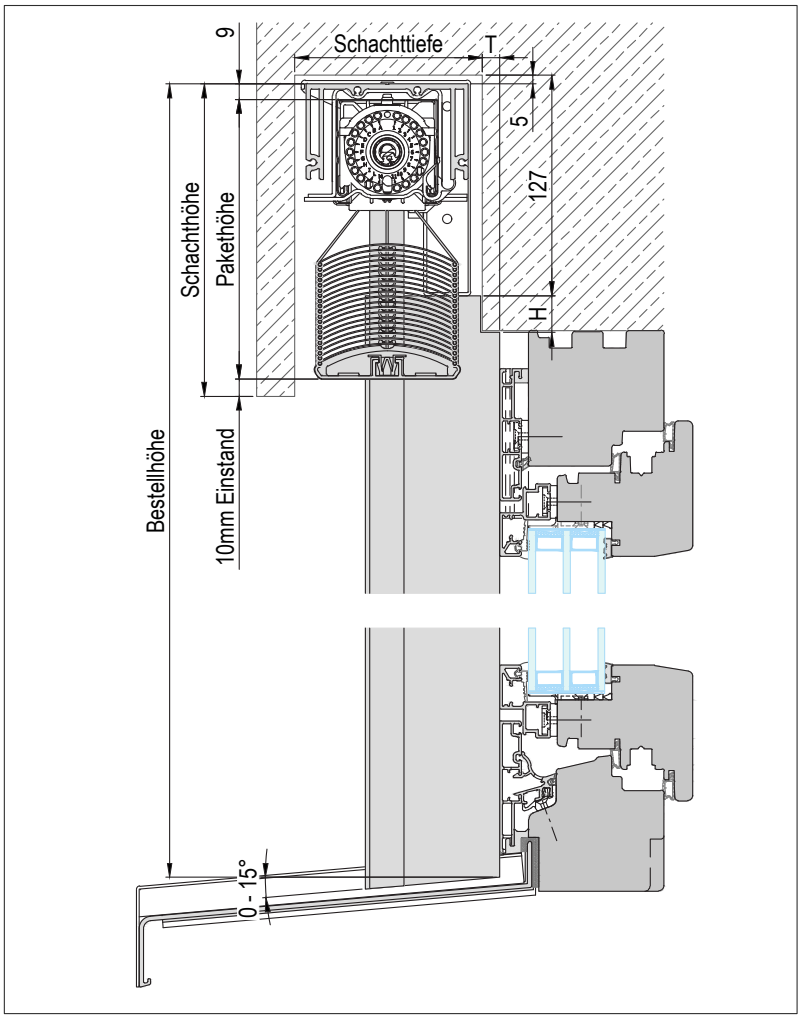


Optional können die Führungsschienen ausgeklinkt werden.
Hierfür werden die Tiefe (T) und Höhe (H) der Ausklinkung benötigt.
Führungsschiene mit Schrägschnitt 0° bis 15° möglich.

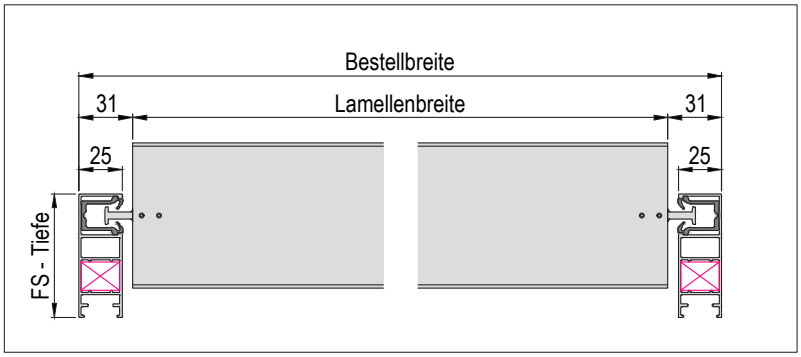


**Bestellbreite = Führungsschiene Außenkante.**
**Nicht mit freitragender Führungsschiene und nur mit Motor möglich.**
Ab 3,5m Breite gehört das Trägerprofil bauseits 1 mal nach oben in den Sturz befestigt.
Ab 4,5m Breite gehört das Trägerprofil bauseits 2 mal nach oben in den Sturz befestigt.

GS-Suntec_RAFE_Schacht_001

## Führungsschiene RAFE

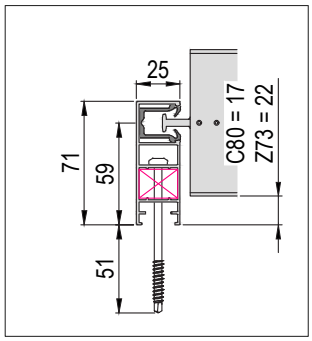


**S071**
Art.-Nr.: JBS071A025
Sicht 122 Standard

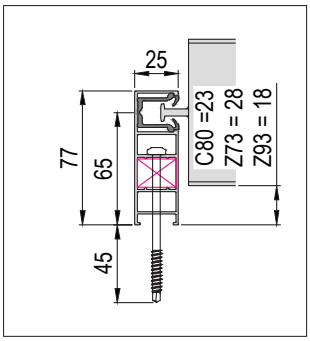


**S077**
Art.-Nr.: JBS077A025
Putz 122 Standard

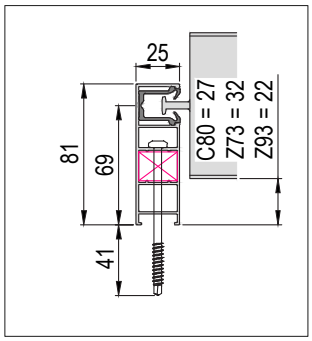


**S081**
Art.-Nr.: JBS081A025
Sicht 142 Standard

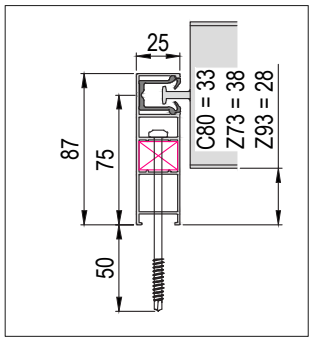


**S087**
Art.-Nr.: JBS087A025
Putz 142 Standard /
Sicht 122 DT-M / SA-1 / PL-M

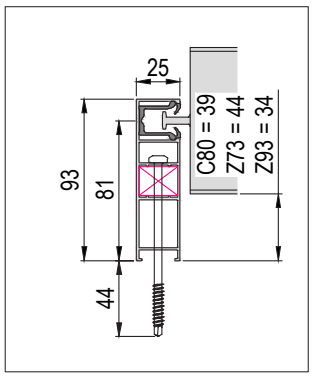


**S093**
Art.-Nr.: JBS093A025
Putz 122 DT-M / SA-1 / PL-M

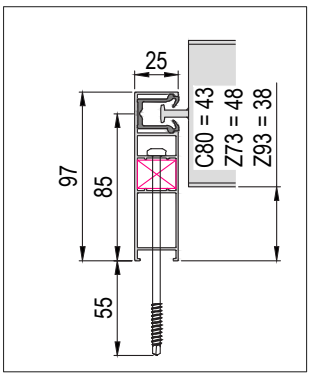


**S097**
Art.-Nr.: JBS097A025
Sicht 142 DT-M / SA-1 / PL-M

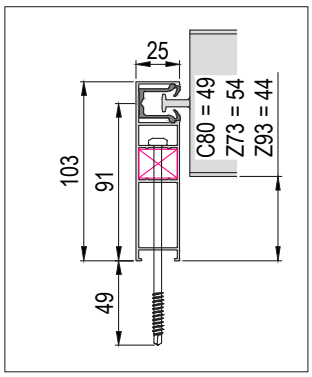


**S103**
Art.-Nr.: JBS103A025
Putz 142 DT-M / SA-1 / PL-M

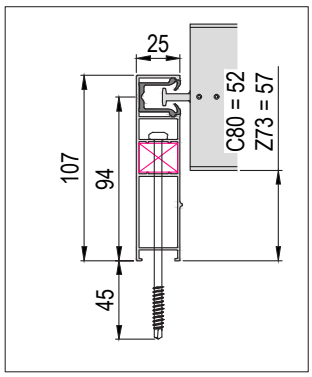


**S107**
Art.-Nr.: JBS107A026
Sicht 122 RO / SA-1/2-M

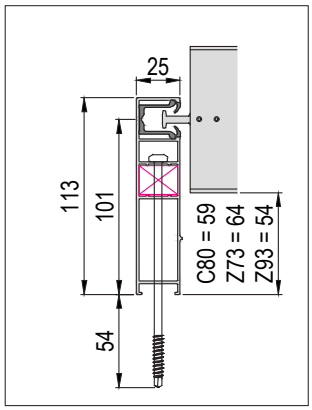


**S113**
Art.-Nr.: JBS113A026
Putz 122 RO / SA-1/2-M

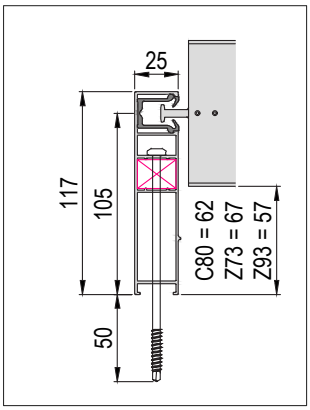


**S117**
Art.-Nr.: JBS117A026
Sicht 142 RO / SA-1/2-M

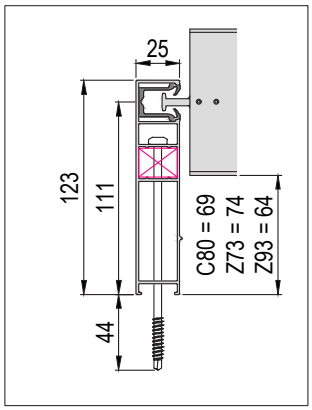


**S123**
Art.-Nr.: JBS123A026
Putz 142 RO / SA-1/2-M

## Führungsschienen Adapter 10 / 20 / 40mm

- **ACHTUNG:** Mit Adaptern ist der Kasten hinten nicht bündig!
- Schraubenlänge müssen optional länger angegeben werden.
- Für andere Adaptertiefen, werden die Adapter kombiniert.
- Adapter 10mm können nicht miteinander kombiniert werden!

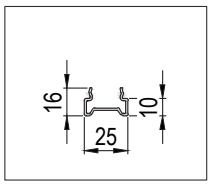


**Adapter 10mm**
Art.-Nr.: JSS025A016

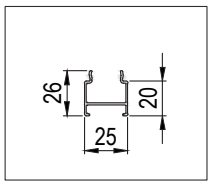


**Adapter 20mm**
Art.-Nr.: JSS025A026

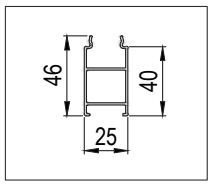


**Adapter 40mm**
Art.-Nr.: JSS025A046

GS-Suntec_RAFE_Schacht_002

## *RAFA – Raffstore Fassade*

| | Sicht | Putz 0mm |
|---|---|---|
| **Blende Sicht / Putz 0mm ohne hinterer Umkantung (BLS04)**<br>- Standard<br>- ohne Insektenschutz<br><br>**Blendenmaße:**<br>P = 0<br>H1 = 180 / 220 / 260 / 300<br>H2 ≤ H1<br>T1 = 122 / 142<br>T2 = 0 | 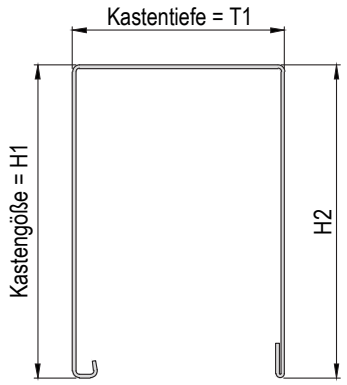 | 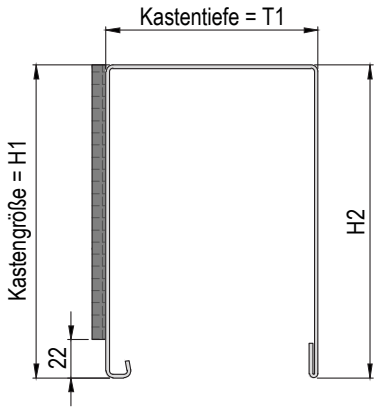 |
| **Blende Sicht / Putz 0mm mit hinterer Umkantung (BLS05)**<br>- Drehtürausführung<br>- Schiebeanlage einflügelig<br>- Plissee<br><br>**Blendenmaße:**<br>P = 0<br>H1 = 180 / 220 / 260 / 300<br>H2 ≤ H1<br>T1 = 122 / 142<br>T2 = 19 | 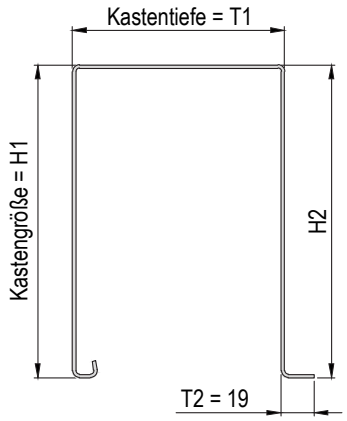 | 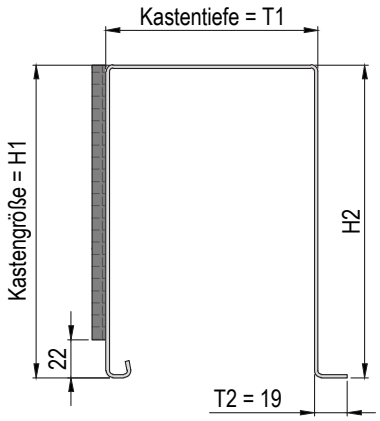 |
| **Blende Sicht / Putz 0mm mit hinterer Umkantung (BLS05)**<br>- Schiebeanlage zweiflügelig<br>- Rolloausführung<br><br>**Blendenmaße:**<br>P = 0<br>H1 = 180 / 220 / 260 / 300<br>H2 ≤ H1<br>T1 = 122 / 142<br>T2 = 39 | 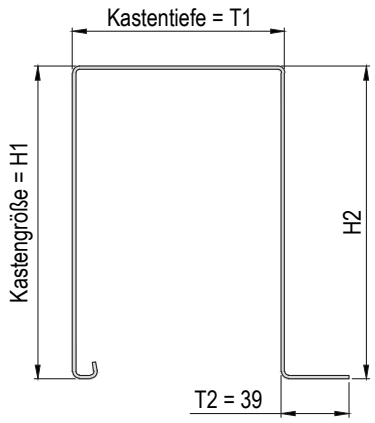 | 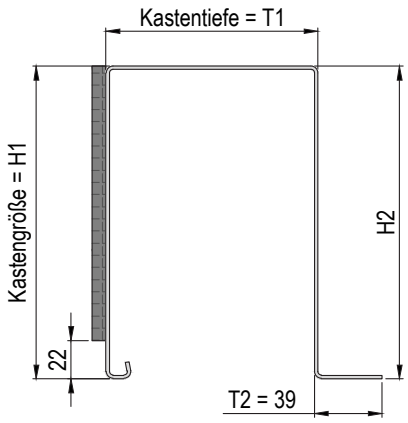 |

| Lamellentyp | | Maximale Elementhöhe sieheTabelle Pakethöhe | max. Fläche Getriebe | max. Fläche Motor |
|---|---|---|---|---|
| C80 - Lamelle | | max. / min. Breite siehe Preisliste | ~ 6 m² | ~ 16 m² |
| Z73 - Lamelle | | max. / min. Breite siehe Preisliste | ~ 4,7 m² | ~ 13,5 m² |
| Z93 - Lamelle | | Bei BLS04 und BLS05 nur mit T1 = 142 möglich | ~ 4,7 m² | ~ 13,5 m² |

**Blende ohne hintere Umkantung nur möglich, wenn der Abstand zwischen Blende und Wandkonsole min. 19mm ist.**
**Blende Sicht und Putz 0mm haben die gleichen Blendenmaße und Führungsschienen.**

GS-Suntec_RAFA_001

| | Putz 6mm | Putz 40mm |
|---|---|---|
| **Blende Putz 6mm / 40mm ohne hinterer Umkantung (BLP04)**<br>- Standard<br>- ohne Insektenschutz<br><br>**Blendenmaße:**<br>P = 16 oder 50<br>H1 = 180 / 220 / 260 / 300<br>H2 ≤ H1<br>T1 = 122 / 142<br>T2 = 0 | 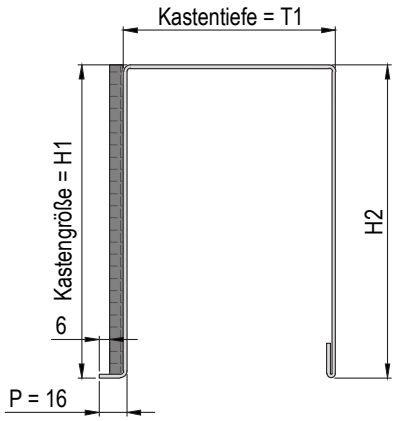 | 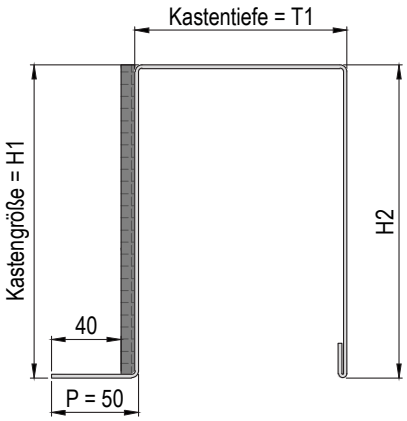 |
| **Blende Putz 6mm / 40mm mit hinterer Umkantung (BLP05)**<br>- Drehtürausführung<br>- Schiebeanlage einflügelig<br>- Plissee<br><br>**Blendenmaße:**<br>P = 16 oder 50<br>H1 = 180 / 220 / 260 / 300<br>H2 ≤ H1<br>T1 = 122 / 142<br>T2 = 19 | 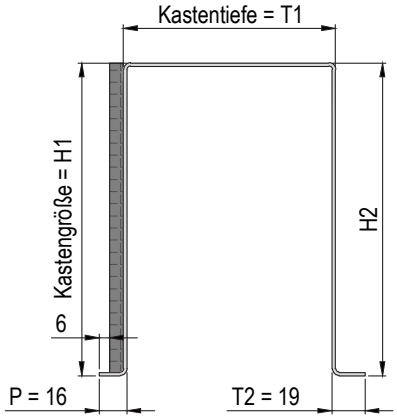 | 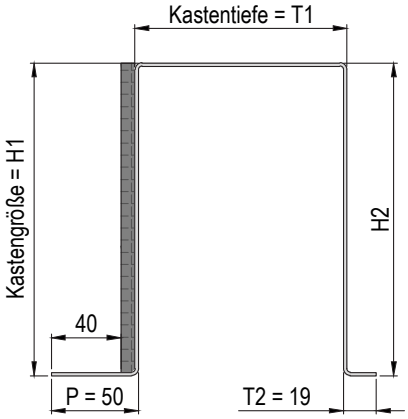 |
| **Blende Putz 6mm / 40mm mit hinterer Umkantung (BLP05)**<br>- Schiebeanlage zweiflügelig<br>- Rolloausführung<br><br>**Blendenmaße:**<br>P = 16 oder 50<br>H1 = 180 / 220 / 260 / 300<br>H2 ≤ H1<br>T1 = 122 / 142<br>T2 = 39 | 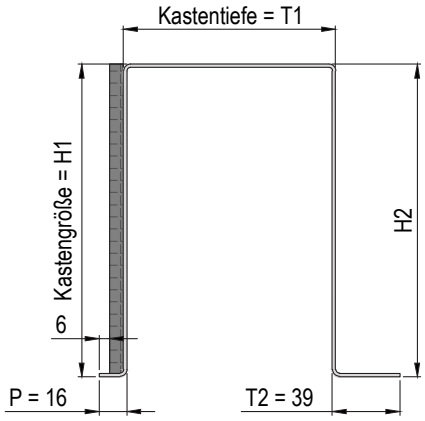 | 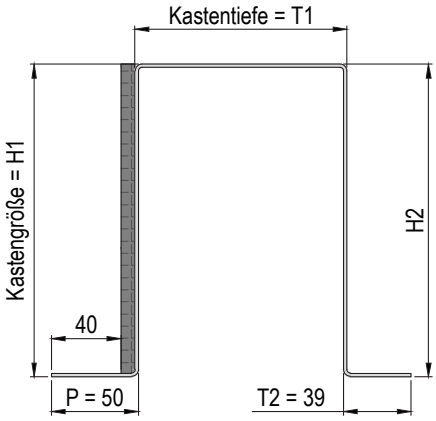 |

| Lamellentyp | | Maximale Elementhöhe sieheTabelle Pakethöhe | max. Fläche Getriebe | max. Fläche Motor |
|---|---|---|---|---|
| C80 - Lamelle | | max. / min. Breite siehe Preisliste | ~ 6 m² | ~ 16 m² |
| Z73 - Lamelle | | max. / min. Breite siehe Preisliste | ~ 4,7 m² | ~ 13,5 m² |
| Z93 - Lamelle | | max. / min. Breite siehe Preisliste | ~ 4,7 m² | ~ 13,5 m² |

**Blende ohne hintere Umkantung nur möglich, wenn der Abstand zwischen Blende und Wandkonsole min. 19mm ist.**

GS-Suntec_RAFA_002

## Putzträgerplatte

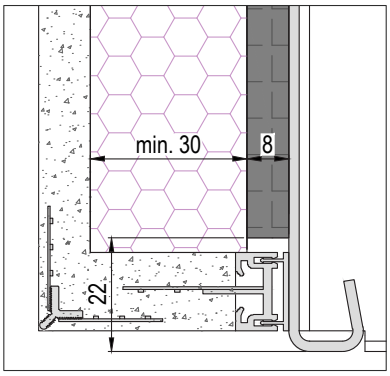


**Detail Anschluss WDVS**
EPS (λ = 0,031 W/mk) / lfm
Putzschiene 0mm

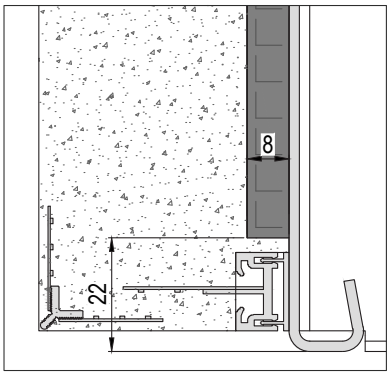


**Detail Anputzleiste**
EPS (λ = 0,031 W/mk) / lfm
Putzschiene 0mm

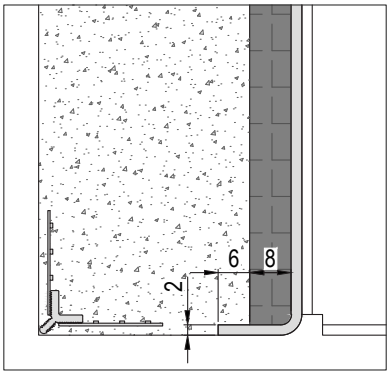


**Detail Putzschiene**
EPS (λ = 0,031 W/mk) / lfm
Putzschiene 6mm

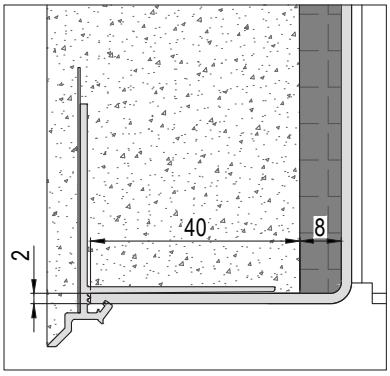


**Detail Putzschiene**
EPS (λ = 0,031 W/mk) / lfm
Putzschiene 40mm

## Sturzdämmung (optional)

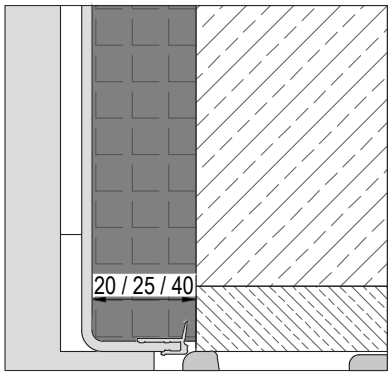


**Sturzdämmung 20 / 25 / 40mm**
EPS (λ = 0,031 W/mk) / lfm
Bei hinterer Umkantung mit Stockdichtung.
(Sturzdämmung 25mm nur
mit Sonderausführung)

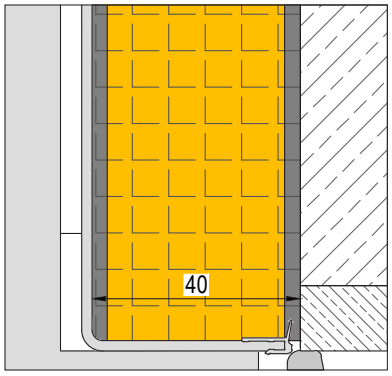


**Sturzdämmung Premium 25 / 40mm**
EPS-Resol (λ = 0,022 W/mk) / lfm
Bei hinterer Umkantung mit Stockdichtung.
(Sturzdämmung Premium 25mm nur
mit Sonderausführung)

Zum Anschluss an den Aluminiumschenkel des Kastens muss entsprechend der Putzrichtlinie mit einem Aufsteckprofil gearbeitet werden.

Bei geschlossener Kastenrückseite ist der Sonnenschutzkasten seitlich und oben zum Untergrund hin zu schließen oder der Bereich hinter der Kastenrückwand zum Baukörper hin weitgehend hohlraumfrei auszuführen.

Fassadenbündige oder über die Fassade hinausragende Kästen sind zu planen, vom Fassadensystem zu entkoppeln und nach Fertigstellung der Fassade zu montieren. Der Abstand zwischen Kasten und dem Putz muss seitlich und oben min. 5 mm betragen. Die entstehende Fuge an der Kastenoberseite ist schlagregensicher zu verschließen.

Siehe auch die Richtlinie für den Anschluss von Fenster, Sonnenschutz und Fassade.
(Herausgeber Plattform Fenster Österreich)

**Die von uns hier dargestellte Planungsmöglichkeit wird ohne jede rechtliche Verbindlichkeit und unter Ausschluss jeglicher Haftung dargestellt.**

GS-Suntec_RAFA_003

## C80 - Lamelle

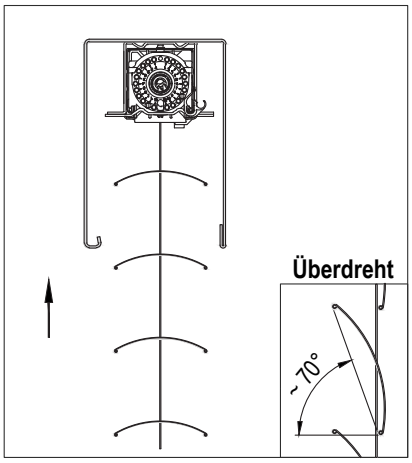


Behang fährt offen nach oben.
Optional kann der Behang auch so eingestellt werden, dass er überdreht nach oben fährt.

## Z73 - Lamelle

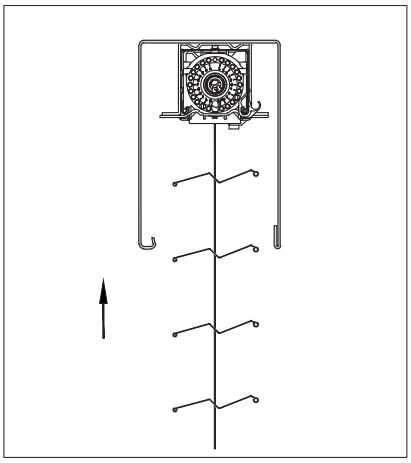

Behang fährt offen nach oben.

## Z93 - Lamelle

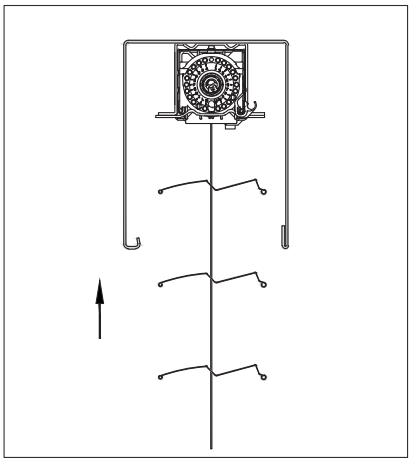

Behang fährt offen nach oben.

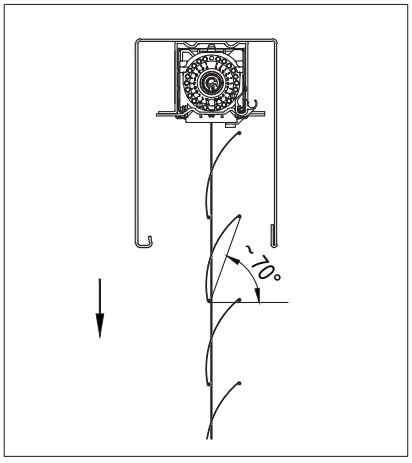


Behang fährt geschlossen nach unten.

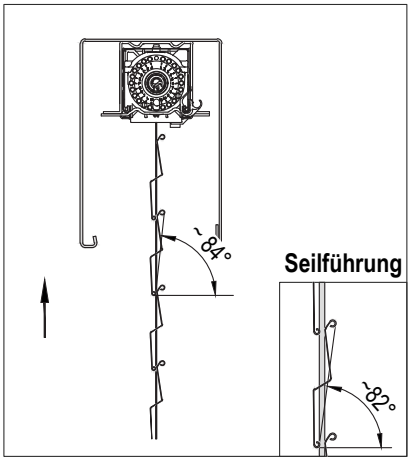


Behang fährt geschlossen nach unten.
Bei Seilführung ist die Lichtdichtheit nicht gewährleistet.

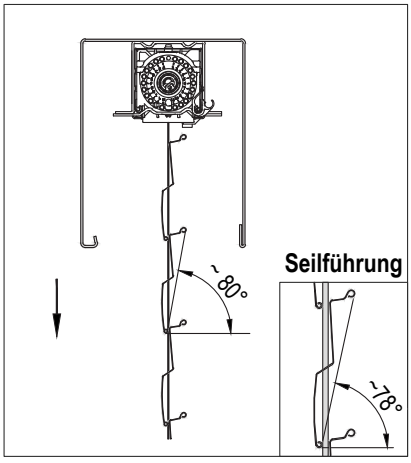


Behang fährt geschlossen nach unten.
Bei Seilführung ist die Lichtdichtheit nicht gewährleistet.

## Platzbedarf für C80

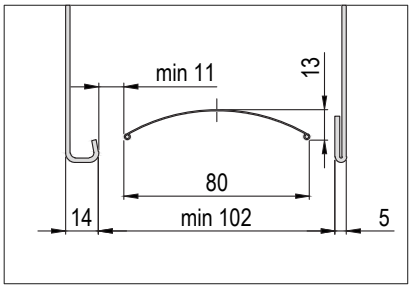


## Platzbedarf für Z73

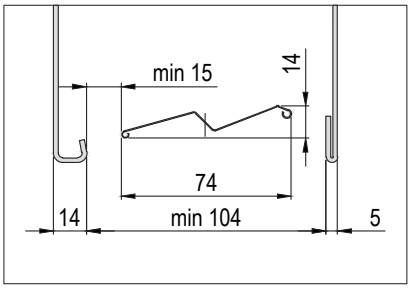


Bei einer Putz Umkantung,
kann der Abstand zur Blende
auf min. 11mm verkleinert werden.

## Platzbedarf für Z93

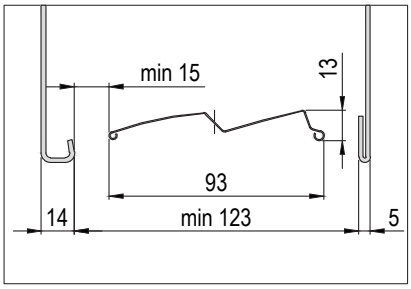


Bei einer Putz Umkantung,
kann der Abstand zur Blende
auf min. 11mm verkleinert werden.

GS-Suntec_RAFA_004

## RAFA Sicht 122 / 142

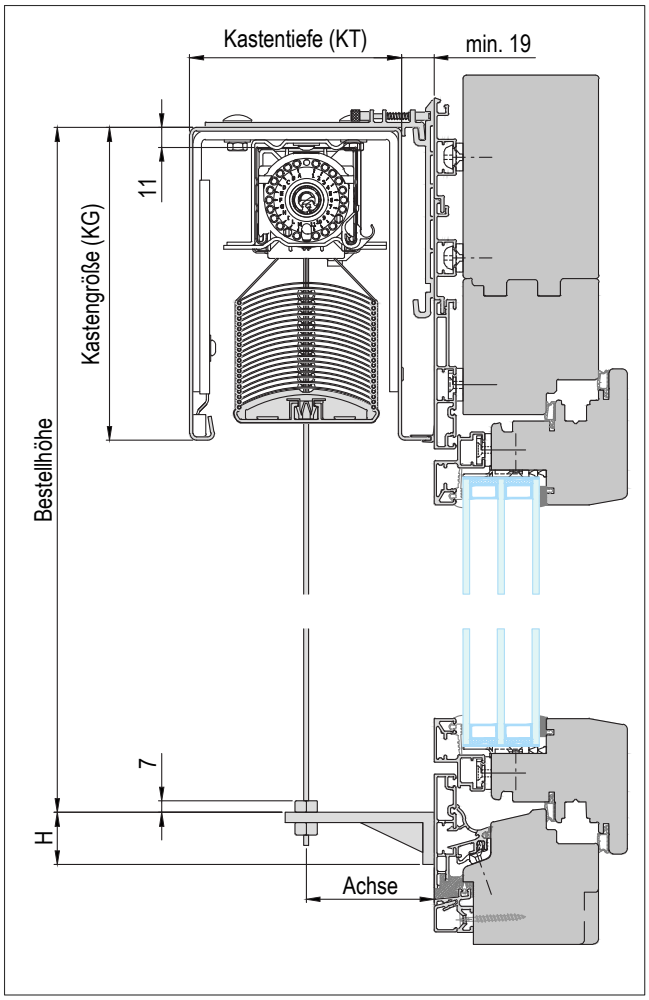


## RAFA Putz 122 / 142

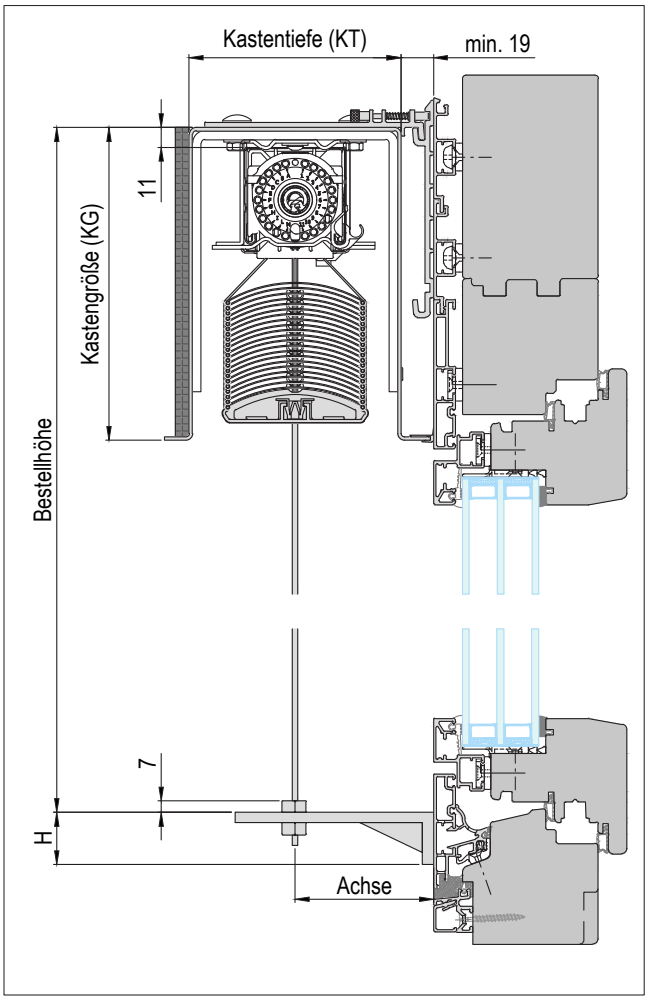


H = Abhängig vom Abspannwinkel

## Abspannwinkel

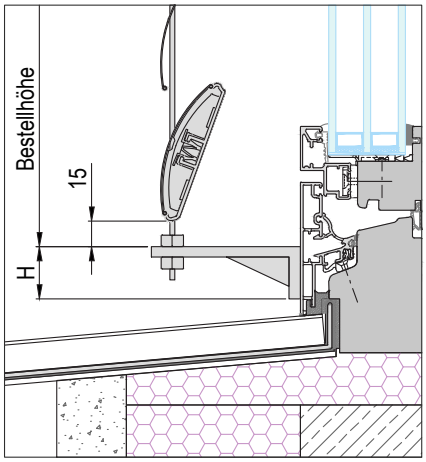


## Abspannplatte

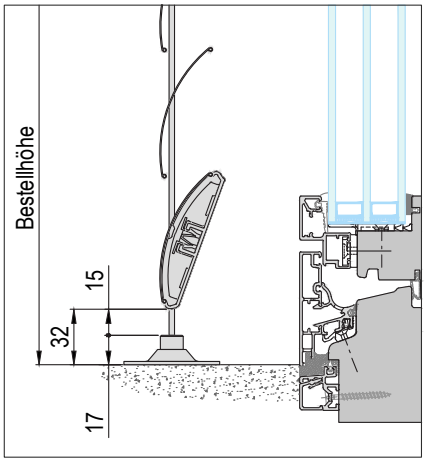


## Seileinstand

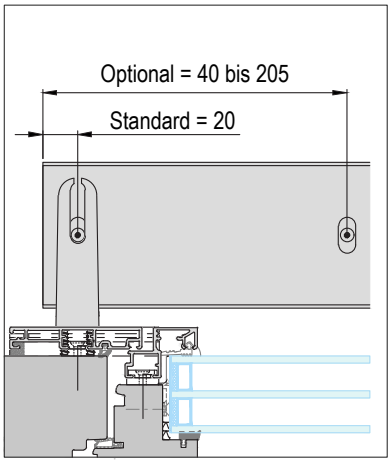


Standardmäßig sind 20mm,
hier wendet die Unterleiste mit.
Optional sind 40 bis 205mm möglich,
hier wendet die Unterleiste nicht mehr mit.

GS-Suntec_RAFA_005

## Seitenteil ohne Putzanschluss (SEOP)

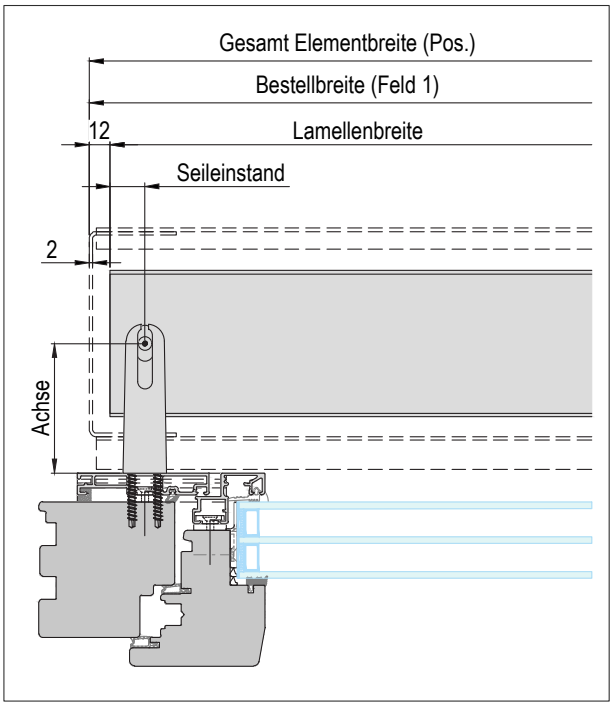


**Bestellbreite = Seitenteilaußenkante**
Leere Blende (LB) = min. 0mm.
Standard Seitenteil für diese Führung.

## Seitenteil mit innerem Putzanschluss (SEIP)

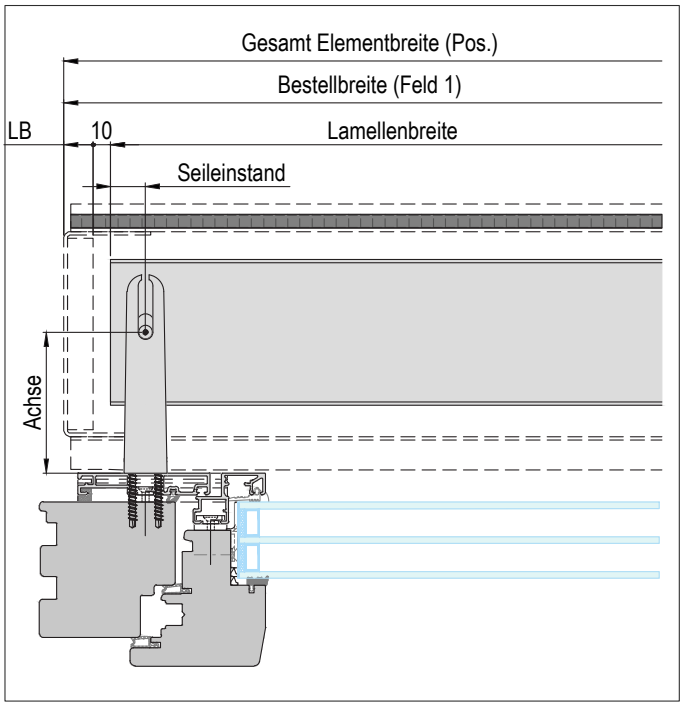


**Bestellbreite = Seitenteilaußenkante**
Leere Blende (LB) = min. 15mm bis max. 39mm.

## Behang geteilt mit leerer Blende

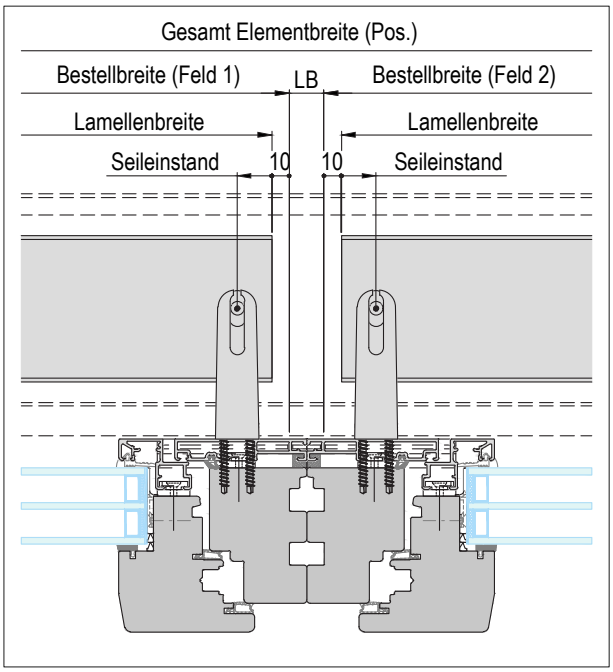


**Bestellbreite = Lamellenaußenkante**
Leere Blende (LB) = min. 0mm.

## Behang geteilt mit Abspannwinkel Kombi

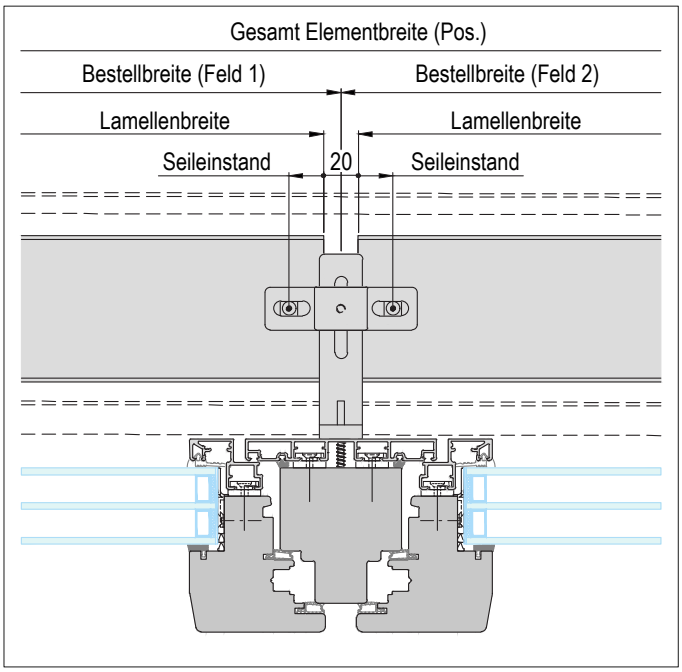


**Bestellbreite = Abspannwinkel Kombi Mitte**
Nicht mit leerer Blende möglich.
Nur mit Seileinstand = 20mm möglich.

Die Lamellenbreiten werden anhand der Bestellangaben berechnet.
Sämtliche Bestellmaße sind für Sicht und Putz identisch.
Mehrteilige Behänge können optional, miteinander gekoppelt ausgeführt werden.

GS-Suntec_RAFA_006

## RAFA Sicht 122 / 142

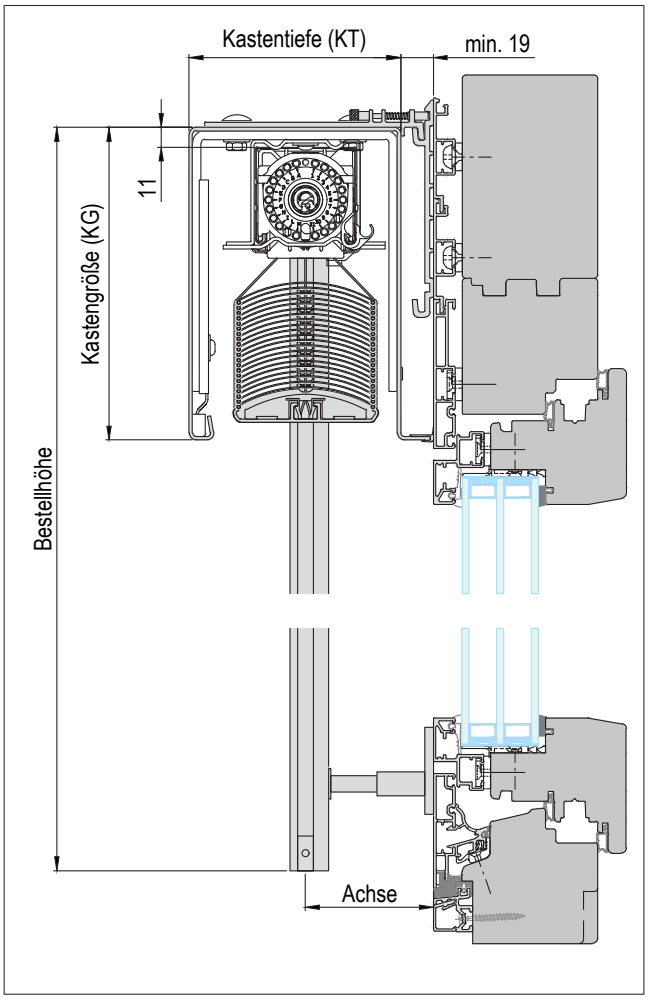


## RAFA Putz 122 / 142

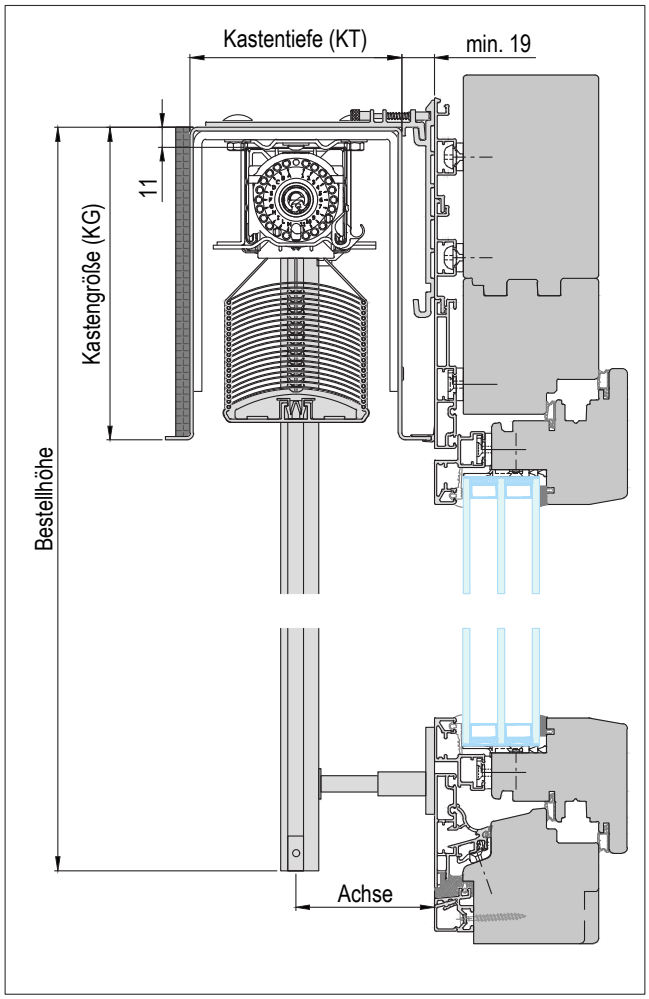


## Teleskophalter

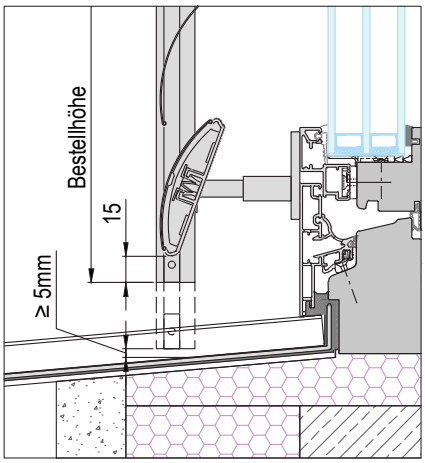




GS-Suntec_RAFA_007

## Seitenteil ohne Putzanschluss (SEOP)

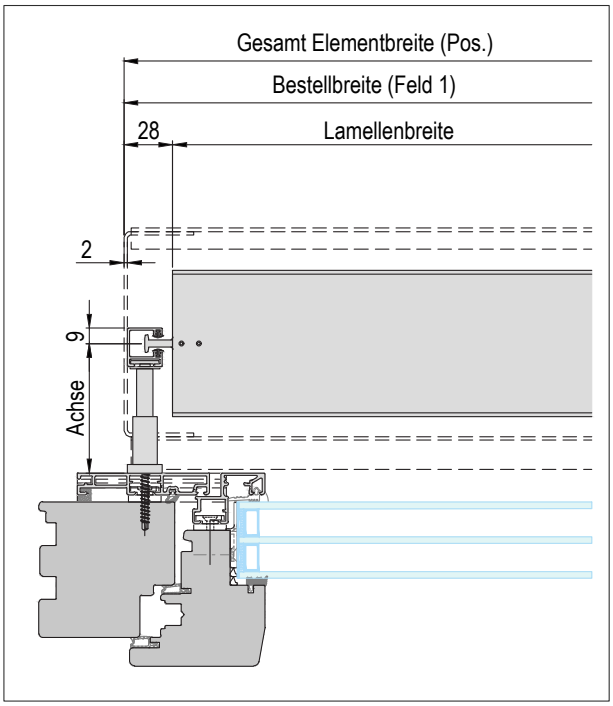


**Bestellbreite = Seitenteilaußenkante**
Leere Blende (LB) = min. 0mm.
Standard Seitenteil für diese Führung.

## Seitenteil mit innerem Putzanschluss (SEIP)

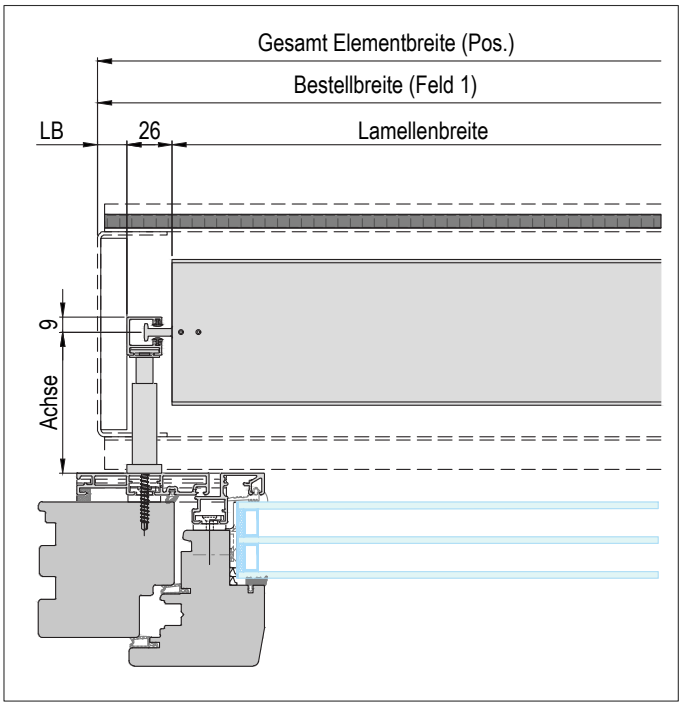


**Bestellbreite = Seitenteilaußenkante**
Leere Blende (LB) = min. 15mm bis max. 39mm.

## Behang geteilt mit leerer Blende

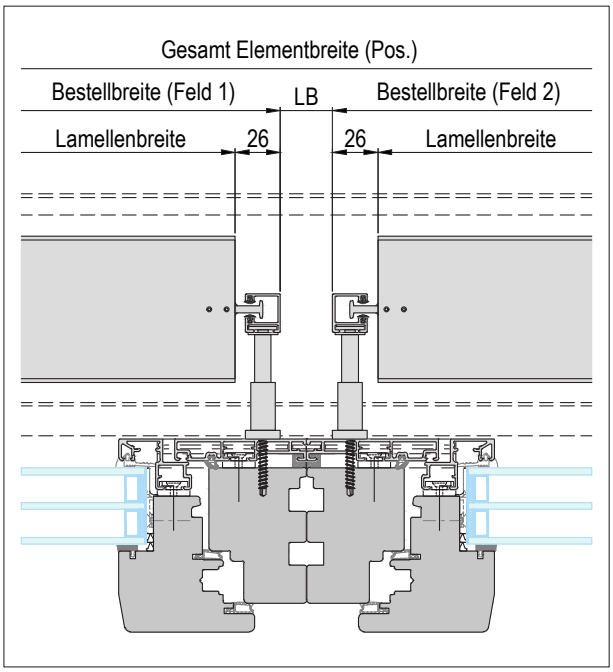


**Bestellbreite = Führungsschienenaußenkante**
Leere Blende (LB) = min 0mm.

## Behang geteilt mit FS RAFA Kombi

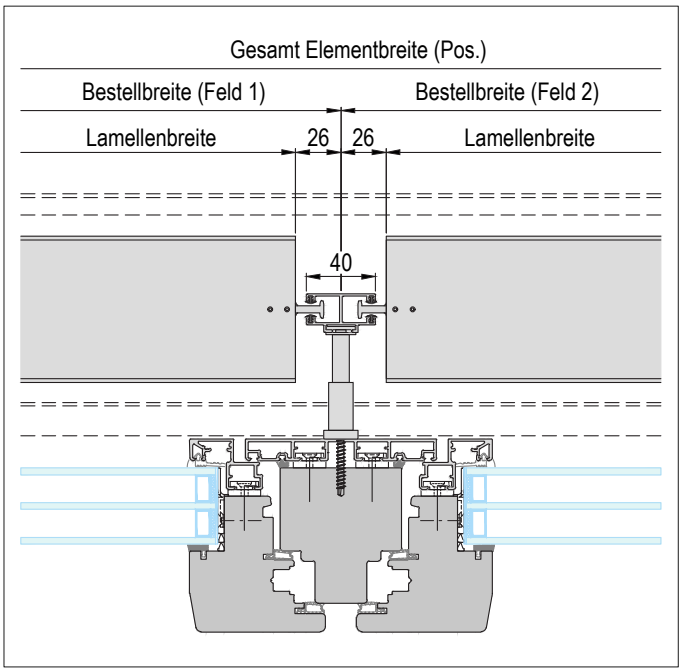


**Bestellbreite = Führungsschienen Mitte**
Nicht mit leerer Blende möglich.

Die Lamellenbreiten werden anhand der Bestellangaben berechnet.
Sämtliche Bestellmaße sind für Sicht und Putz identisch.
Mehrteilige Behänge können optional, miteinander gekoppelt ausgeführt werden.

GS-Suntec_RAFA_008

## RAFA Sicht 122 / 142

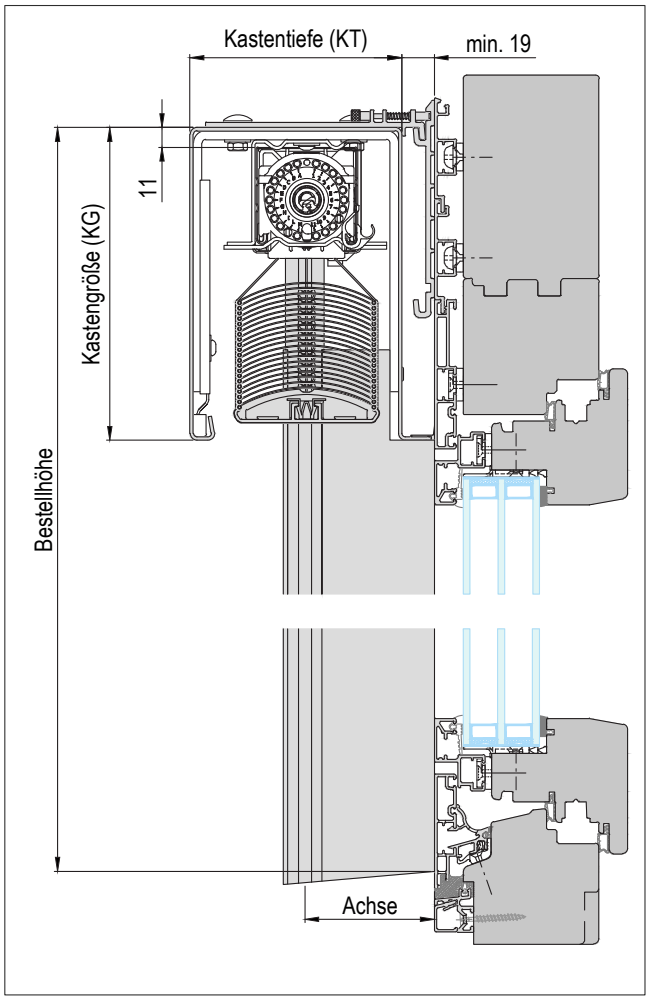


## RAFA Putz 122 / 142

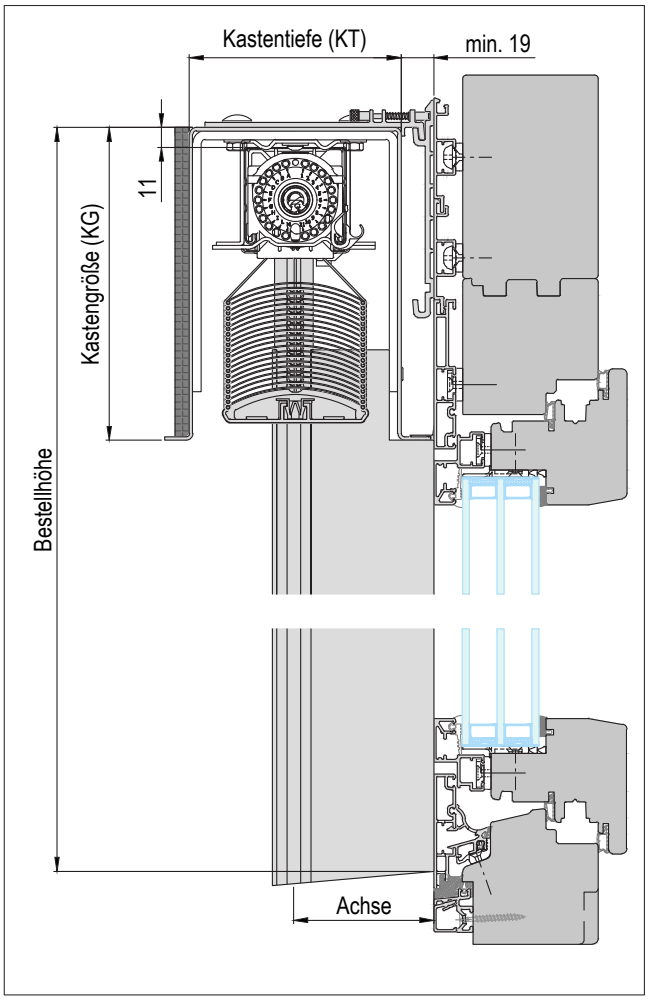


## Führungsschiene

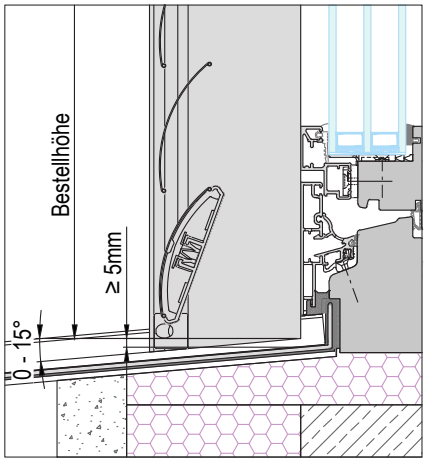


Führungsschiene mit Schrägschnitt
0° bis 15° möglich.

GS-Suntec_RAFA_009

## Seitenteil ohne Putzanschluss (SEOP)

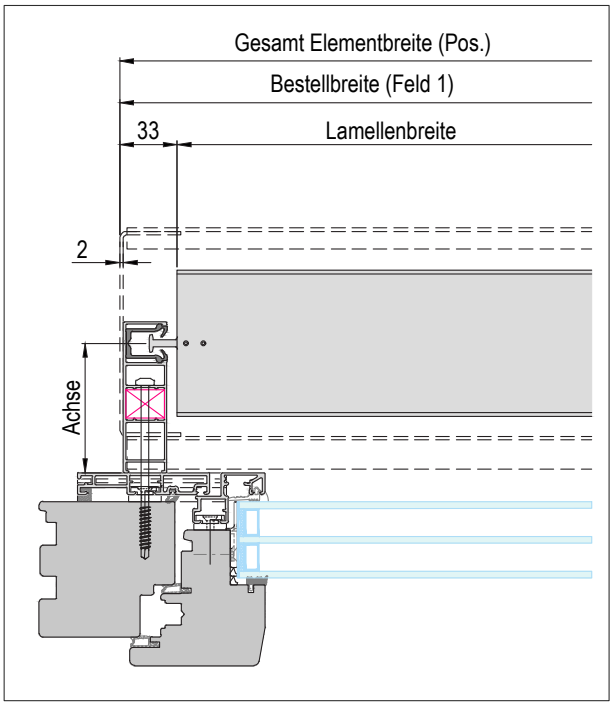


**Bestellbreite = Seitenteilaußenkante**
Leere Blende (LB) = min. 0mm.

## Seitenteil mit Lasche 25 (SE25)

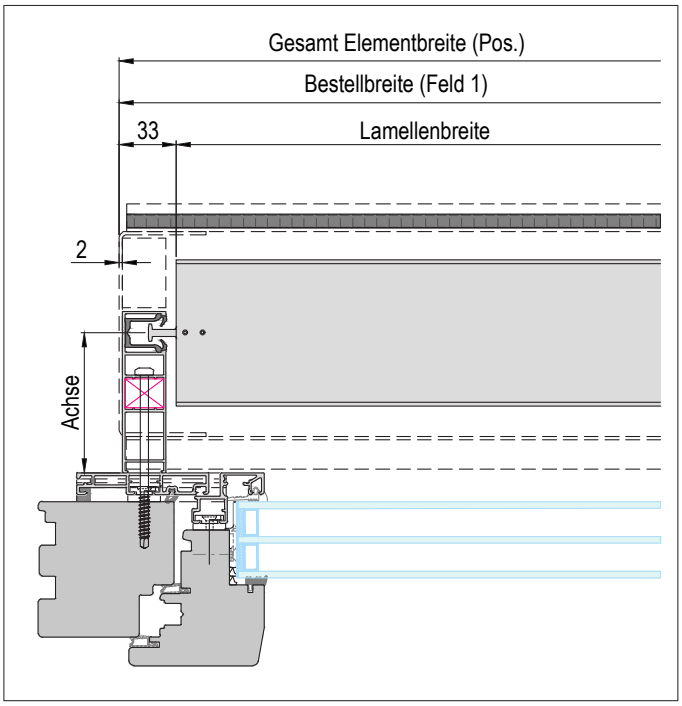


**Bestellbreite = Seitenteilaußenkante**
Nur mit Leere Blende (LB) = 0mm möglich.
Standard Seitenteil für diese Führung.

## Behang geteilt mit leerer Blende

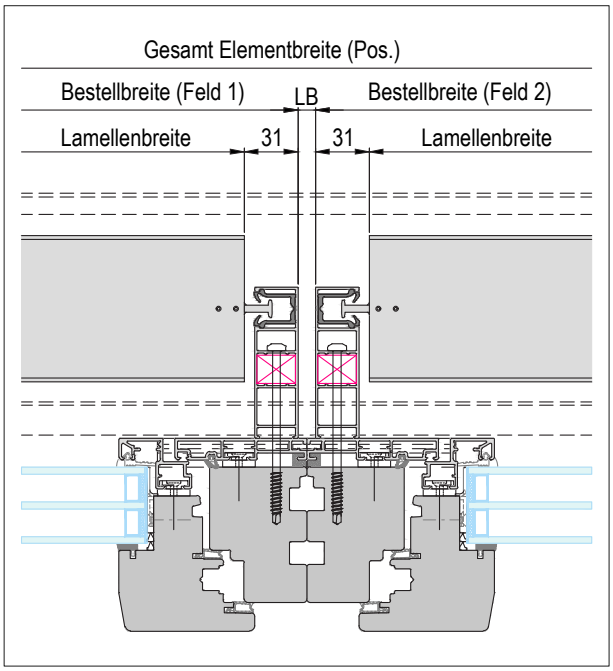


**Bestellbreite = Führungschienenaußenkante**
Leere Blende (LB) = min 0mm.
Sicht- und Putzausführung sind identisch.

## Behang geteilt mit freitrager FS RAFE

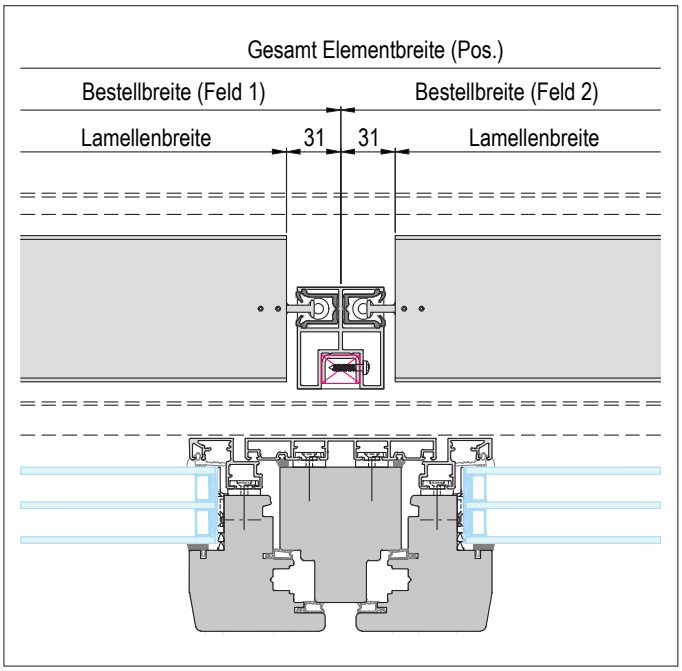


**Bestellbreite = Führungschienen Mitte**
Nicht mit leerer Blende möglich.
Sicht- und Putzausführung sind identisch.

Die Lamellenbreiten werden anhand der Bestellangaben berechnet.
Sämtliche Bestellmaße sind für Sicht und Putz identisch.
Mehrteilige Behänge können optional, miteinander gekoppelt ausgeführt werden.

GS-Suntec_RAFA_010

## Abspannwinkel

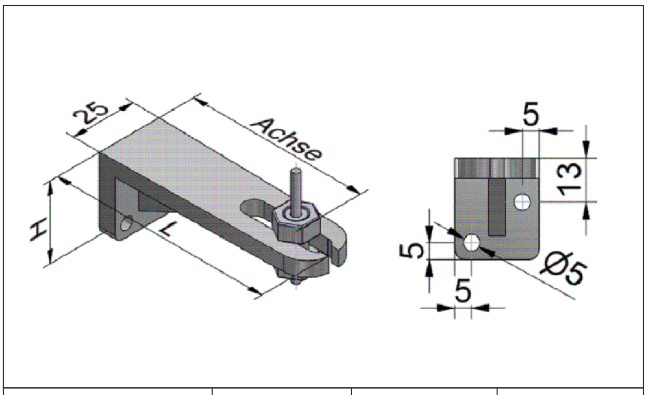


| Art. Nr.: | Achse | H | L |
|---|---|---|---|
| JBD086A030 | 53 - 80 | 30 | 86 |
| JBD114A040 | 81 - 108 | 40 | 114 |
| JBD142A040 | 109 - 136 | 40 | 142 |
| JBD169A040 | 137 - 164 | 40 | 169 |

## Abspannwinkel Kombi

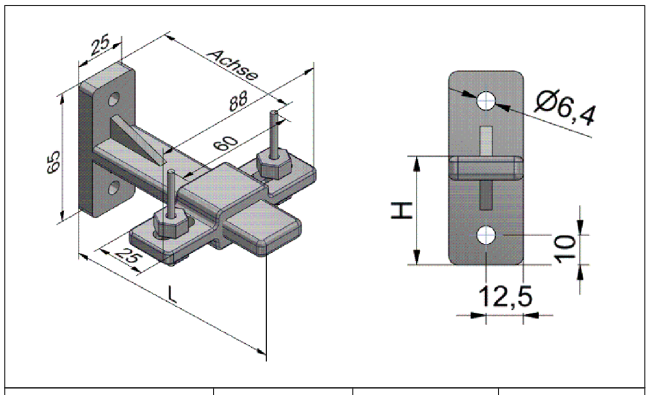


| Art. Nr.: | Achse | H | L |
|---|---|---|---|
| JBD106A065 | 50 - 90 | 37 | 106 |
| JBD144A065 | 91 - 128 | 37 | 144 |
| JBD180A065 | 129 - 165 | 37 | 180 |

## Abspannplatte

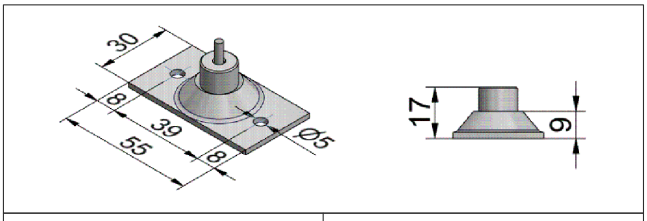


| Art. Nr.: | Achse |
|---|---|
| JBZ055A030 | variabel |

## Führungsschienen RAFA

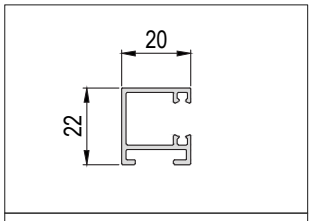


| Art. Nr.: |
|---|
| JBS020A022 |

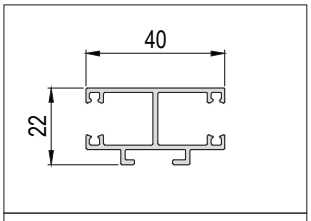


| Art. Nr.: |
|---|
| JBS040A022 |

## Führungsschienen RAFA mit Teleskophalter

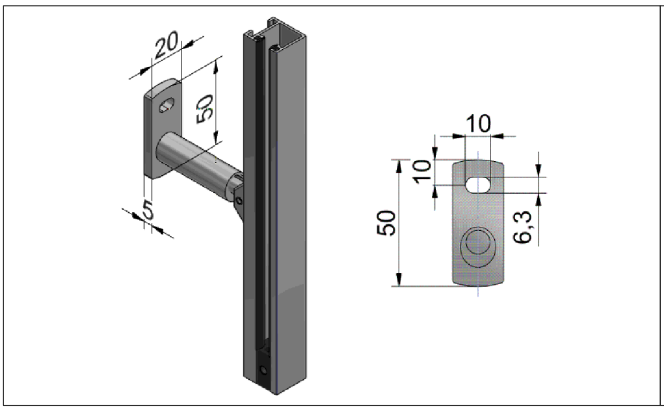


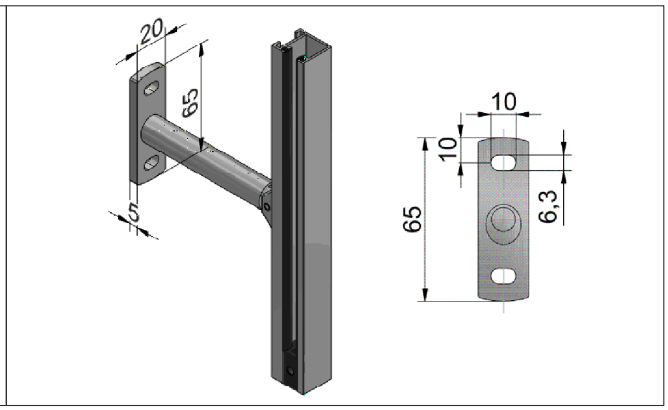


| FS Länge | Anzahl Halter |
|---|---|
| bis 1400 | 2 |
| bis 2600 | 3 |
| bis 3800 | 4 |
| über 3800 | 5 |

| Art. Nr.: | | Achse |
|---|---|---|
| Grundplatte | Klemmhalter | |
| JBD033B050 | JBD042A018 | 54 - 73 |
| JBD052B050 | JBD042A018 | 74 - 92 |
| JBD052B050 | JBD070A018 | 93 - 120 |
| JBD087B065 | JBD098A018 | 121 - 170 |

Ab einer Achse von 121mm werden Teleskophalter mit zwei Befestigungen verwendet.

GS-Suntec_RAFA_011

## Eckhalter für Außeneck

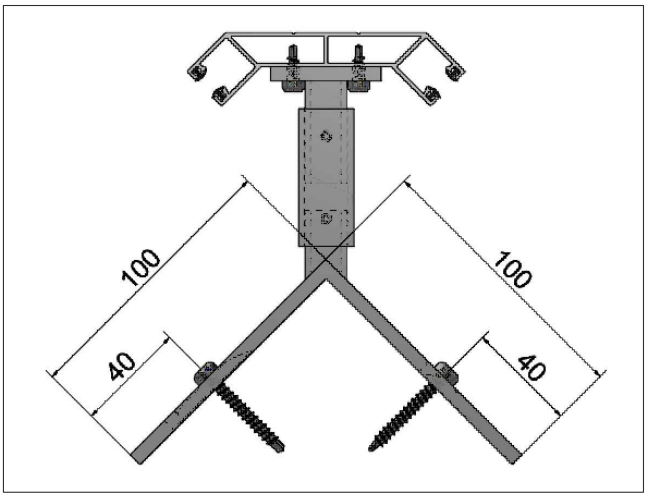


## Eckhalter für Inneneck

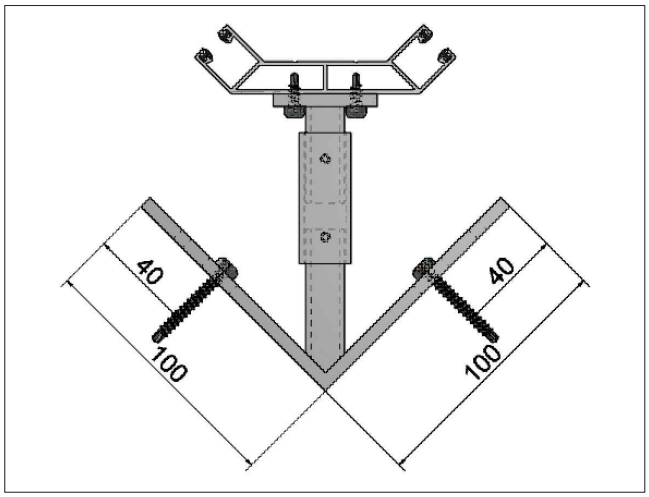


## Eckhalter Außeneck

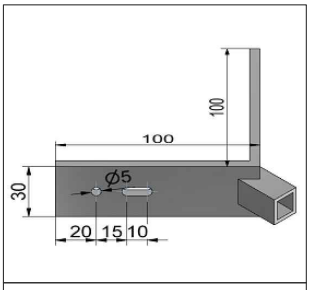


| Art. Nr.: |
|---|
| JBS100A100 |

## Eckhalter Inneneck

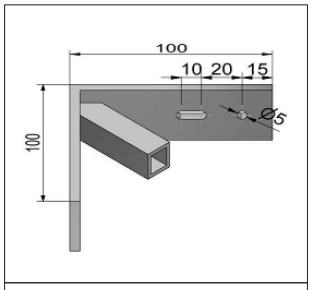


| Art. Nr.: |
|---|
| JBS100B100 |

## Eckhalter FS

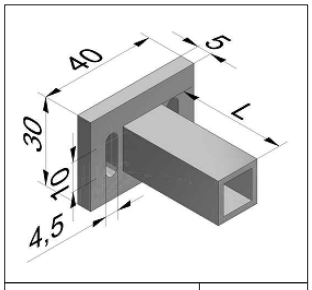


| Art. Nr.: | L |
|---|---|
| JBS040A030 | 37 |
| JBS040B030 | 55 |

## Eckverlängerung

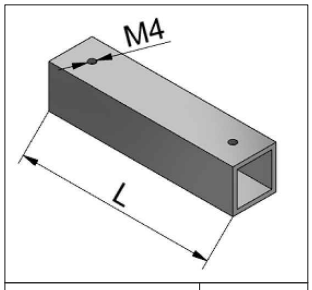


| Art. Nr.: | L |
|---|---|
| JBS020A050 | 50 |
| JBS020A085 | 85 |
| JBS020A125 | 125 |
| JBS020A160 | 160 |
| JBS020A200 | 200 |

## Führungsschiene RAFA Eck

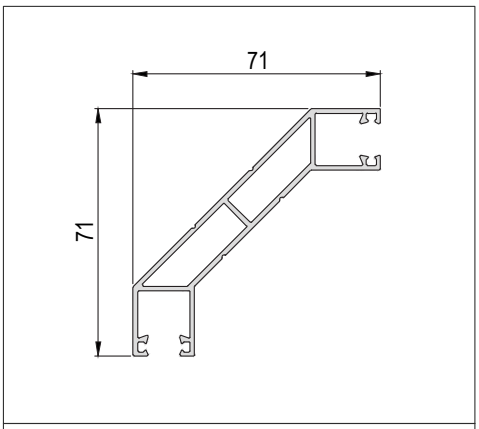


| Art. Nr.: |
|---|
| JBS071A071 |

| Eckhalter für Außen-/Inneneck | Eckhalter FS | Eckverlängerung | Achse |
|---|---|---|---|
| Außeneck | 37 | 50 | 74 - 87 |
| | 55 | 50 | 88 - 99 |
| | 55 | 85 | 100 - 126 |
| | 55 | 125 | 127 - 152 |
| | 55 | 160 | 153 - 180 |
| Inneneck | 55 | 50 | 74 - 84 |
| | 55 | 85 | 85 - 110 |
| | 55 | 125 | 111 - 136 |
| | 55 | 160 | 136 - 162 |
| | 55 | 200 | 163 - 180 |

RAFA

GS-Suntec_RAFA_012

## Führungsschiene RAFE

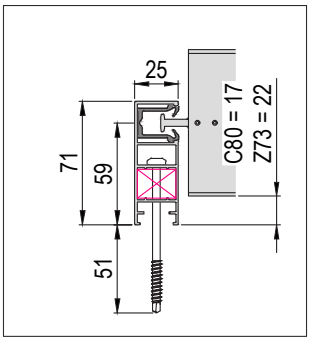


**S071**
Art.-Nr.: JBS071A025
Sicht 122 Standard

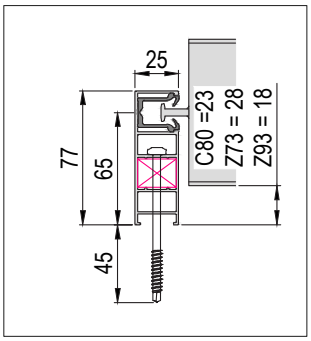


**S077**
Art.-Nr.: JBS077A025
Putz 122 Standard

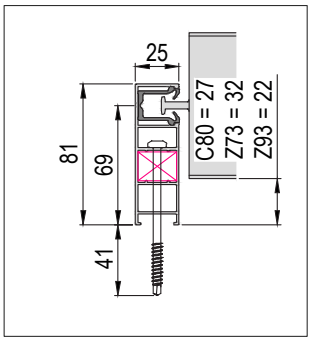


**S081**
Art.-Nr.: JBS081A025
Sicht 142 Standard

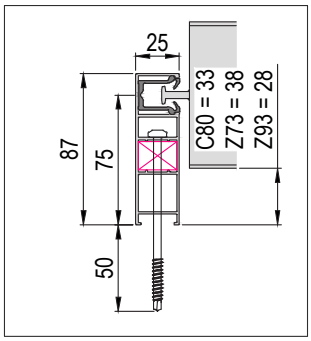


**S087**
Art.-Nr.: JBS087A025
Putz 142 Standard /
Sicht 122 DT-M / SA-1 / PL-M

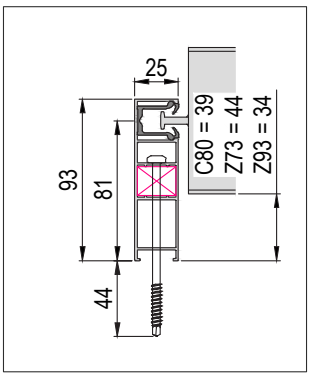


**S093**
Art.-Nr.: JBS093A025
Putz 122 DT-M / SA-1 / PL-M

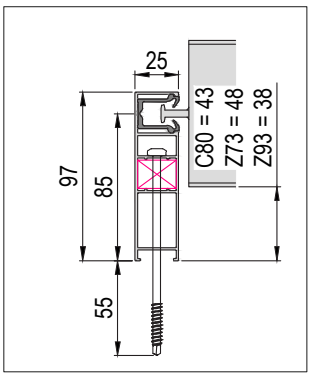


**S097**
Art.-Nr.: JBS097A025
Sicht 142 DT-M / SA-1 / PL-M

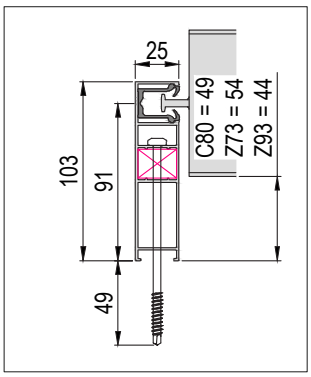


**S103**
Art.-Nr.: JBS103A025
Putz 142 DT-M / SA-1 / PL-M

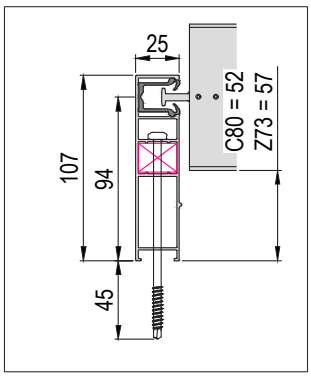


**S107**
Art.-Nr.: JBS107A026
Sicht 122 RO / SA-1/2-M

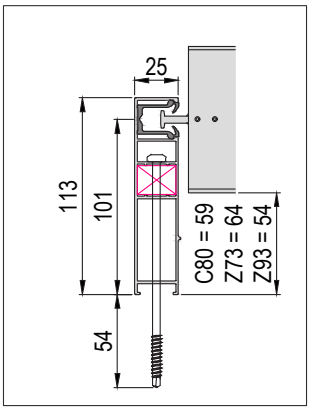


**S113**
Art.-Nr.: JBS113A026
Putz 122 RO / SA-1/2-M

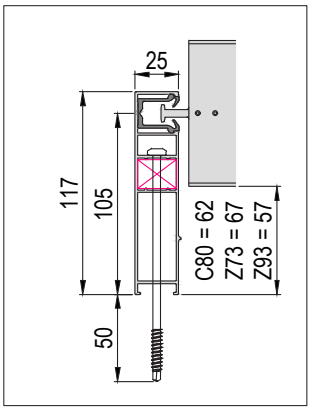


**S117**
Art.-Nr.: JBS117A026
Sicht 142 RO / SA-1/2-M

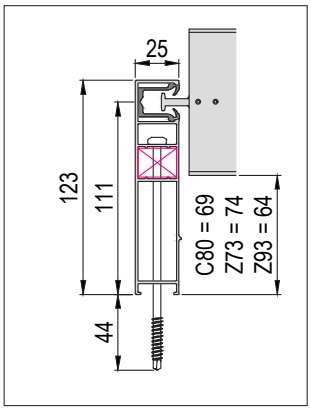


**S123**
Art.-Nr.: JBS123A026
Putz 142 RO / SA-1/2-M

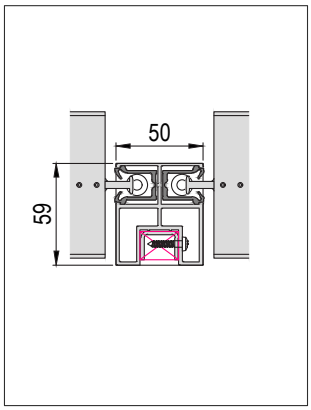


**DS059**
Art.-Nr.: JBS059A050
Variabel einsetztbar

## Führungsschienen Adapter 10 / 20 / 40mm

- **ACHTUNG:** Mit Adaptern ist der Kasten hinten nicht bündig!
- Schraubenlänge müssen optional länger angegeben werden.
- Für andere Adaptertiefen, werden die Adapter kombiniert.
- Adapter 10mm können nicht miteinander kombiniert werden!

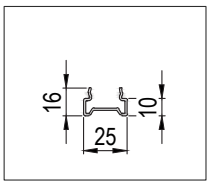


**Adapter 10mm**
Art.-Nr.: JSS025A016

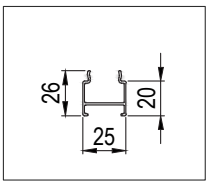


**Adapter 20mm**
Art.-Nr.: JSS025A026

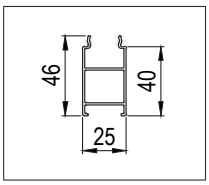


**Adapter 40mm**
Art.-Nr.: JSS025A046

GS-Suntec_RAFA_013

## Tabellenübersicht Führungsschiene RAFE

| Art. Nr.: | Einbausituation | T1 | T2 | Achse | Verwendete Schrauben | Schraubentiefe [mm] |
|---|---|---|---|---|---|---|
| JBS071A025 | Sicht | 122 | 0 | 59 | 6 x 85 | 51 |
| JBS077A025 | Putz | 122 | 0 | 65 | 6 x 85 | 45 |
| JBS081A025 | Sicht | 142 | 0 | 69 | 6 x 85 | 41 |
| JBS087A025 | Putz | 142 | 0 | 75 | 6 x 100 | 50 |
| JBS087A025 | Sicht | 122 | 19 | 75 | 6 x 100 | 50 |
| JBS093A025 | Putz | 122 | 19 | 81 | 6 x 100 | 44 |
| JBS097A025 | Sicht | 142 | 19 | 85 | 6 x 100 | 40 |
| JBS103A025 | Putz | 142 | 19 | 91 | 6 x 115 | 49 |
| JBS107A026 | Sicht | 122 | 39 | 94 | 6 x 115 | 45 |
| JBS113A026 | Putz | 122 | 39 | 101 | 6 x 130 | 54 |
| JBS117A026 | Sicht | 142 | 39 | 105 | 6 x 130 | 50 |
| JBS123A026 | Putz | 142 | 39 | 111 | 6 x 130 | 44 |
| JBS059A050 | variabel | variabel | variabel | variabel | 4 x 20 | - |

**Führungsschiene Sicht wird auch bei Putz 0mm verwendet.**
Sämtlicher integrierter Insektenschutz ist auch vorgerichtet möglich.

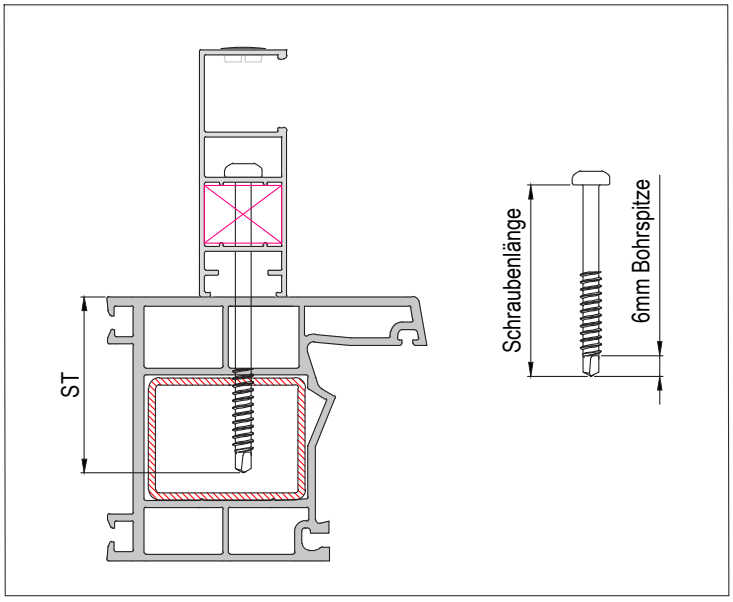


Die Schraubtiefe (ST) sollte die Stahl-Armierung des Kunststoffprofils vom Fensterstock durchbohren, damit ein sicherer Halt gewährleistet werden kann.

| Mögliche Schrauben | | |
|---|---|---|
| Art.-Nr.: | Ø [mm] | Schraubenlänge [mm] |
| KSZ039A011 | 6 | 35 |
| KSZ059A011 | 6 | 55 |
| KSZ074A011 | 6 | 70 |
| KSZ089A011 | 6 | 85 |
| KSZ104A011 | 6 | 100 |
| KSZ119A011 | 6 | 115 |
| KSZ134A011 | 6 | 130 |
| ILZ023A008 | 4 | 20 |

Optional können andere Schrauben ausgewählt werden.

| H1 | Bestellhöhe [mm] | Min. Pakethöhe [mm] | | |
|---|---|---|---|---|
| | | C80 | Z93 | Z73 |
| 180 | 1000 | 142 | 149 | 152 |
| | 1100 | 145 | 154 | 161 |
| | 1200 | 153 | 158 | 169 |
| | 1300 | 157 | 163 | 174 |
| 220 | 1400 | 164 | 173 | 182 |
| | 1500 | 168 | 182 | 187 |
| | 1600 | 172 | 187 | 195 |
| | 1700 | 178 | 191 | 204 |
| | 1800 | 183 | 195 | 208 |
| | 1900 | 182 | 200 | 217 |
| | 2000 | 191 | 206 | 221 |
| | 2100 | 199 | 211 | 230 |
| | 2200 | 202 | 216 | 234 |
| 260 | 2300 | 210 | 221 | 243 |
| | 2400 | 214 | 230 | 251 |
| | 2500 | 228 | 240 | 255 |
| | 2600 | 233 | 248 | 264 |
| | 2700 | 235 | 255 | 268 |
| 300 | 2800 | 243 | 260 | 277 |
| | 2900 | 247 | 264 | 286 |
| | 3000 | 252 | 269 | 290 |
| | 3100 | 256 | 274 | 298 |
| | 3200 | 262 | 279 | 303 |
| | 3300 | 268 | 288 | 311 |
| | 3400 | 273 | 293 | 320 |
| | 3500 | 277 | 298 | 324 |
| | 3600 | 281 | 303 | 333 |
| | 3700 | 288 | 308 | 337 |
| | 3800 | 292 | 317 | 346 |

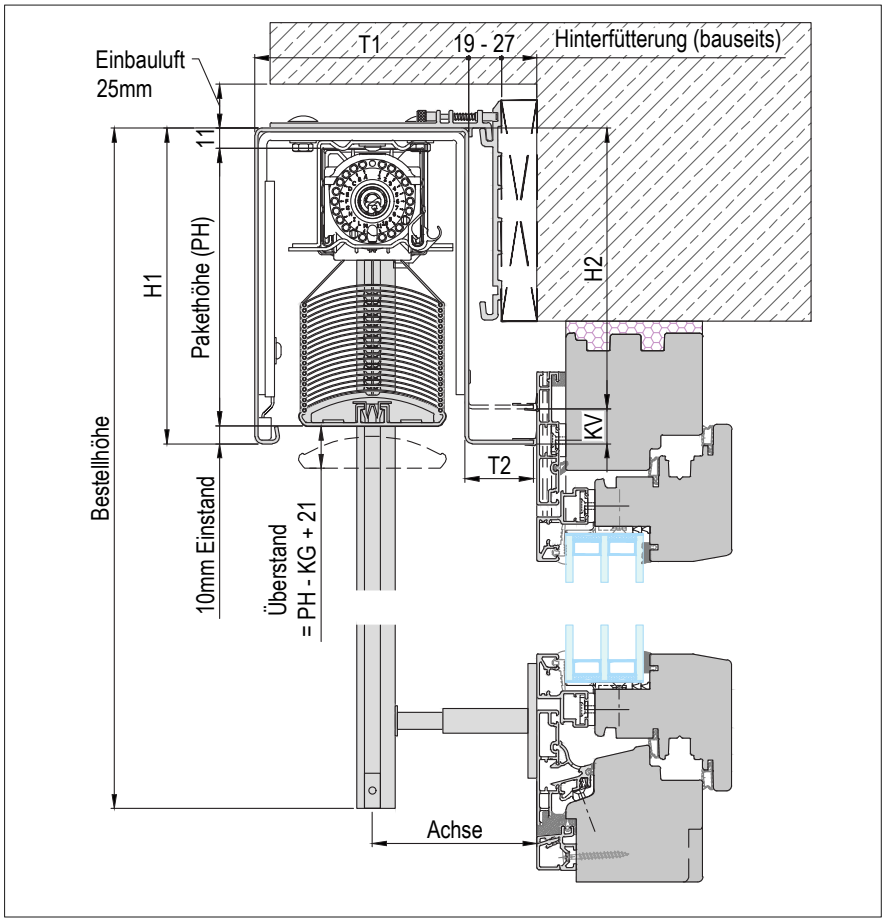


**Der Rasthalter ist für einen Abstand von 19-27mm geeignet.**
Bei größerem Abstand ist zus. eine bauseitige Hinterfütterung mit tragender Funktion notwendig!

| max. Bestellhöhe bei 10mm Einstand | | | |
|---|---|---|---|
| Kastengröße | C80 | Z93 | Z73 |
| 180 | 1300 | 1200 | 1100 |
| 220 | 2200 | 2000 | 1700 |
| 260 | 2700 | 2500 | 2300 |
| 300 | 3600 | 3200 | 2900 |

Beispiel: PH = 243mm
- H1 = 260mm
+ 19mm
Überstand = 2mm

## Wandkonsole

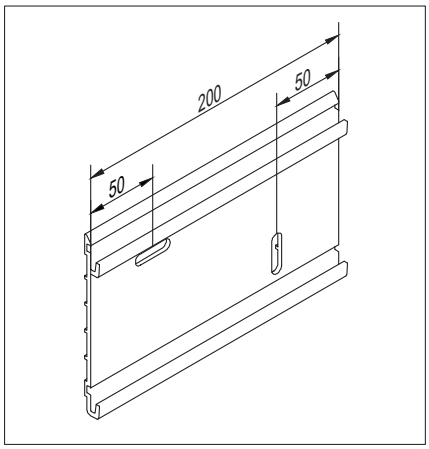


**Standardmäßig wird die Wandkonsole in kurzen Stücken geliefert.**
Optional kann sie auch über die ganze Länge durchgehend bestellt werden.

## Rasthalter

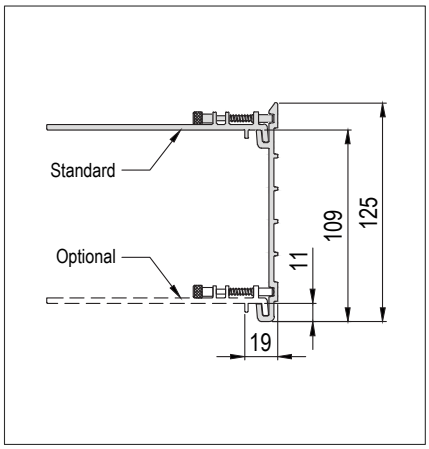


**Standardmäßig wird oben eingehängt.**
Optional kann der Rasthalter auch unten an der Wandkonsole eingehängt werden.
(Bei der Bestellung zu berücksichtigen)

RAFA

GS-Suntec_RAFA_015

## Einzelelemente

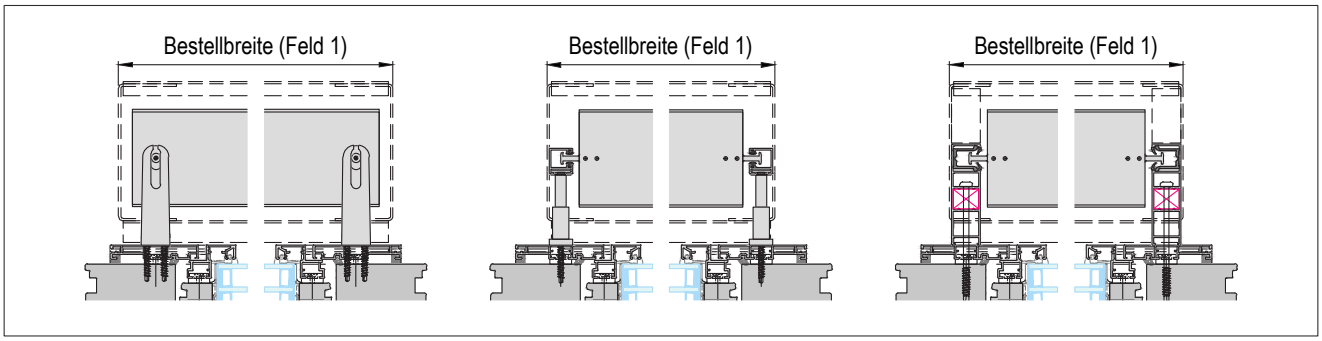


## Kombielemente

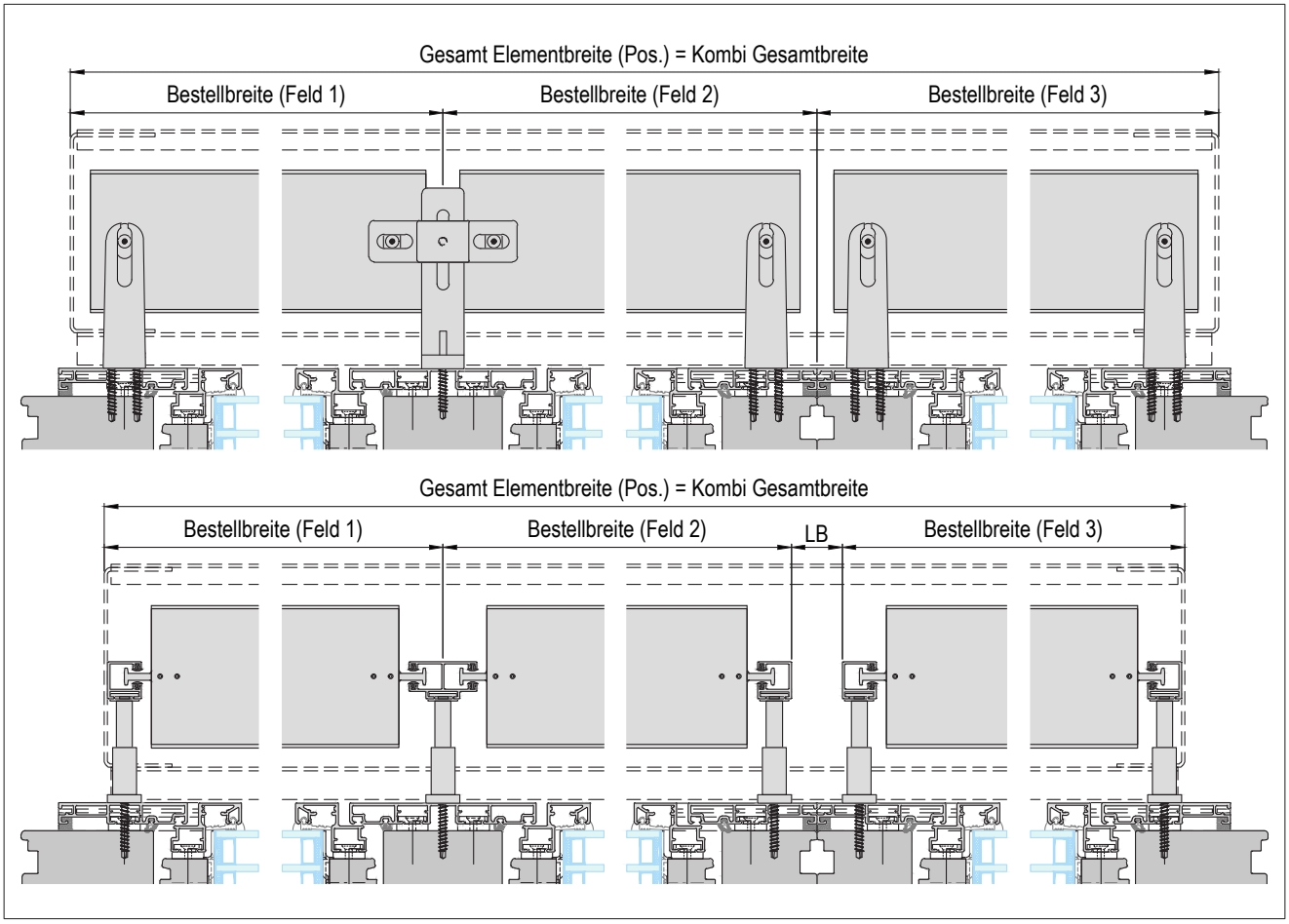


**Bestellbreite = Seitenteil Außenkante.**

Die Lamellenbreiten werden anhand der Bestellangaben berechnet.
Sämtliche Bestellmaße sind für Sicht und Putz identisch.
Mehrteilige Behänge können optional, miteinander gekoppelt ausgeführt werden.

GS-Suntec_RAFA_016

## Getriebeaustritt

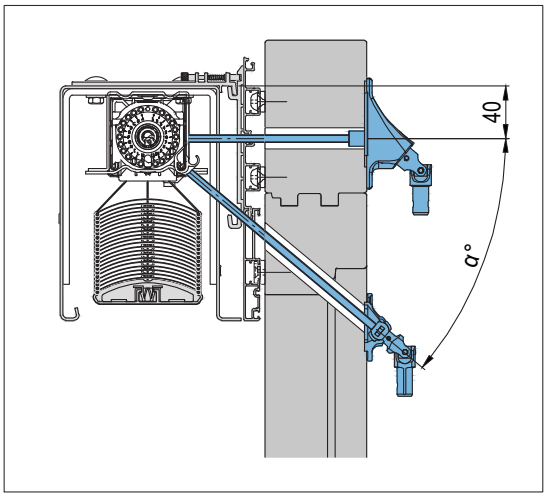


**Nur bei nicht durchgehender Wandkonsole möglich!**
α° = 45° (Standard)

## Durchführung Getriebe

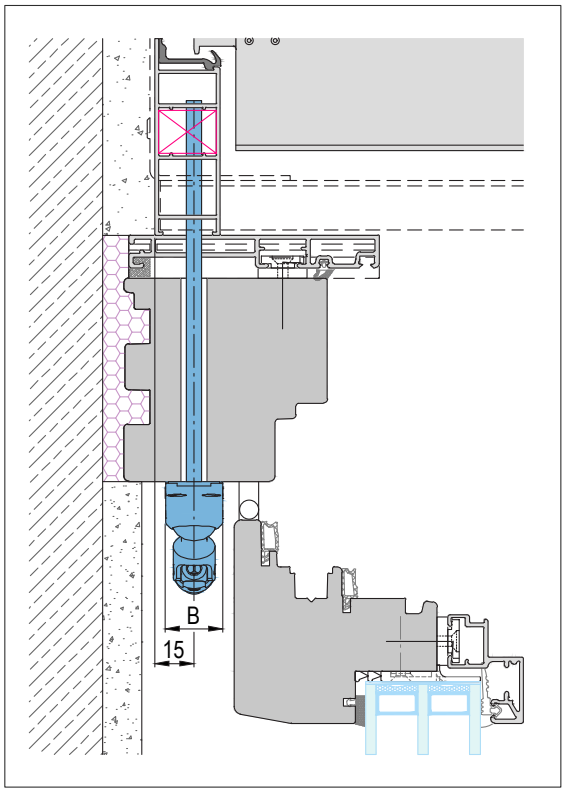


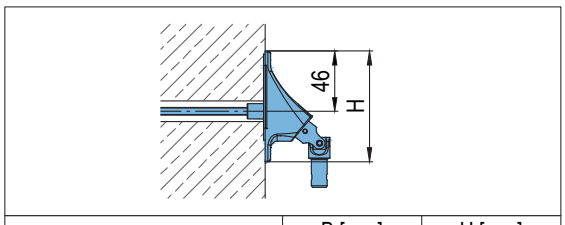


| | B [mm] | H [mm] |
|---|---|---|
| Getriebe 90° | 22 | 85 |
| Getriebe 45° | 22 | 52 |

## Antriebsausgang

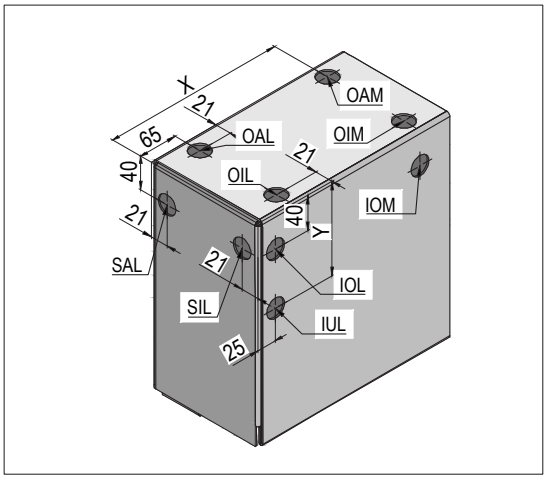


Der Antriebsausgang wird mit einer runden Kabeltülle abgedeckt.

## Optional in eckiger Ausführung

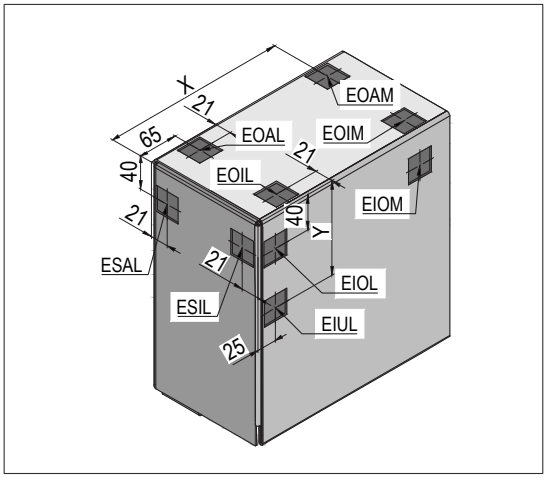


Ideal für Hirschmann Stecker oder bei Getriebe.
Bei eckiger Ausführung gibt es keine Abdeckung.

| Definition | Position |
|---|---|
| SAL / SAR | Seite außen links / rechts |
| SIL / SIR | Seite innen links / rechts |
| IOL / IOM / IOR | innen oben links / mitte / rechts |
| IUL / IUR | innen unten links / rechts |
| OAL / OAM / OAR | oben außen links / mitte / rechts |
| OIL / OIM / OIR | oben innen links / mitte / rechts |

**Standard**
**Sicht: innen unten**
**Getriebe: innen unten in eckiger Ausführung**
**Putz: Seite außen (nicht auf Stoßseite möglich!)**
Antriebsseite links oder rechts auswählbar.
X = Bestellbreite / 2
Y = 97mm bei Kastentiefe 122; Y = 107mm bei Kastentiefe142

GS-Suntec_RAFA_017

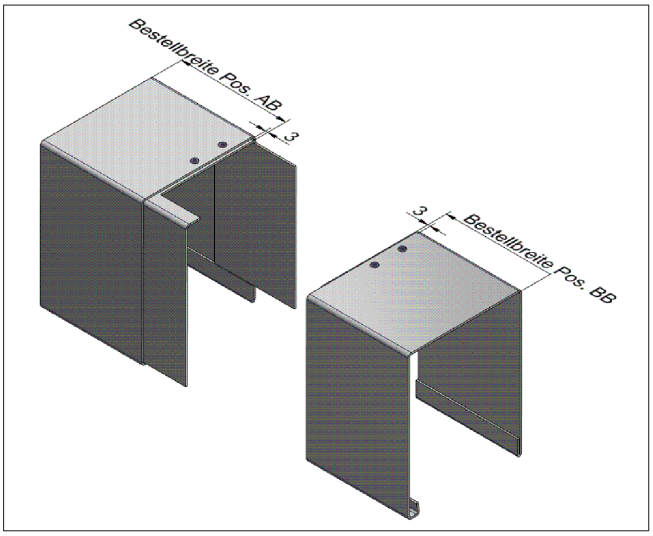


**Stoßverbindung lose**

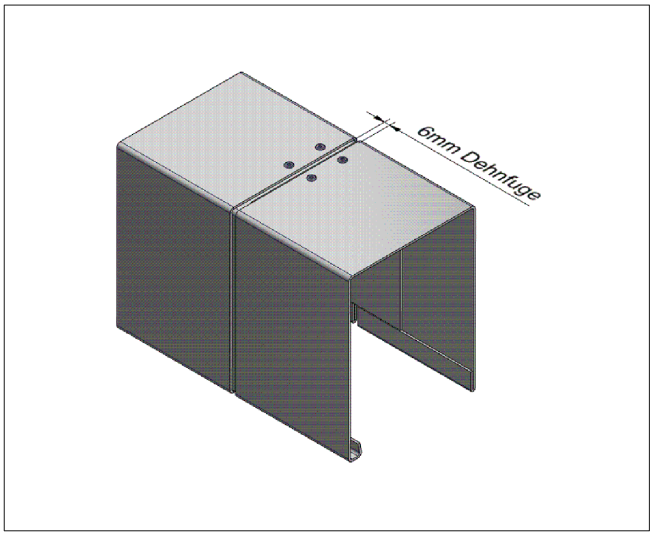


**Stoßverbindung montiert**

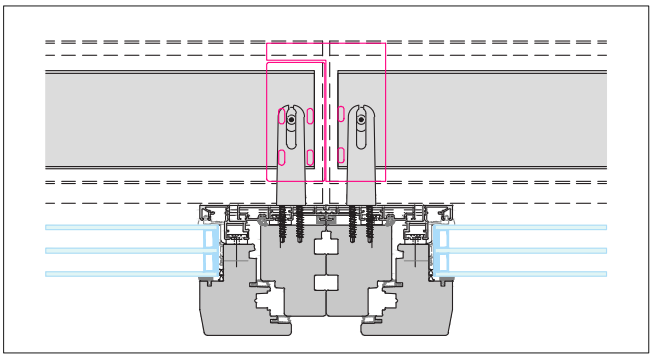

**Seilführung Kombi geteilt**

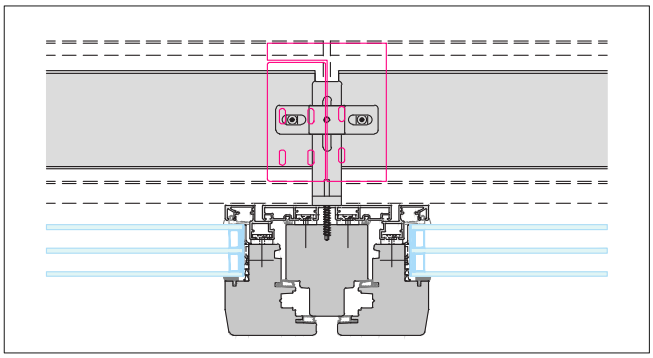

**Seilführung Kombi zusammen**

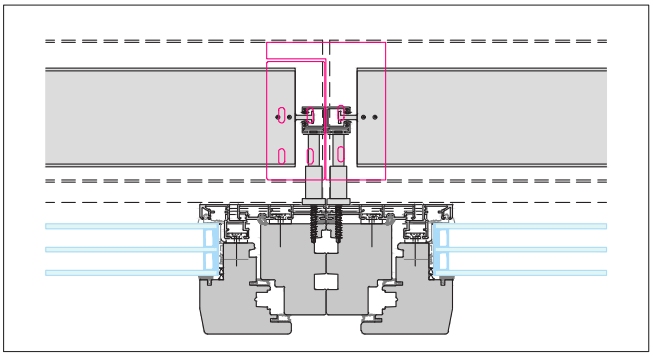

**Führungsschiene RAFA Kombi geteilt**

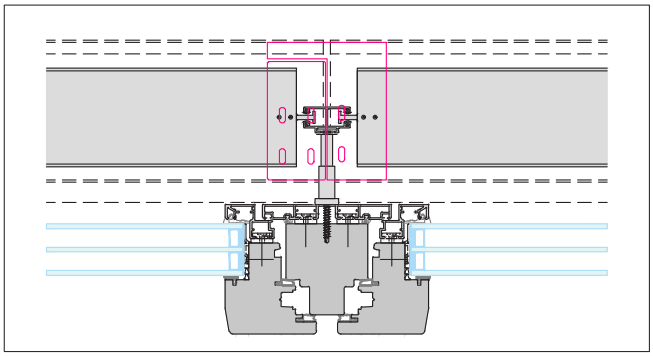

**Führungsschiene RAFA Kombi zusammen**

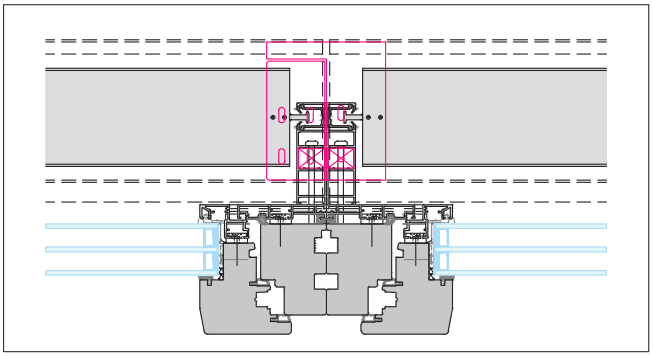

**Führungsschiene RAFE Kombi geteilt**

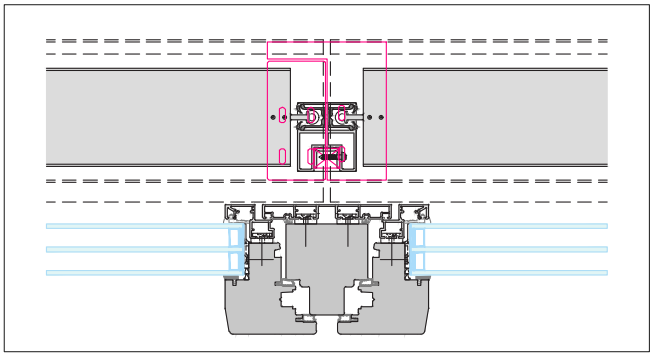

**Führungsschiene RAFE Kombi freitragend**

GS-Suntec_RAFA_018

## Außeneck mit Lamellenüberstand rechts

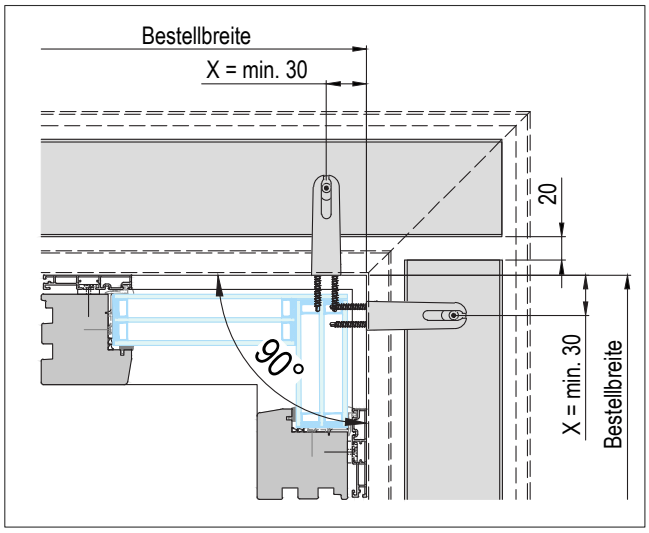


## Inneneck mit Lamellenüberstand rechts

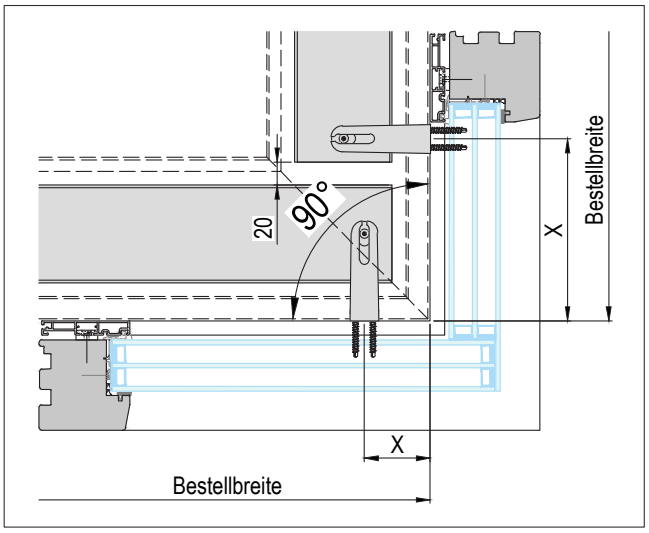


## Außeneck mit Lamellenüberstand links

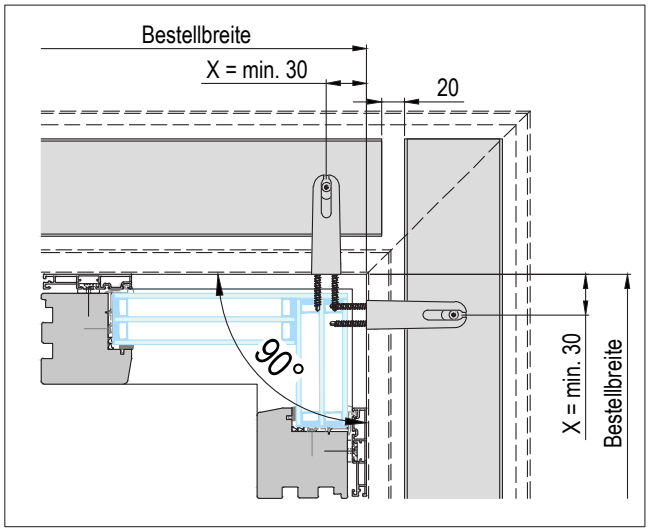


## Inneneck mit Lamellenüberstand links

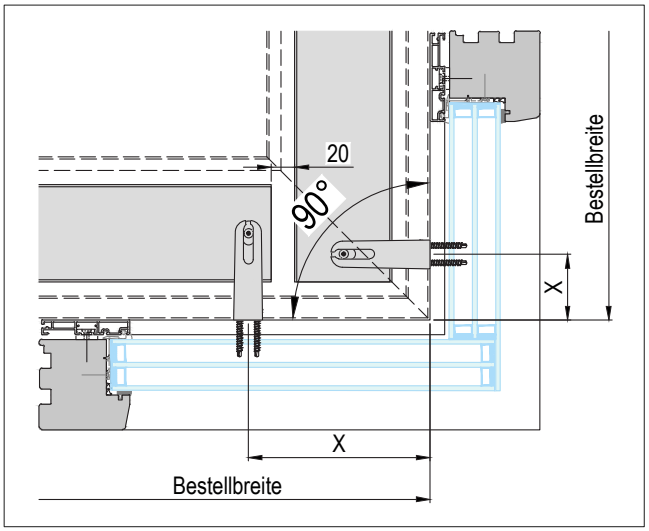


## Außeneck ohne Lamellenüberstand

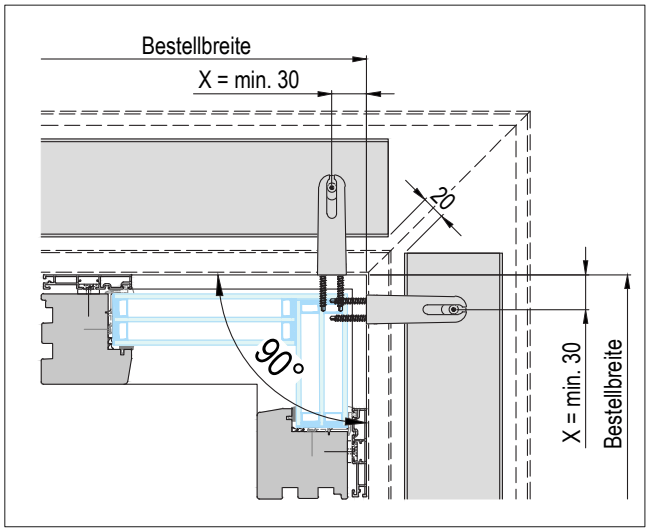


## Inneneck ohne Lamellenüberstand

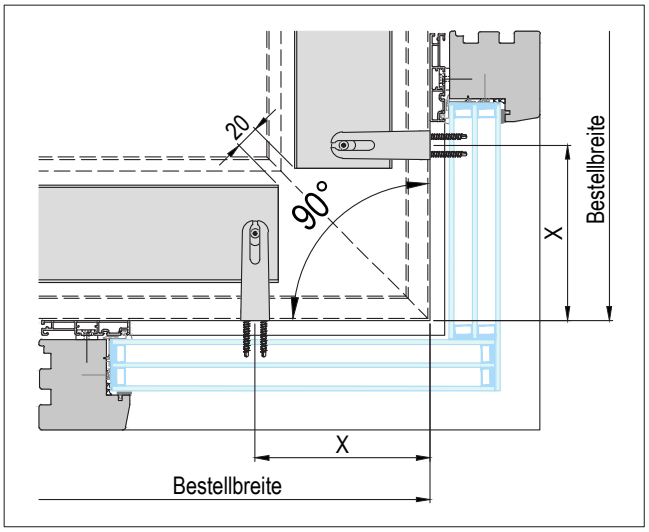


GS-Suntec_RAFA_019

## Außeneck mit Eckhalter

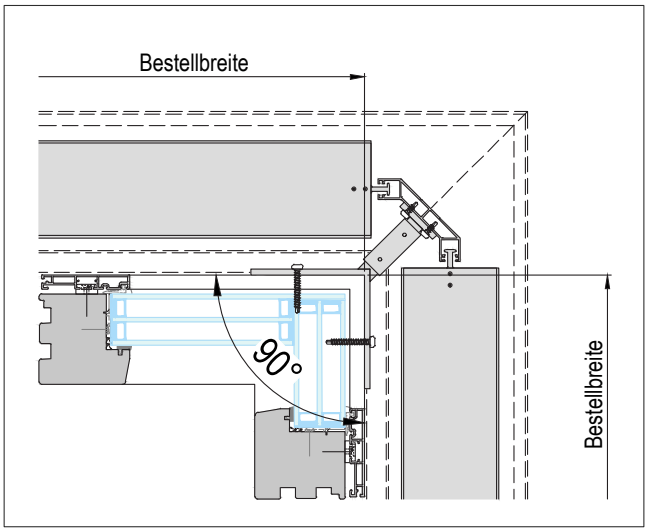


## Inneneck mit Eckhalter

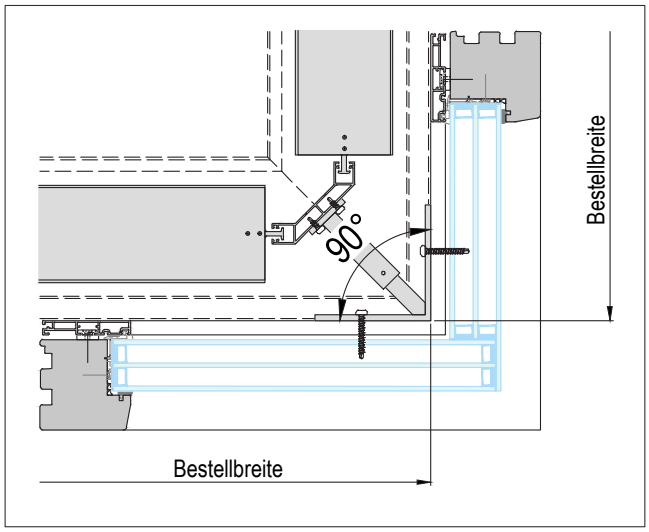


## Außeneck mit leerer Blende (FS RAFE)

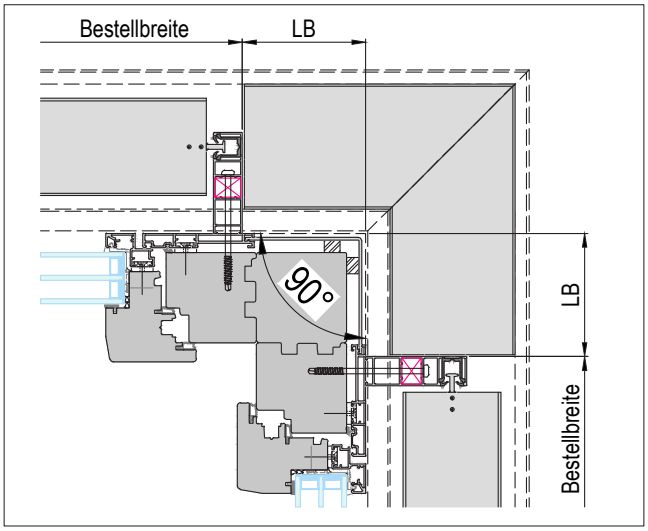


Um die leere Blende abgedecken zu können,
muss sie min. 40mm haben.

## Inneneck mit leerer Blende (FS RAFE)

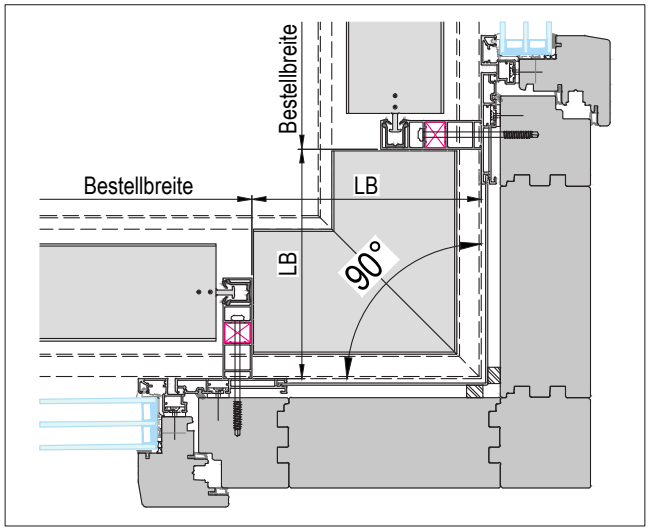


Um die leere Blende abgedecken zu können,
muss sie min. Gesamtelementtiefe haben.

**Ausführungsart und Winkel für die Bestellung benötigt.**
Standardmäßig 90°
X = Seilführungseinstand und bezieht sich auf den Fensterstock.
Ohne Angabe von X wird der kleinstmögliche Einstand verwendet.
Die Lamellenbreiten werden anhand der Bestellangaben berechnet.
Sämtliche Bestellmaße sind für Sicht und Putz identisch.

GS-Suntec_RAFA_020

## RAFR - RAFFSTORE FREITRAGEND

**Blende Sicht ohne hinterer Umkantung (BLS04)**
- Standard
- ohne Insektenschutz

**Blendenmaße:**
H1 = 180 / 220 / 260 / 300
H2 ≤ H1
T1 = 142

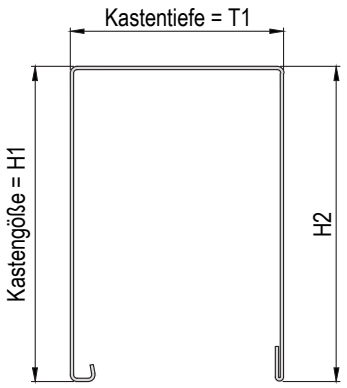


| Lamellentyp | | Maximale Elementhöhe sieheTabelle Pakethöhe | max. Fläche Getriebe | max. Fläche Motor |
|---|---|---|---|---|
| C80 - Lamelle | | max. / min. Breite siehe Preisliste | ~ 6 m² | ~ 16 m² |
| Z73 - Lamelle | | max. / min. Breite siehe Preisliste | ~ 4,7 m² | ~ 13,5 m² |
| Z93 - Lamelle | 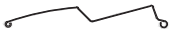 | max. / min. Breite siehe Preisliste | ~ 4,7 m² | ~ 13,5 m² |

## FS RAFR mit Halter

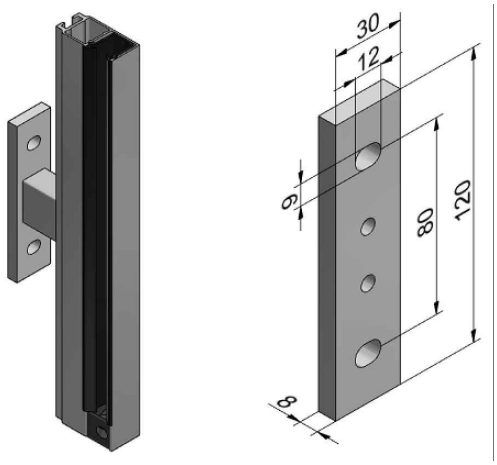


| Achse | FS Länge | Anzahl Halter |
|---|---|---|
| bis 150 | bis 1500 | 2 |
| | bis 3800 | 3 |
| | über 3800 | 4 |
| über 150 | bis 600 | 2 |
| | bis 2800 | 3 |
| | über 2800 | 4 |

**Achse min. 87 mm bis max. 350 mm möglich.**
**Die Befestigung der Halter muss bauseits geregelt werden.**

## FS RAFR

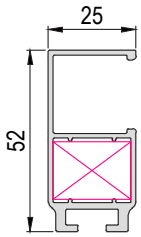


Art. Nr.:
JBS051A025

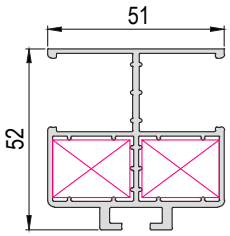


Art. Nr.:
JBS051A050

RAFR

GS-Suntec_RAFR_001

## C80 - Lamelle

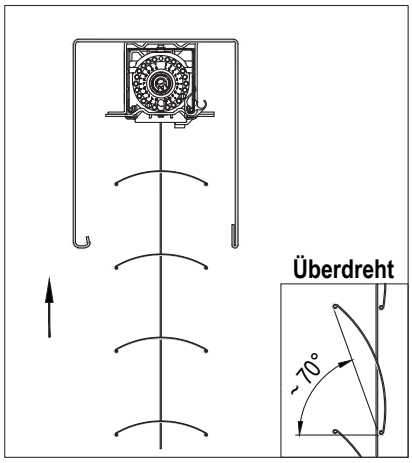


Behang fährt offen nach oben.
Optional kann der Behang auch so eingestellt werden, dass er überdreht nach oben fährt.

## Z73 - Lamelle

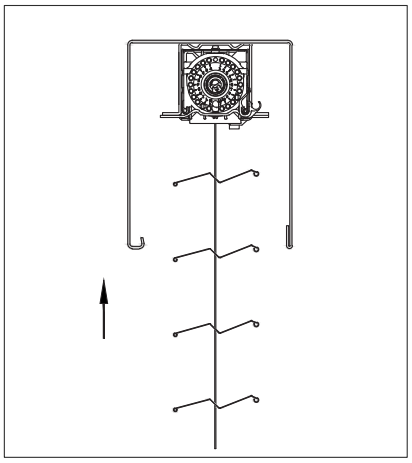

Behang fährt offen nach oben.

## Z93 - Lamelle

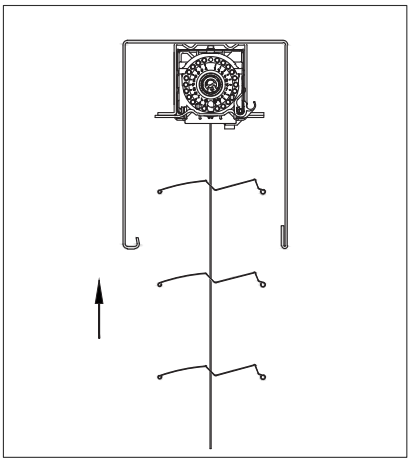

Behang fährt offen nach oben.

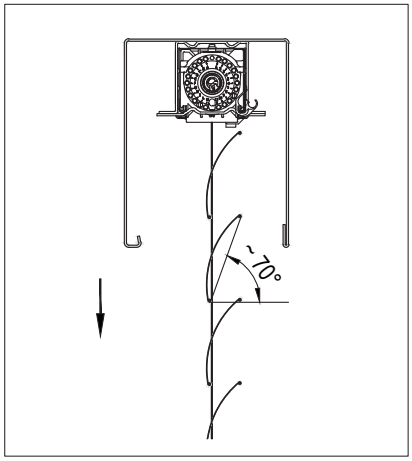


Behang fährt geschlossen nach unten.

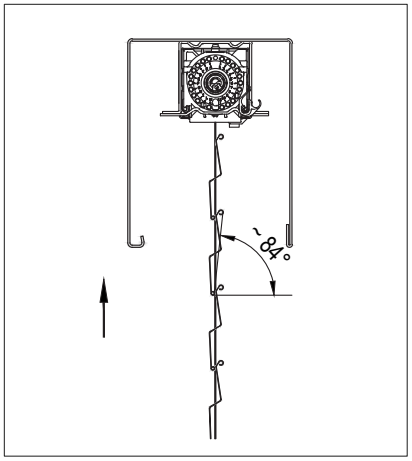


Behang fährt geschlossen nach unten.
Bei Seilführung ist die Lichtdichtheit nicht gewährleistet.

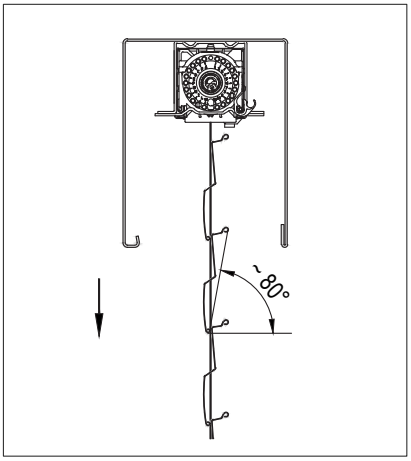


Behang fährt geschlossen nach unten.
Bei Seilführung ist die Lichtdichtheit nicht gewährleistet.

## Platzbedarf für C80

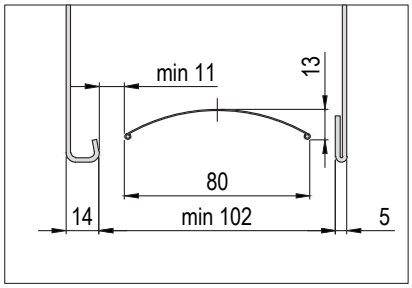


## Platzbedarf für Z73

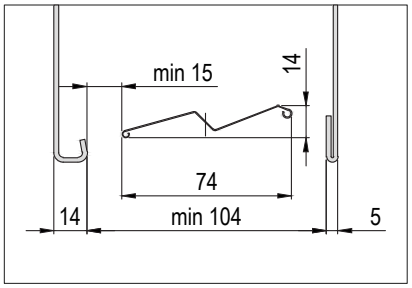


## Platzbedarf für Z93

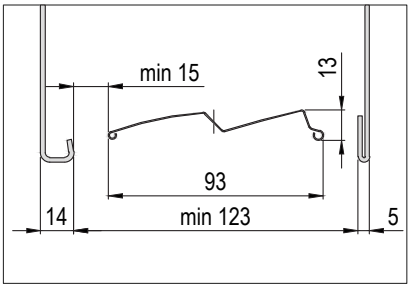


RAFR

GS-Suntec_RAFR_002

| H1 | Bestellhöhe [mm] | Min. Pakethöhe [mm] | | |
|---|---|---|---|---|
| | | C80 | Z93 | Z73 |
| 180 | 1000 | 142 | 149 | 152 |
| | 1100 | 145 | 154 | 161 |
| | 1200 | 153 | 158 | 169 |
| | 1300 | 157 | 163 | 174 |
| 220 | 1400 | 164 | 173 | 182 |
| | 1500 | 168 | 182 | 187 |
| | 1600 | 172 | 187 | 195 |
| | 1700 | 178 | 191 | 204 |
| | 1800 | 183 | 195 | 208 |
| | 1900 | 182 | 200 | 217 |
| | 2000 | 191 | 206 | 221 |
| | 2100 | 199 | 211 | 230 |
| | 2200 | 202 | 216 | 234 |
| 260 | 2300 | 210 | 221 | 243 |
| | 2400 | 214 | 230 | 251 |
| | 2500 | 228 | 240 | 255 |
| | 2600 | 233 | 248 | 264 |
| | 2700 | 235 | 255 | 268 |
| 300 | 2800 | 243 | 260 | 277 |
| | 2900 | 247 | 264 | 286 |
| | 3000 | 252 | 269 | 290 |
| | 3100 | 256 | 274 | 298 |
| | 3200 | 262 | 279 | 303 |
| | 3300 | 268 | 288 | 311 |
| | 3400 | 273 | 293 | 320 |
| | 3500 | 277 | 298 | 324 |
| | 3600 | 281 | 303 | 333 |
| | 3700 | 288 | 308 | 337 |
| | 3800 | 292 | 317 | 346 |

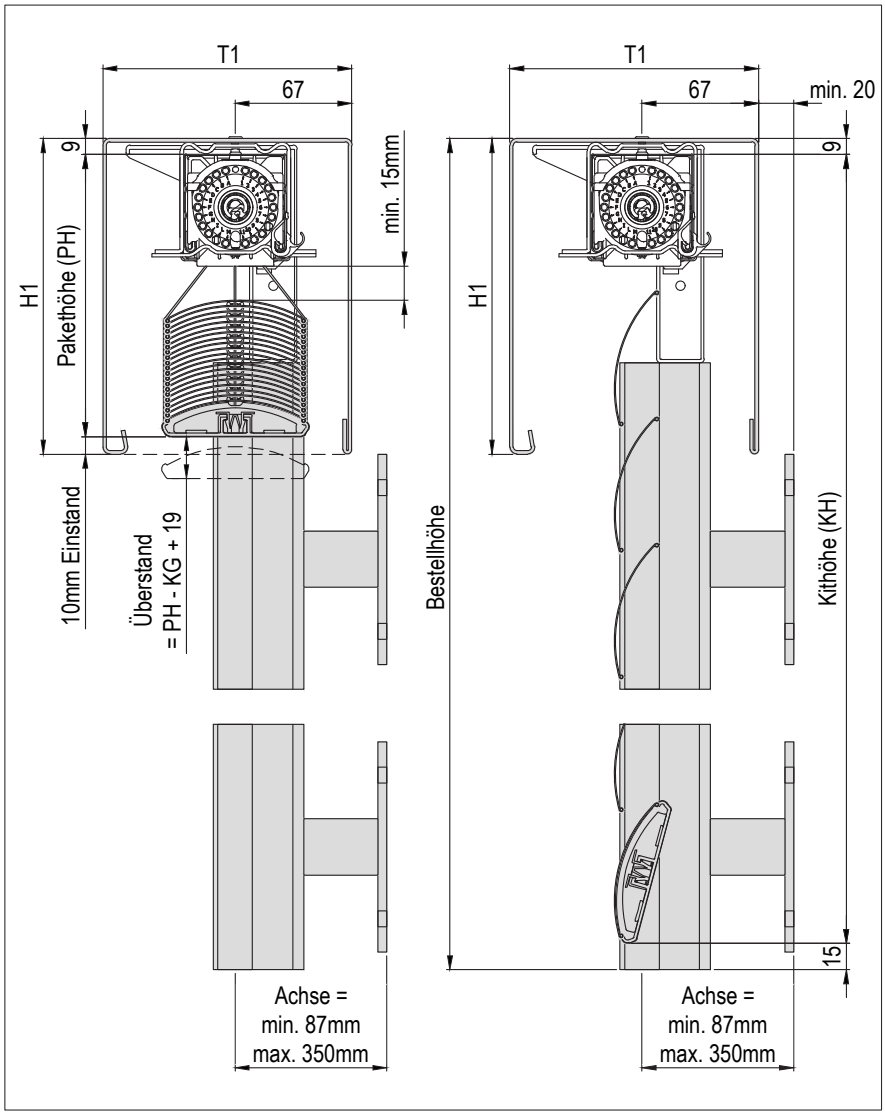


**FS nur ohne Schrägschnitt möglich.**

| max. Bestellhöhe bei 10mm Einstand | | | |
|---|---|---|---|
| Kastengröße | C80 | Z93 | Z73 |
| 180 | 1300 | 1200 | 1100 |
| 220 | 2200 | 2000 | 1700 |
| 260 | 2700 | 2500 | 2300 |
| 300 | 3600 | 3200 | 2900 |

Beispiel: PH = 243mm
- H1 = 260mm
+ 19mm
Überstand = 2mm

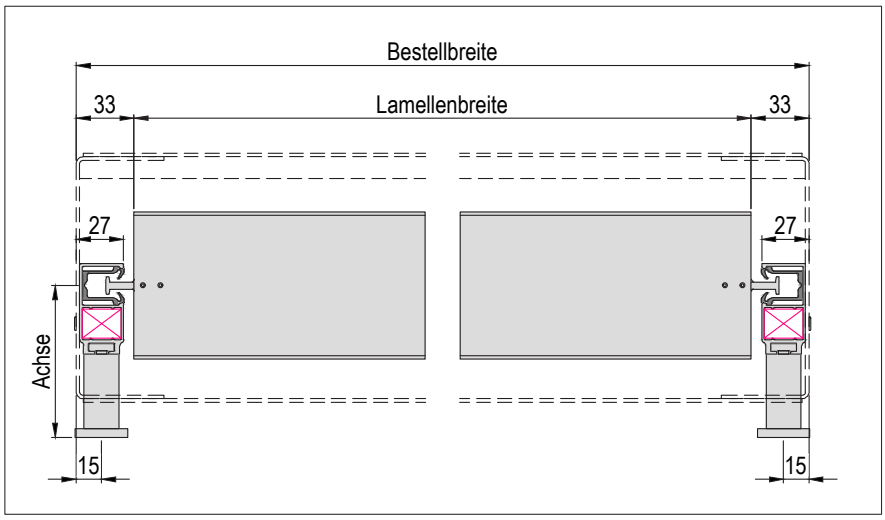


**Bestellbreite = Seitenteil Außenkante.**
Aus technischen Gründen stehen die Nieten jeweils ca. 1mm über die Seitenteile hinaus.

GS-Suntec_RAFR_003

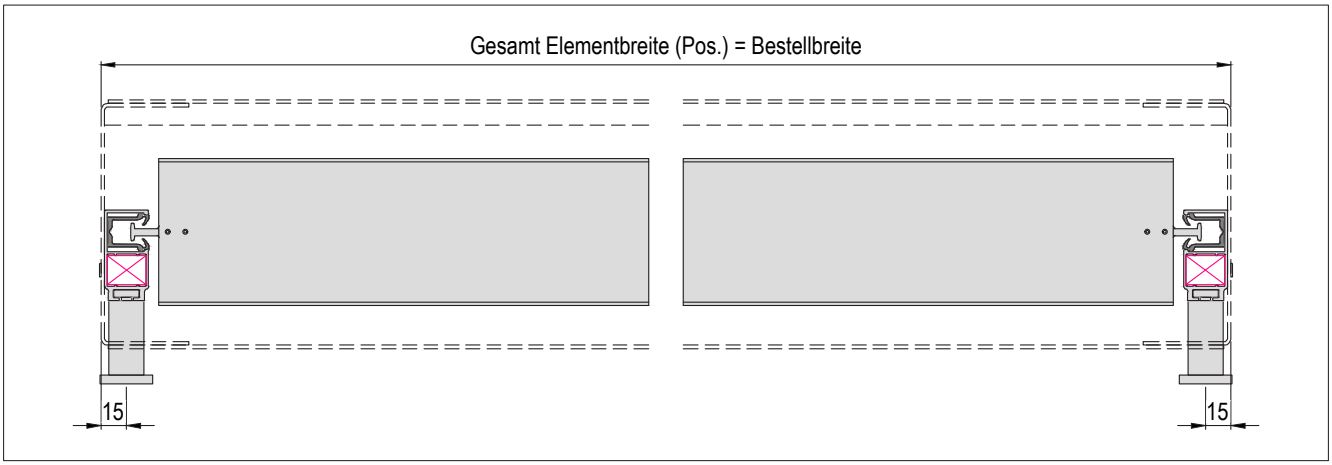


**Einzelelement**
Ansicht von innen, links nach rechts

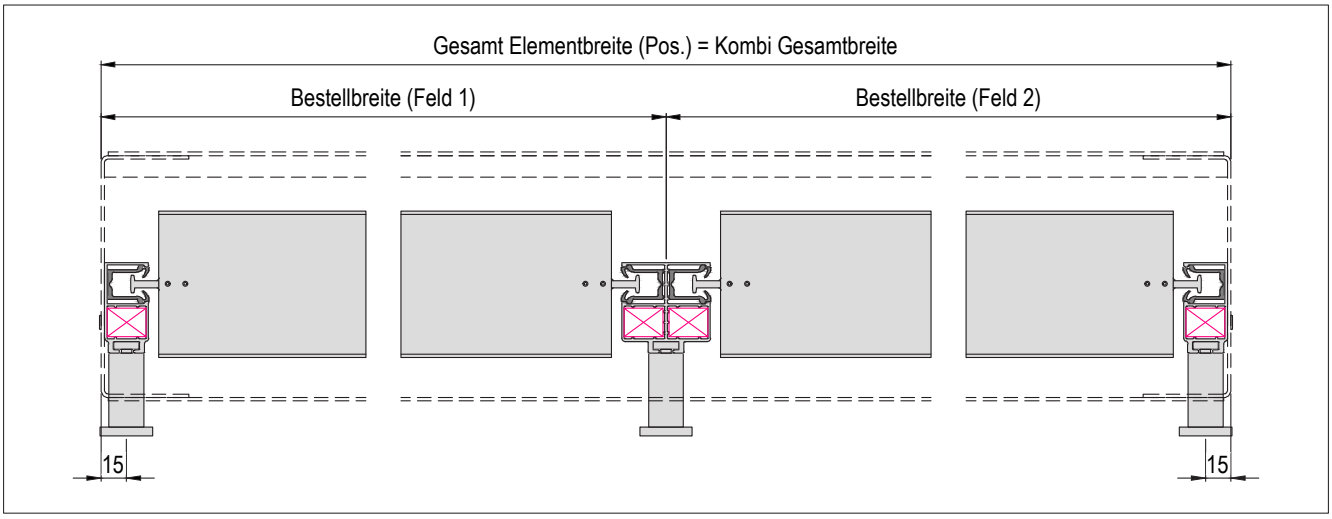


**Kombination mit Kämpfer**
Ansicht von innen, links nach rechts



GS-Suntec_RAFR_004

## Getriebeaustritt

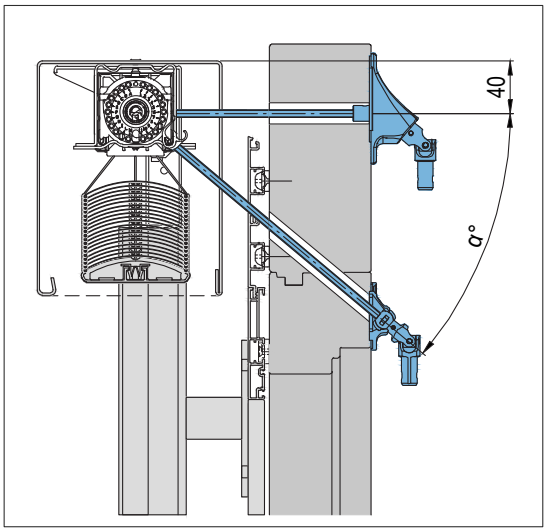


α° = 45° (Standard)

## Durchführung Getriebe

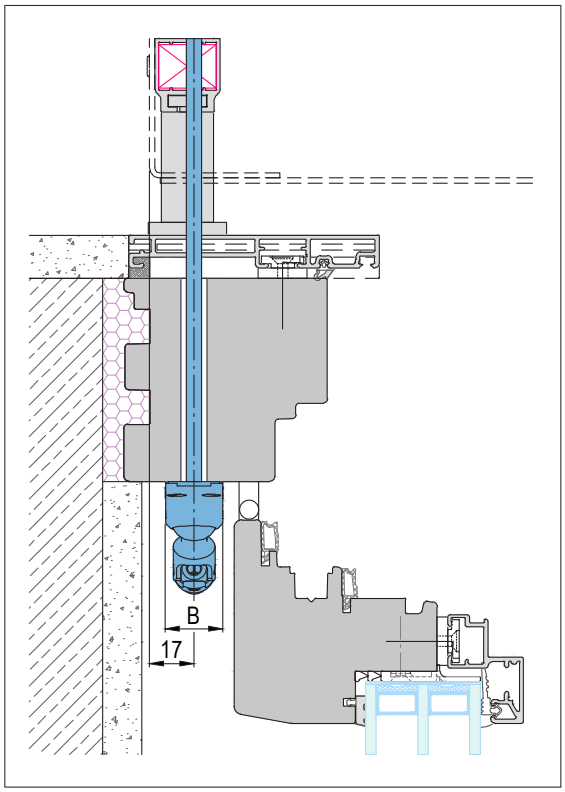


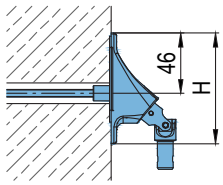


| | B [mm] | H [mm] |
|---|---|---|
| Getriebe 90° | 22 | 85 |
| Getriebe 45° | 22 | 52 |

## Antriebsausgang

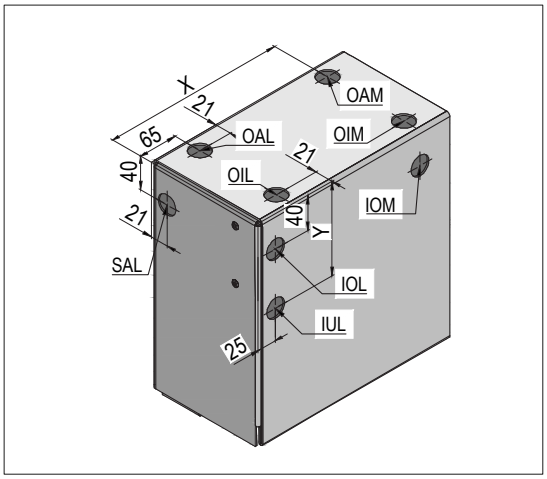


Der Antriebsausgang wird mit einer runden Kabeltülle abgedeckt.

## Optional in eckiger Ausführung

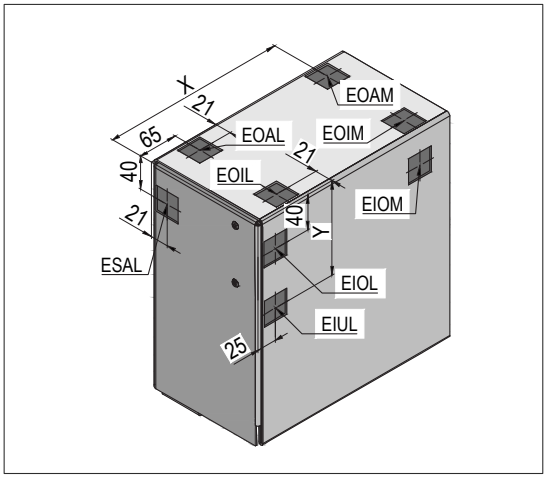


Ideal für Hirschmann Stecker oder bei Getriebe.
Bei eckiger Ausführung gibt es keine Abdeckung.

| Definition | Position |
|---|---|
| SAL / SAR | Seite außen links / rechts |
| IOL / IOM / IOR | innen oben links / mitte / rechts |
| IUL / IUR | innen unten links / rechts |
| OAL / OAM / OAR | oben außen links / mitte / rechts |
| OIL / OIM / OIR | oben innen links / mitte / rechts |

**Standard**
**Motor: innen unten**
**Getriebe: innen unten in eckiger Ausführung**
Antriebsseite links oder rechts auswählbar.
X = Bestellbreite / 2
Y = 107mm bei Kastentiefe142

GS-Suntec_RAFR_005

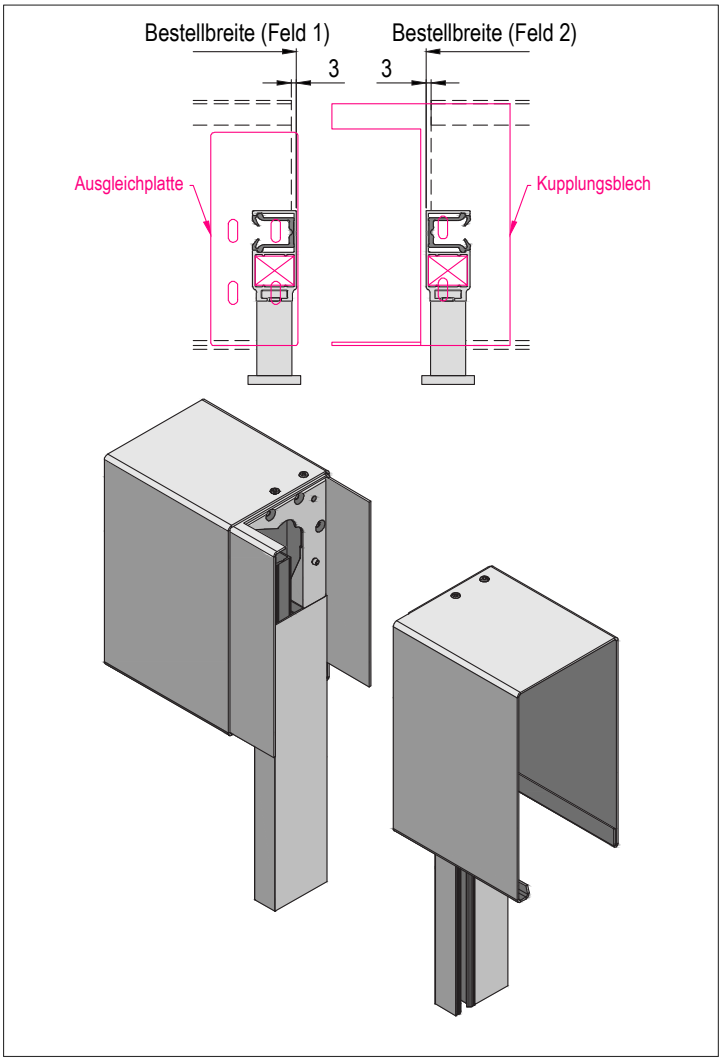


**Stoßverbindung lose**

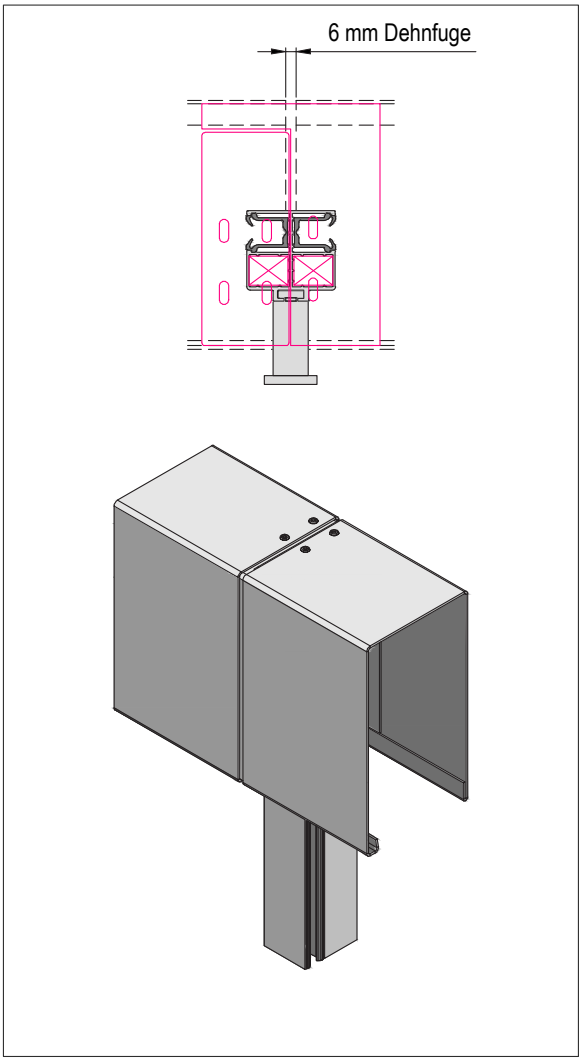


**Stoßverbindung montiert**

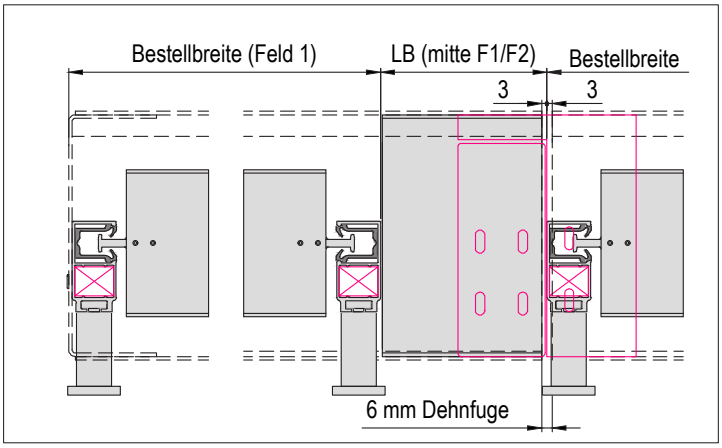


**Stoßverbindung mit leere Blende**

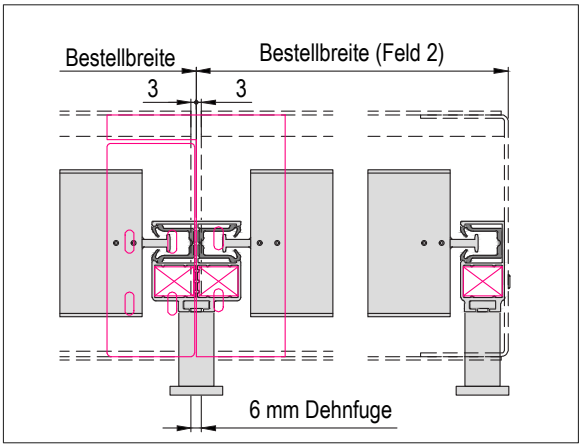


**Stoßverbindung ohne leere Blende**

RAFR

GS-Suntec_RAFR_006

## Leere Blende (LB) außen

LB für die Bestellung notwendig.
Die Länge für LB wird am Fensterstock gemessen.

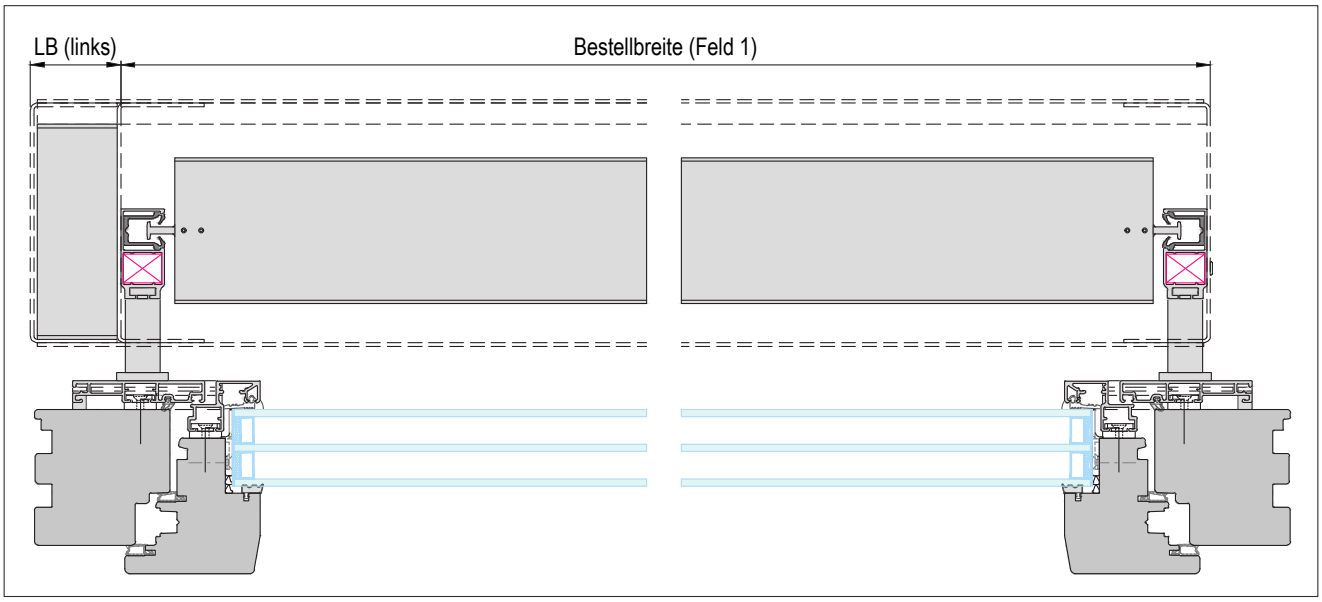


Die äußere leere Blende muss min. 50mm haben.

## Leere Blende (LB) mitte

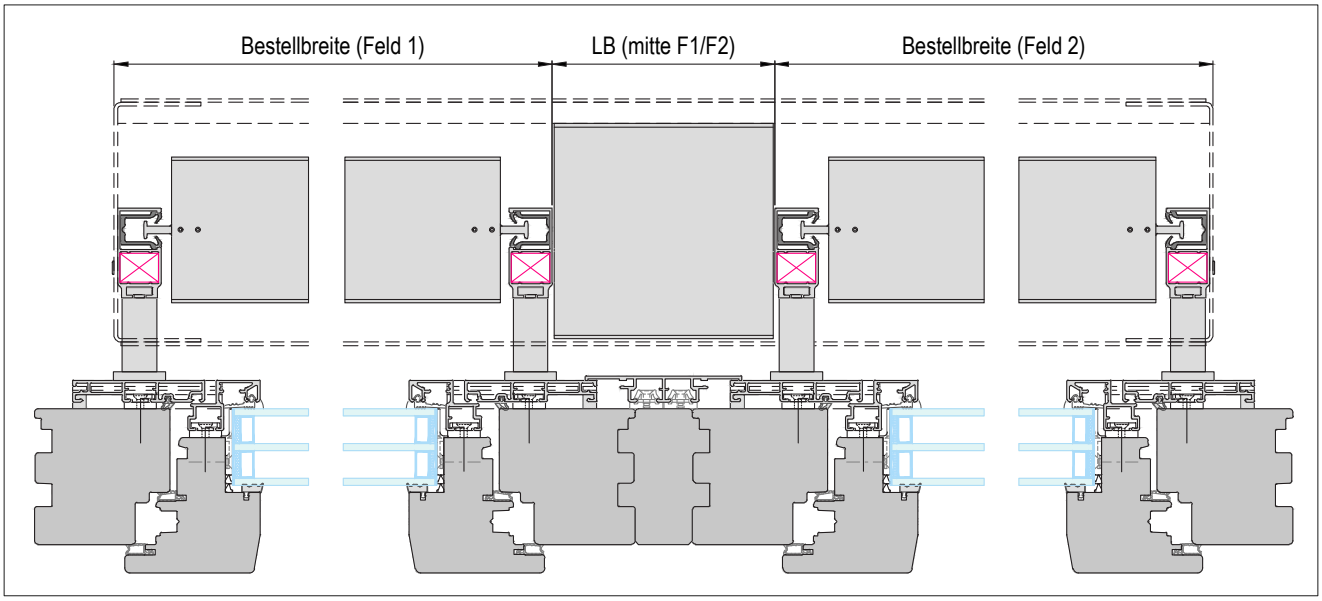


Um die leere Blende abgedecken zu können, muss sie min. 40mm haben



GS-Suntec_RAFR_007

## Leere Blende (LB) Außeneck

Standardmäßig 90°
LB und Winkel für die Bestellung notwendig.
Die Länge für LB wird am Fensterstock gemessen.

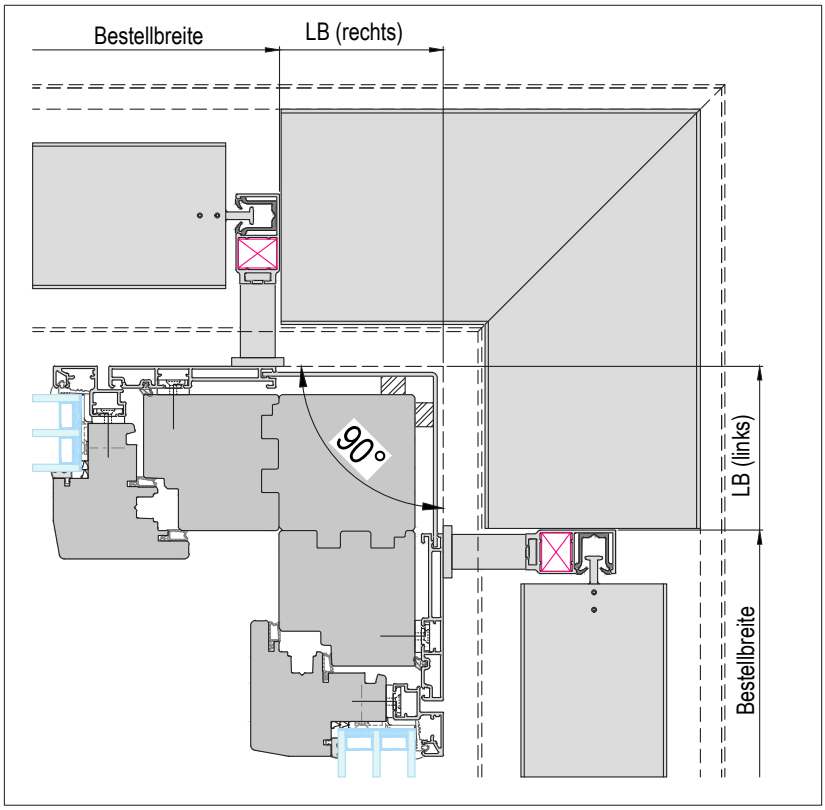


Um die leere Blende abgedecken zu können, muss sie min. 40mm haben

## Leere Blende (LB) Inneneck

Standardmäßig 90°
LB und Winkel für die Bestellung notwendig.
Die Länge für LB wird am Fensterstock gemessen.

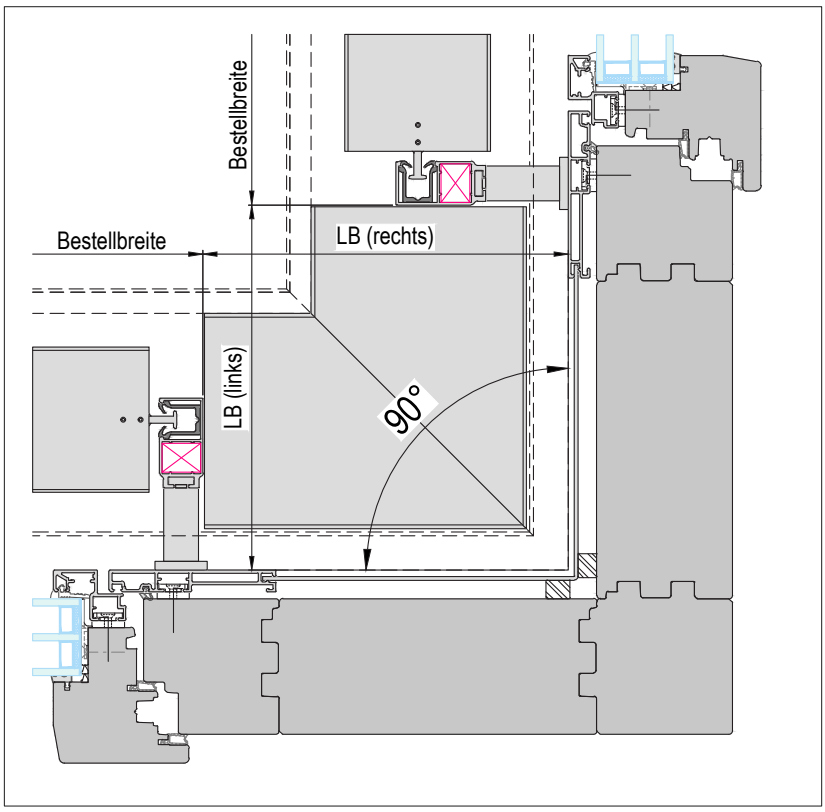


Um die leere Blende abgedecken zu können, muss sie min. Gesamtelementtiefe haben

RAFR

GS-Suntec_RAFR_008

***RAFA-lose Blende***

## BLS01

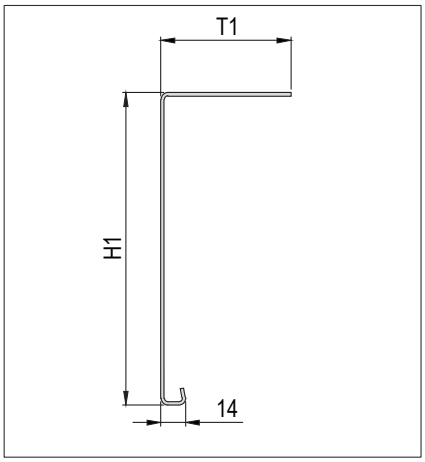


**Abwicklung**
H1 + T1 + 24

## BLS02

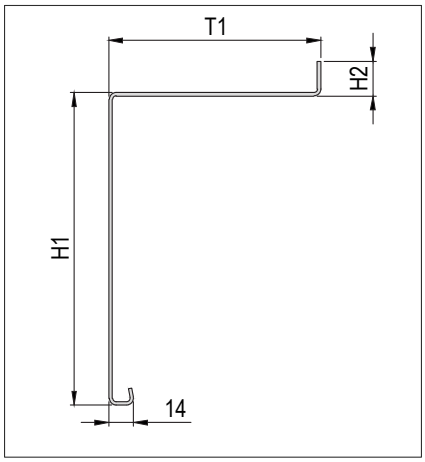


**Abwicklung**
H1 + T1 + H2 + 24

## BLS03

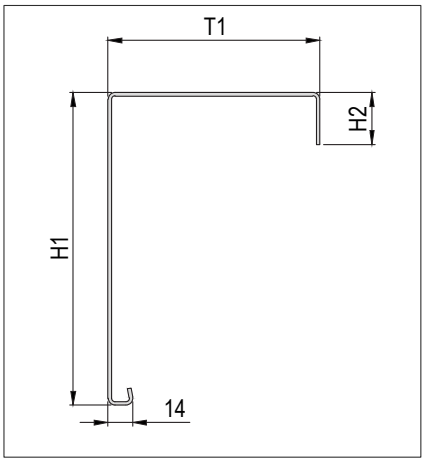


**Abwicklung**
H1 + T1 + H2 + 24

## BLS04

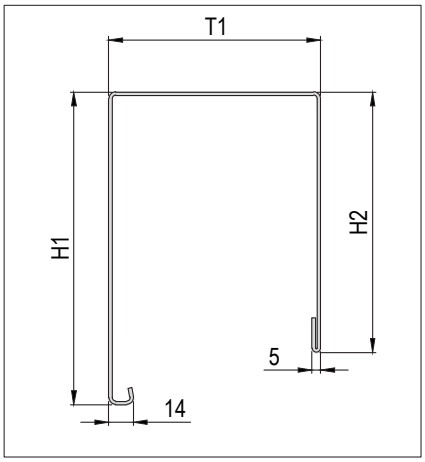


**Abwicklung**
H1 + T1 + H2 + 44

## BLS05

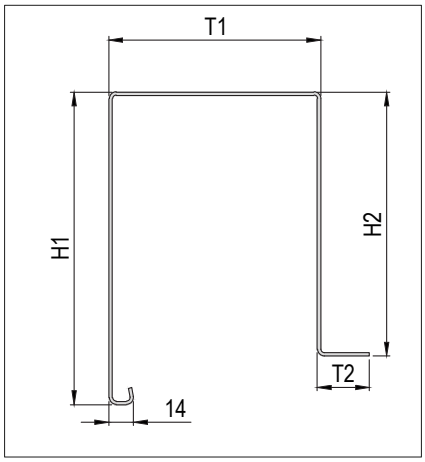


**Abwicklung**
H1 + T1 + H2 + T2 + 24

## BLS06

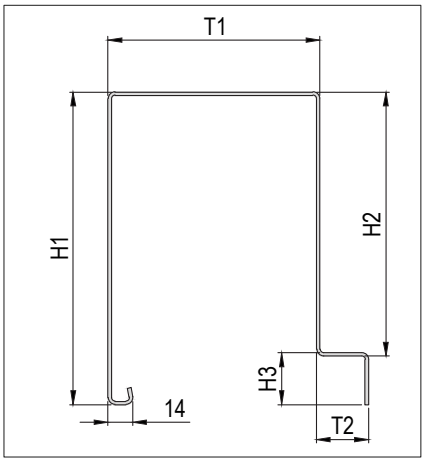


**Abwicklung**
H1 + T1 + H2 + T2 + H3 + 24

## BLS07

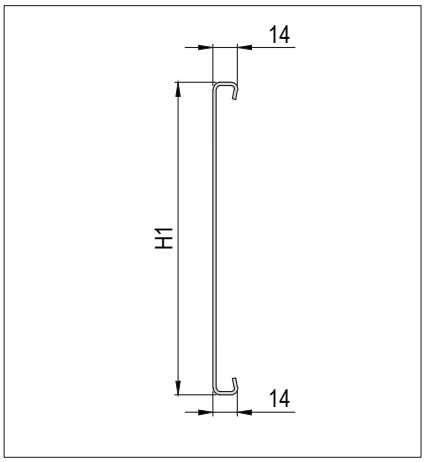


**Abwicklung**
H1 + 48

Materialstärke = 2mm

GS-Suntec_RAFA-Lose_Blende_001

## BLP01

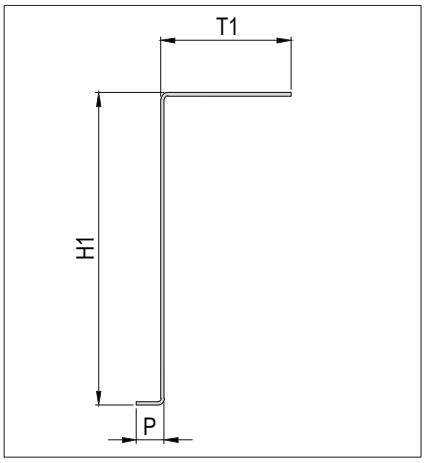


**Abwicklung**
P + H1 + T1

## BLP02

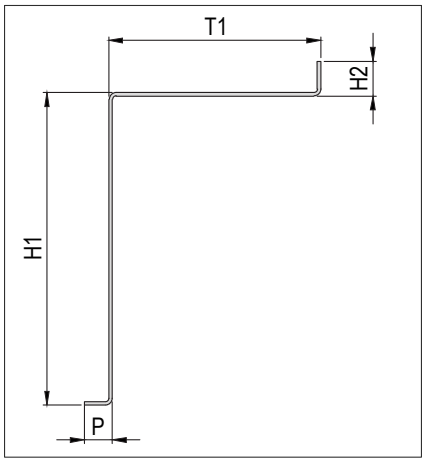


**Abwicklung**
P + H1 + T1 + H2

## BLP03

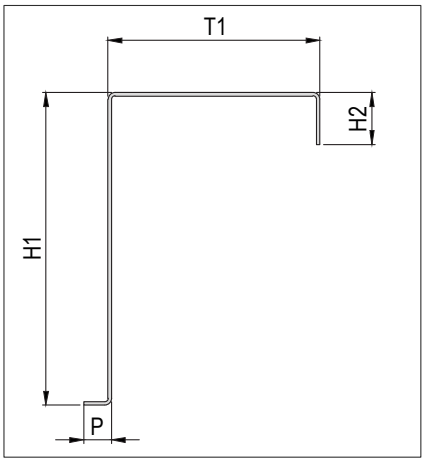


**Abwicklung**
P + H1 + T1 + H2

## BLP04

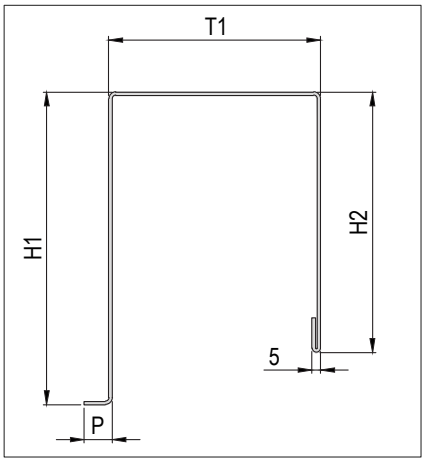


**Abwicklung**
P + H1 + T1 + H2 + 20

## BLP05

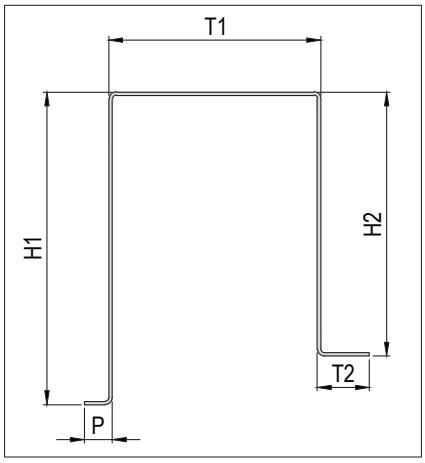


**Abwicklung**
P + H1 + T1 + H2 + T2

## BLP06

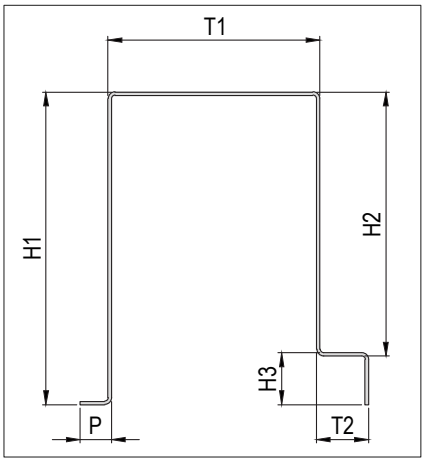


**Abwicklung**
P + H1 + T1 + H2 + T2 + H3

## BLP07

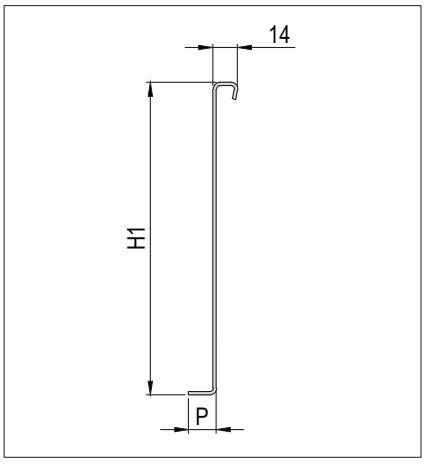


**Abwicklung**
P + H1 + 24

Materialstärke = 2mm

GS-Suntec_RAFA-Lose_Blende_002

## BLK04

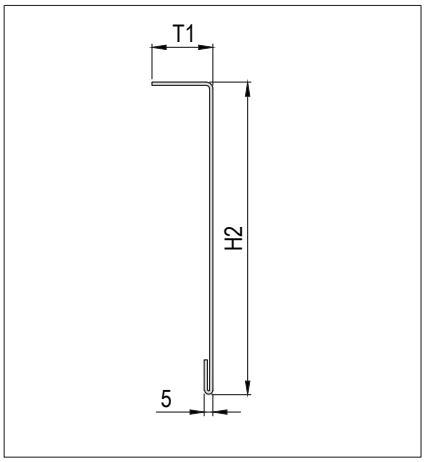


Optionale hintere Abdeckung bei
BLS01, BLP01, BLA01
**Abwicklung**
T1 + H2 + 20

## BLK05

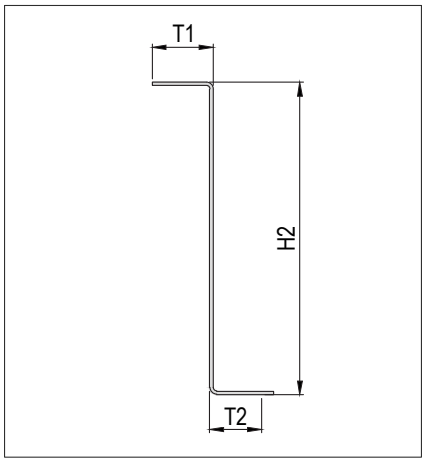


Optionale hintere Abdeckung bei
BLS01, BLP01, BLA01
**Abwicklung**
T1 + H2 + T2

## BLK06

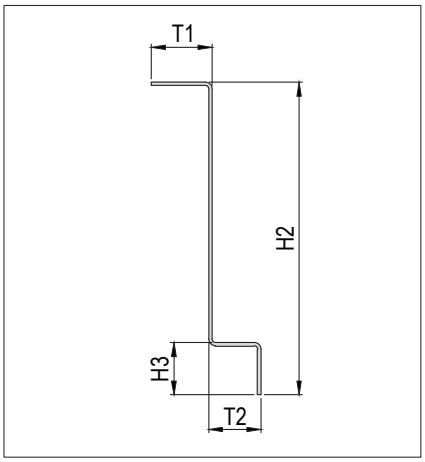


Optionale hintere Abdeckung bei
BLS01, BLP01, BLA01
**Abwicklung**
T1 + H2 + T2 + H3

## Blende Sicht (BLS) mit Putzträgerplatte

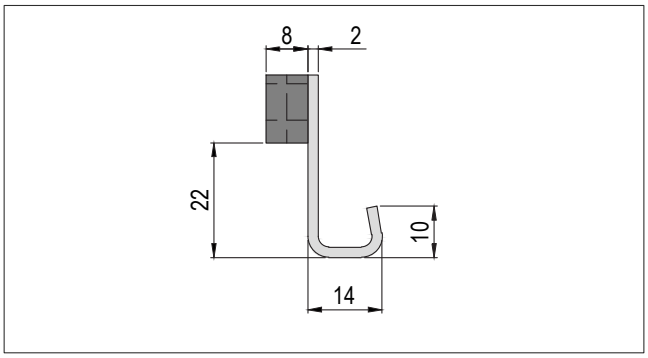


**mit oder ohne Putzträgerplatte möglich (Standard ist ohne)**

## Blende Putz (BLP) mit Putzträgerplatte

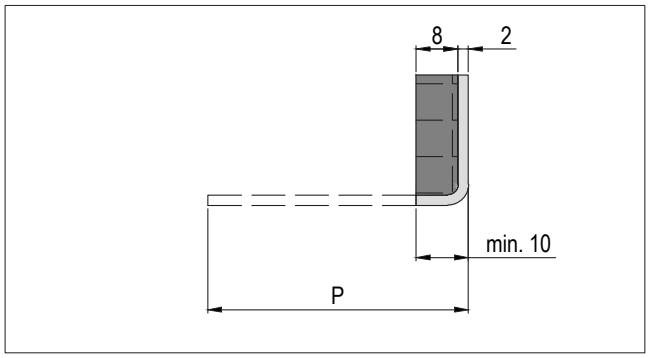


**mit oder ohne Putzträgerplatte möglich (Standard ist ohne)**

## Putzträgerplatte (optional)

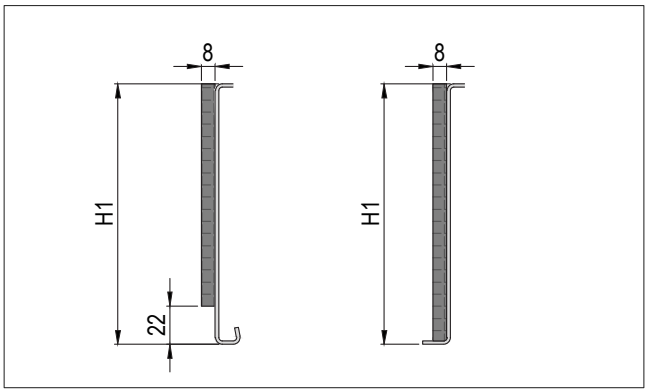


**Putzträgerplatte 8mm**
Für BLS und BLP möglich

## Sturzdämmung (optional)

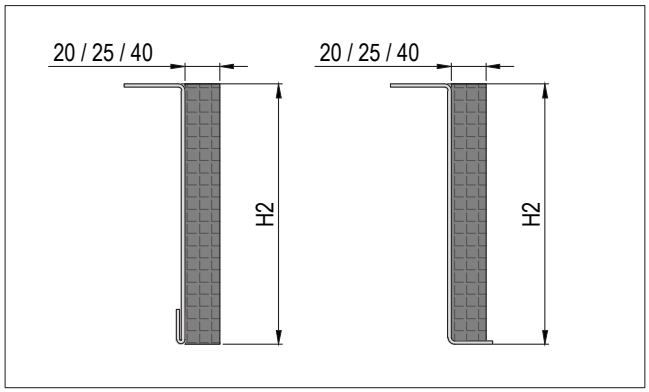


**Sturzdämmung 20 / 25 / 40mm**
(λ = 0,031 W/mk) / lfm.
**Sturzdämmung Premium 25 / 40mm**
(λ = 0,022 W/mk) / lfm.

## Blendenbeschichtung

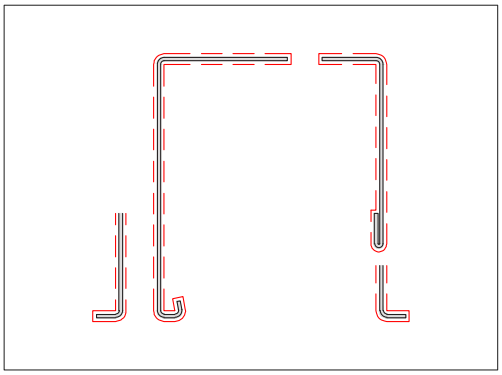

**Blendentyp 01, 02, 03 und BLK04, BLK05, BLK06**

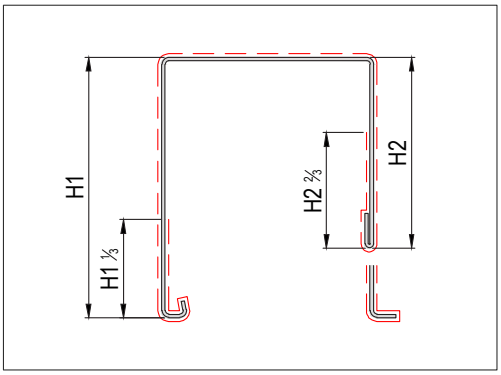


**Blendentyp 04, 05, 06**

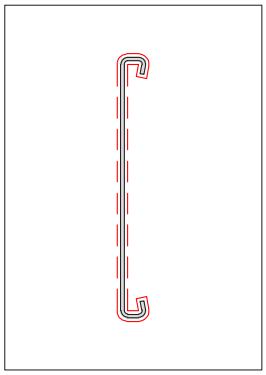

**Blendentyp 07**

## Stockdichtung (optional)

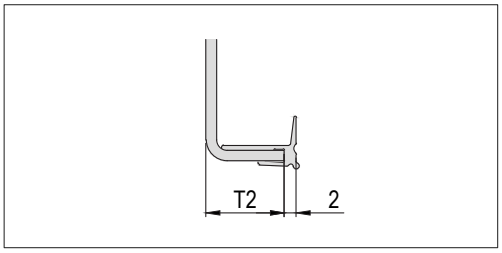


**Für Blendentyp 05 und BLK05 möglich**

GS-Suntec_RAFA-Lose_Blende_004

## Seitenteil ohne Putzanschluss (SEOP)

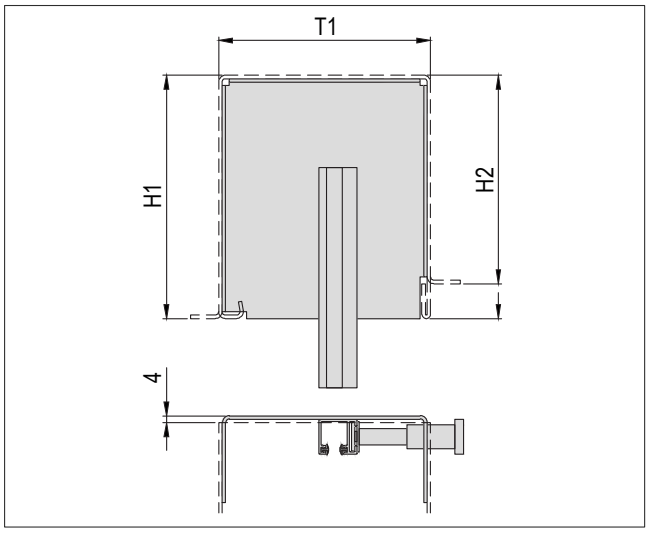


## Seitenteil mit Lasche 25 (SE25)

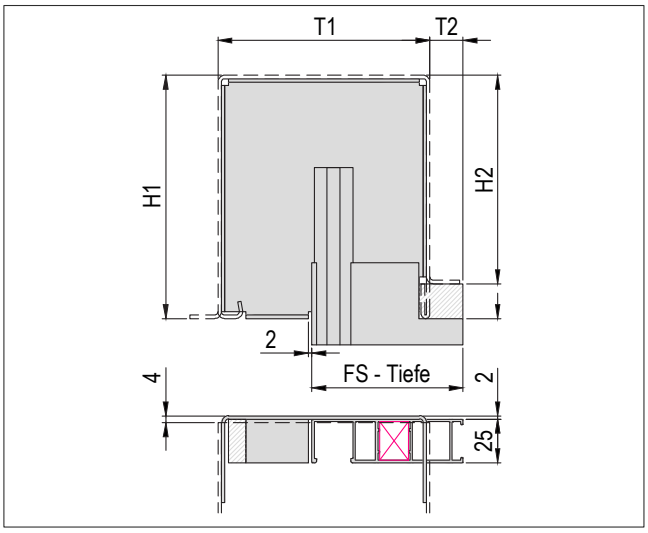


## ... mit innerem Putzanschluss (SEIP)

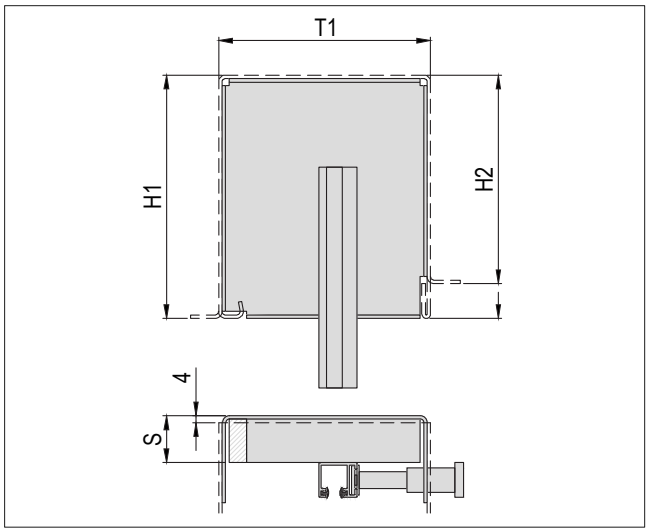


## ... mit äußerem Putzanschluss (SEAP)

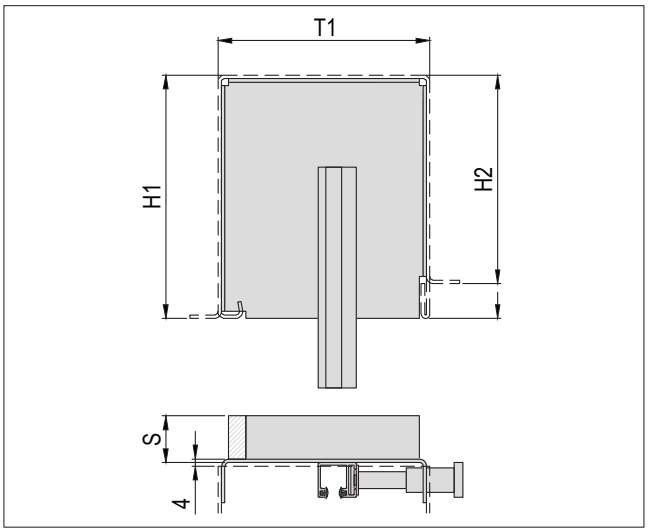


## ... mit variabler Höhe (SEVH)

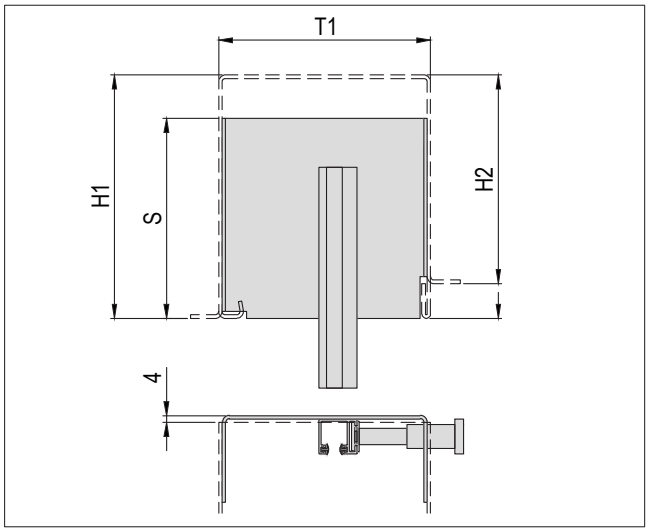


**Alle Seitenteile können für Blendentyp 01 bis 06 verwendet werden.**
**Bei Blendentyp 01, 02 hat das Seitenteil zur Wand keine Umkantung.**

**SEOP - Für Seilführung und Führungsschiene RAFA / RAFE**
Seitenteil ist unten offen.

**SE25 - Für Führungsschiene RAFE**

**SEIP - Für Seilführung und Führungsschiene RAFA**
S = Abstand von der Seitenteilaußenseite bis zur Führungsschiene.

**SEAP - Für Seilführung und Führungsschiene RAFA**
S = Abstand von der Seitenteilinnenseite bis zur äusseren Umkantung.
Aus technischen Gründen stehen die Seitenteile bei dieser Ausführung jeweils 2mm zusätzlich zum S-Maß über die Blende hinaus.

**SEVH - Für Seilführung und Führungsschiene RAFA / RAFE**
S = Höhe des Seitenteils, unten bündig mit Blende.



GS-Suntec_RAFA-Lose_Blende_005

## Bestellmaßanleitung

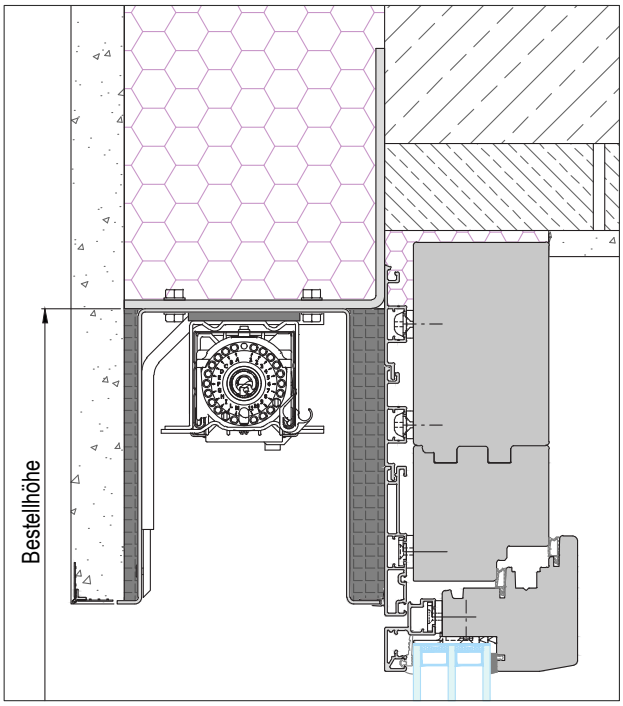


## Bestellmaßanleitung Blende

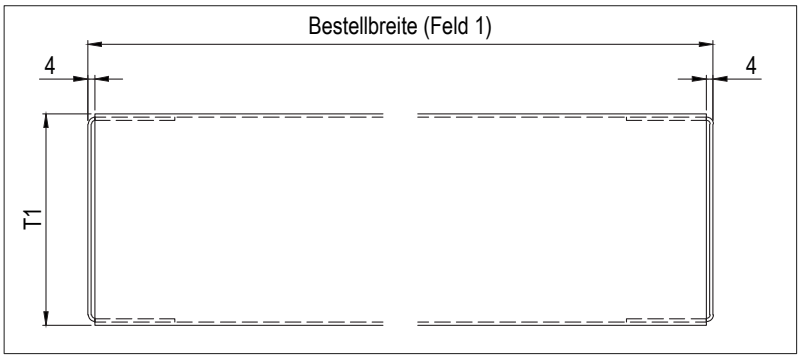


**Bestellbreite = Seitenteilaußenkante (max 4000mm)**
**Ab einer Breite von 4000mm muss die Blende geteilt werden.**
Aus technischen Gründen stehen die Seitenteile jeweils 4mm über die Blende hinaus.

## Bestellmaßanleitung Blende Stoßverbindung

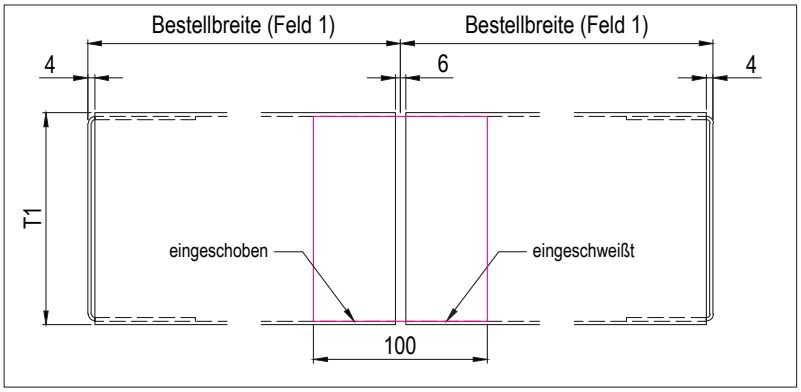


Das Stoßblech wird innenseits betrachtet, bei der rechten Blende eingeschweißt.
Dehnfuge 6mm.

## Befestigungswinkel

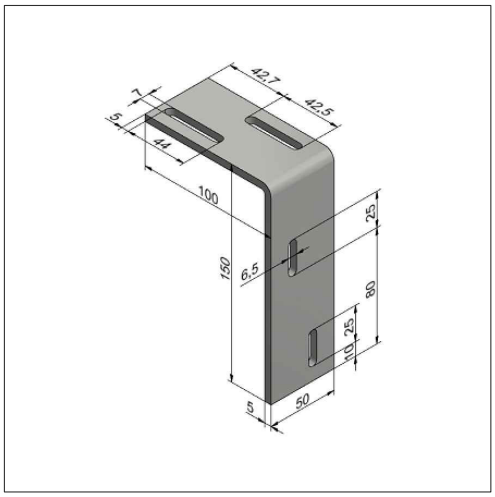


JBL150A100

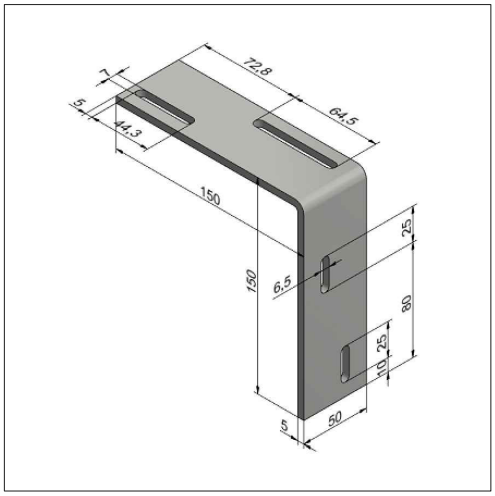


JBL150A150

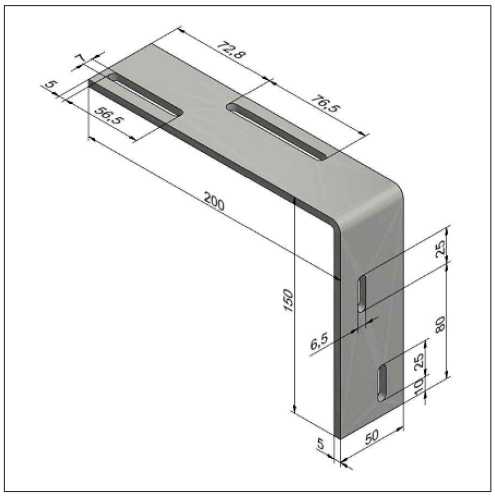


JBL150A200

Lose Blende

GS-Suntec_RAFA-Lose_Blende_006

## Blendenträger Fenstermontage

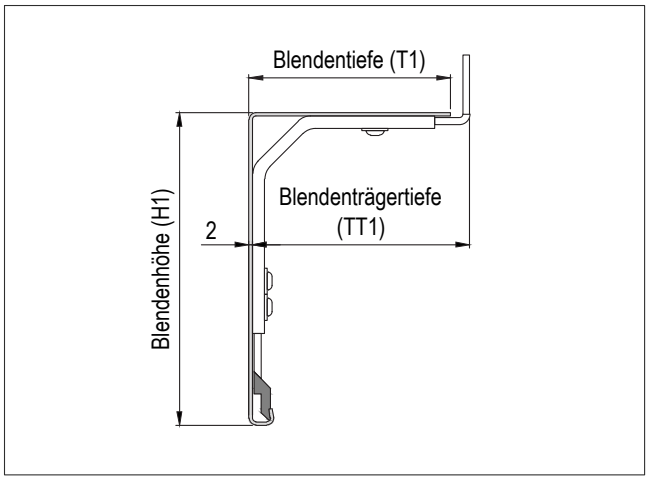


## Blendenträger Sturzmontage

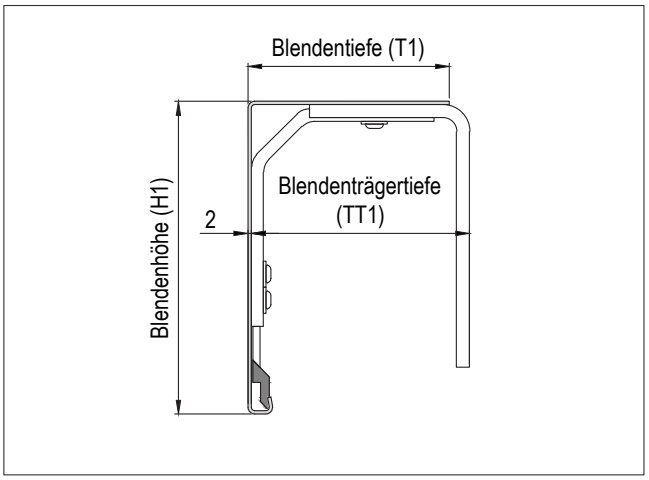


## Montagebügel Fenster

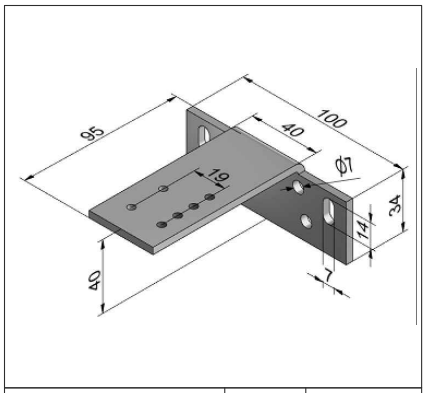


| Art. Nr.: | Größe | TT1 |
|---|---|---|
| JBL100A095 | 1 | 120 - 143 |

## Montagebügel Sturz

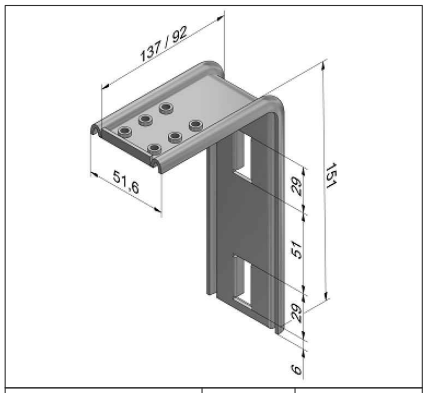


| Art. Nr.: | Größe | TT1 |
|---|---|---|
| JBL151A092 | 1 | 120 - 169 |
| JBL151A137 | 2 | 170 - 220 |

## Übersicht Blendenträger

| Schiebeträger | Schieber | Blendenhöhe |
|---|---|---|
| 1 | 1 | 160 - 199 |
| 1 | 2 | 200 - 269 |
| 2 | 2 | 270 - 299 |
| 2 | 3 | 300 - 369 |
| 3 | 3 | 370 - 450 |

## Anzahl Blendenträger

| Breite | Empfohlene Anzahl Blendenträger |
|---|---|
| bis 1400mm | 2 |
| bis 2300mm | 3 |
| bis 3200mm | 4 |
| bis 4000mm | 5 |

## Schieberträger

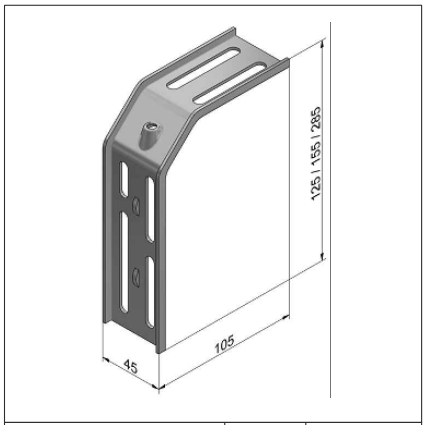


| Art. Nr.: | Größe | Höhe |
|---|---|---|
| JBL105A125 | 1 | 125 |
| JBL105A155 | 2 | 155 |
| JBL105A285 | 3 | 285 |

## Schieber Sicht

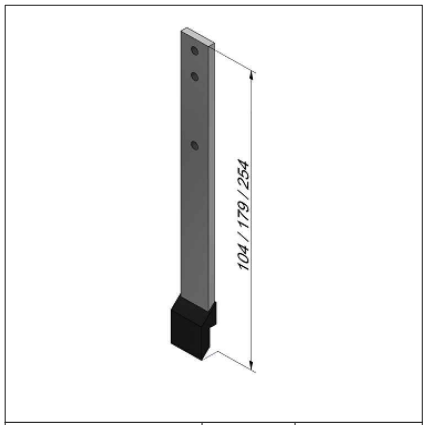


| Art. Nr.: | Größe | Höhe |
|---|---|---|
| JBL104A018 | 1 | 104 |
| JBL179A018 | 2 | 179 |
| JBL254A018 | 3 | 254 |

Optional auch als Schieber nach oben bei BLS07 oder BLP07.

## Schieber Putz

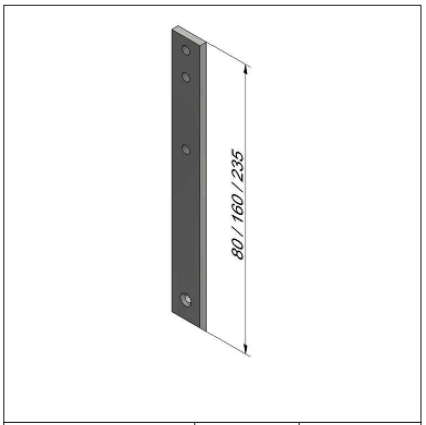


| Art. Nr.: | Größe | Höhe |
|---|---|---|
| JBL080A008 | 1 | 80 |
| JBL160A008 | 2 | 160 |
| JBL235A008 | 3 | 235 |

GS-Suntec_RAFA-Lose_Blende_007

## BTSF

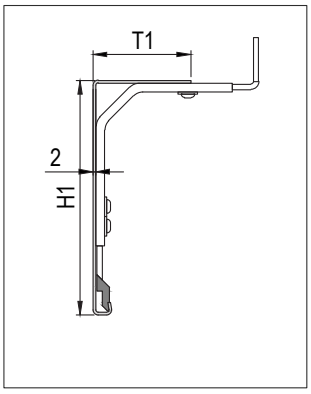


**Blendentyp 01, 02**
BLS und BLA

## BTSS

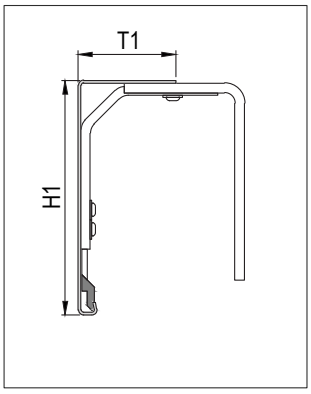


**Blendentyp 01, 02, 03**
BLS und BLA

## BTPF

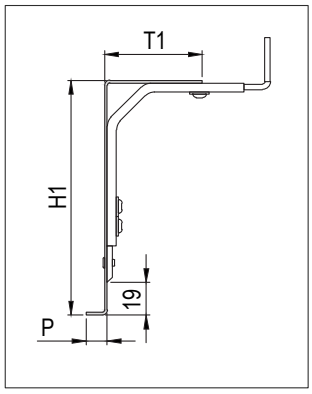


**Blendentyp 01, 02**
BLP

## BTPS

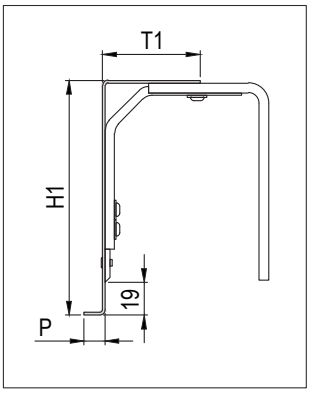


**Blendentyp 01, 02, 03**
BLP

## BTS

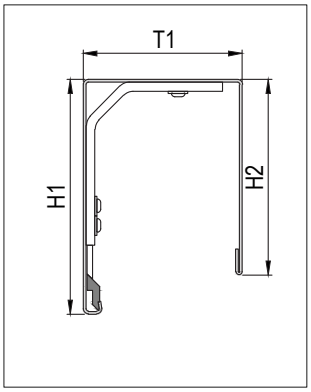


**Blendentyp 03, 04, 05, 06**
BLS und BLA

**BTSF**
Blendenträger Sicht Fenstermontage

**BTSS**
Blendenträger Sicht Sturzmontage

**BTS**
Blendenträger Sicht

**BTSF 07**
Blendenträger Sicht Fenstermontage
für Blendentyp 07

**BTSS 07**
Blendenträger Sicht Sturzmontage
für Blendentyp 07

## BTP

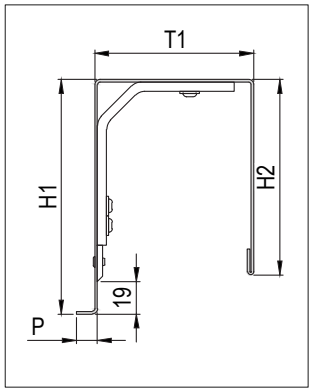


**Blendentyp 03, 04, 05, 06**
BLP

**BTPF**
Blendenträger Putz Fenstermontage

**BTPS**
Blendenträger Putz Sturzmontage

**BTP**
Blendenträger Putz

**BTPF 07**
Blendenträger Putz Fenstermontage
für Blendentyp 07

**BTPS 07**
Blendenträger Putz Sturzmontage
für Blendentyp 07

## BTSF 07

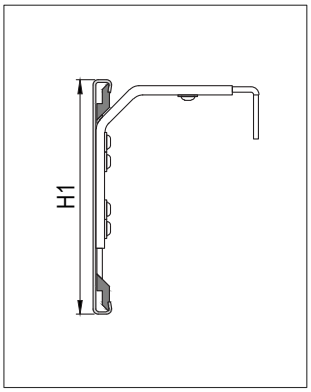


**Blendentyp 07**
BLS

## BTSS 07

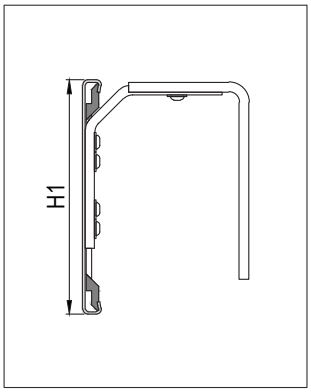


**Blendentyp 07**
BLS

## BTPF 07

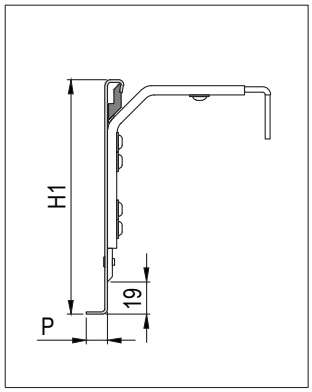


**Blendentyp 07**
BLP

## BTPS 07

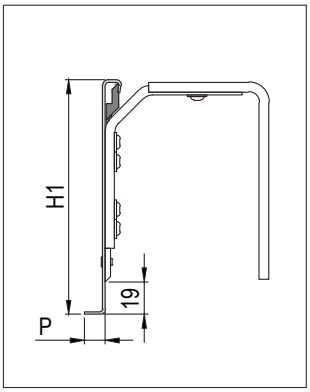


**Blendentyp 07**
BLP



GS-Suntec_RAFA-Lose_Blende_008

## *RAFA-lose Kit*

## Schachthöhenangabe

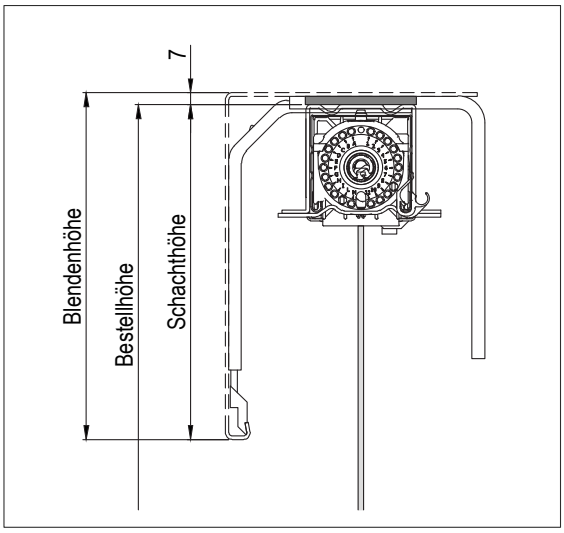


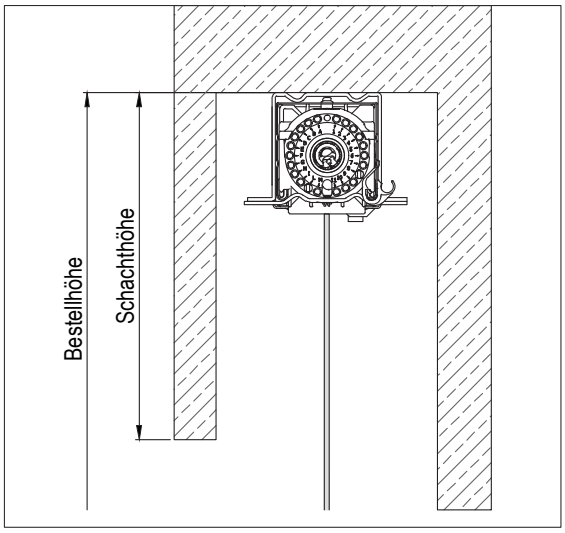


**Bestellhöhe ist bis Oberkante Raffstore Kit.**
Beim Einbau in ein Blende ist eine Differenz von
7mm zur Oberkante der Blende zu berücksichtigen

## Ausklinkung für Blendentyp 04

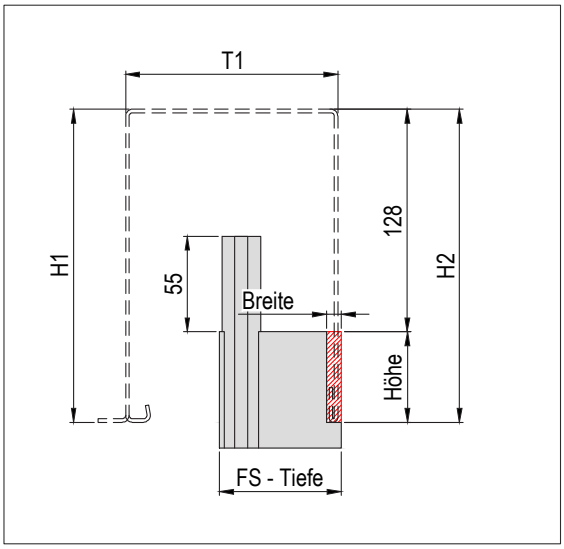


**Ausklinkung**
Breite = 8,5mm
Höhe = H2 - 128

## Ausklinkung für Blendentyp 05/06

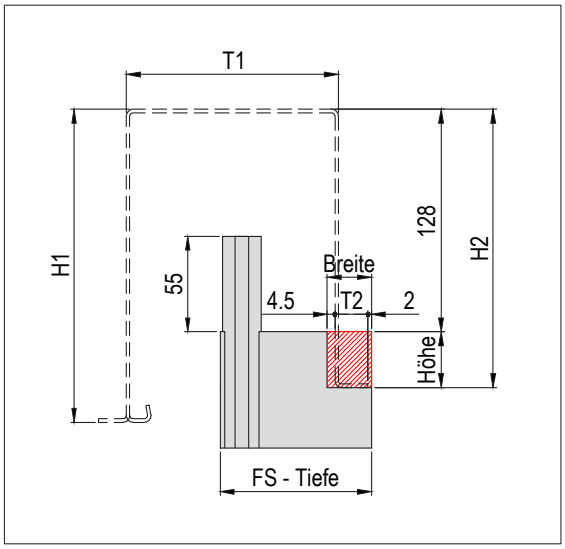


**Ausklinkung**
Breite = T2 + 6,5
Höhe = H2 - 128



GS-Suntec_RAFA-Lose_Kit_001

## C80 - Lamelle

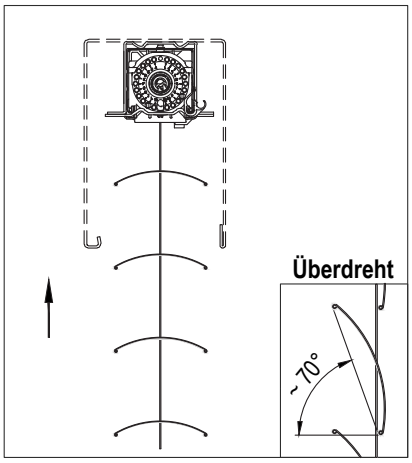


Behang fährt offen nach oben.
Optional kann der Behang auch so eingestellt werden, dass er überdreht nach oben fährt.

## Z73 - Lamelle

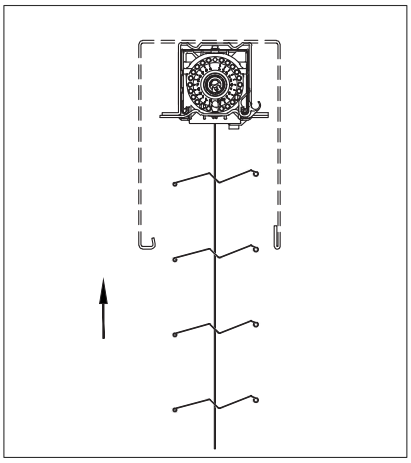

Behang fährt offen nach oben.

## Z93 - Lamelle

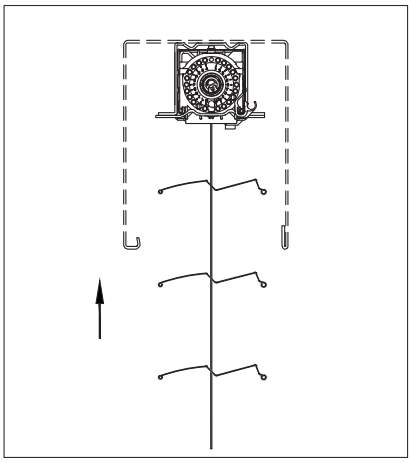

Behang fährt offen nach oben.

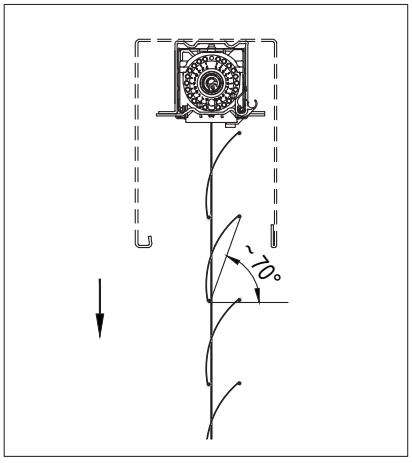


Behang fährt geschlossen nach unten.

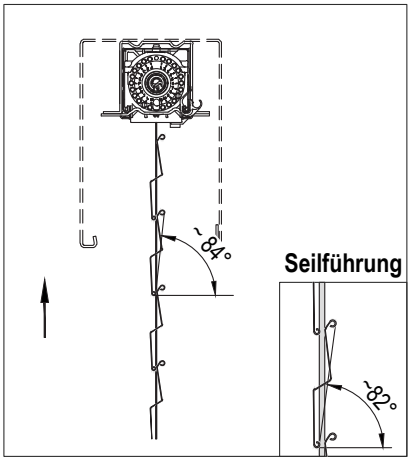


Behang fährt geschlossen nach unten.
Bei Seilführung ist die Lichtdichtheit nicht gewährleistet.

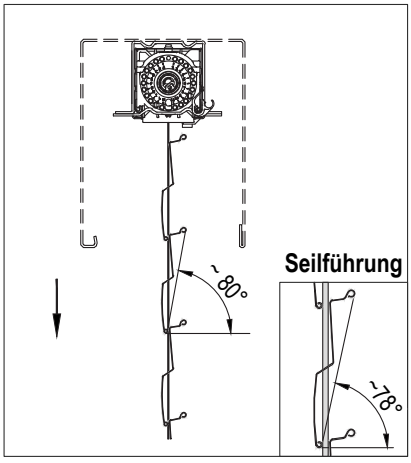


Behang fährt geschlossen nach unten.
Bei Seilführung ist die Lichtdichtheit nicht gewährleistet.

## Platzbedarf für C80

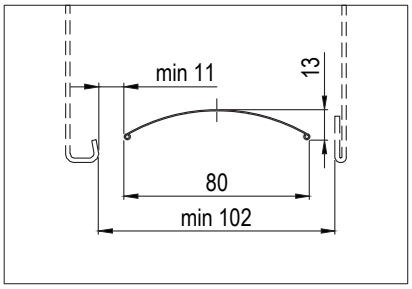


## Platzbedarf für Z73

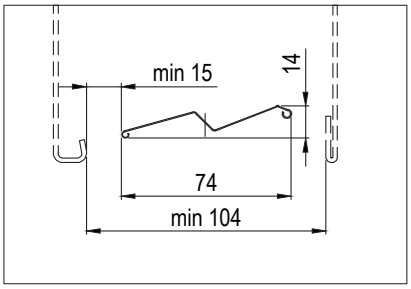


Bei einer Putz Umkantung,
kann der Abstand zur Blende
auf min. 11mm verkleinert werden.

## Platzbedarf für Z93

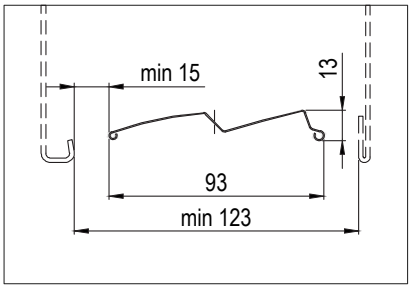


Bei einer Putz Umkantung,
kann der Abstand zur Blende
auf min. 11mm verkleinert werden.



GS-Suntec_RAFA-Lose_Kit_002

## RAFA lose mit Abspannwinkel

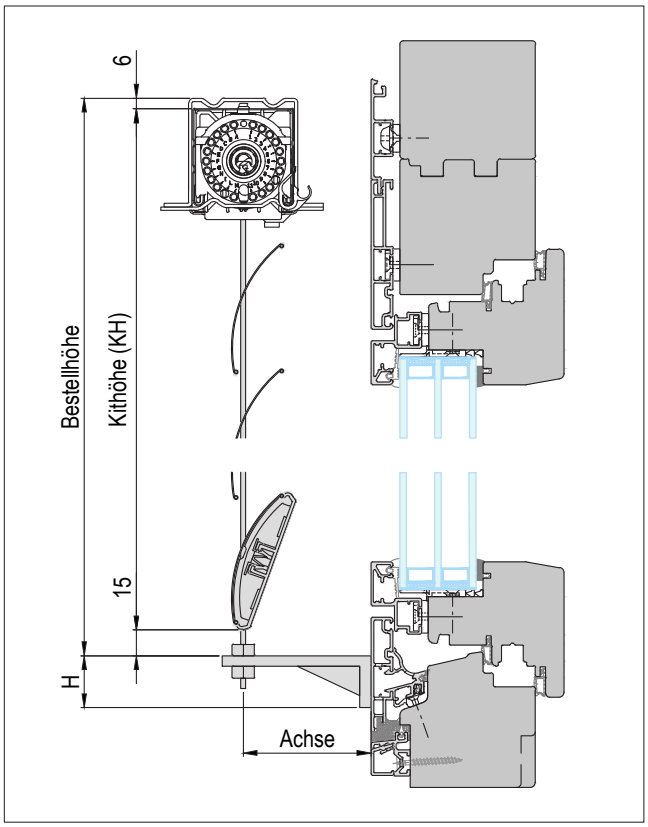


## RAFA lose mit Abspannplatte

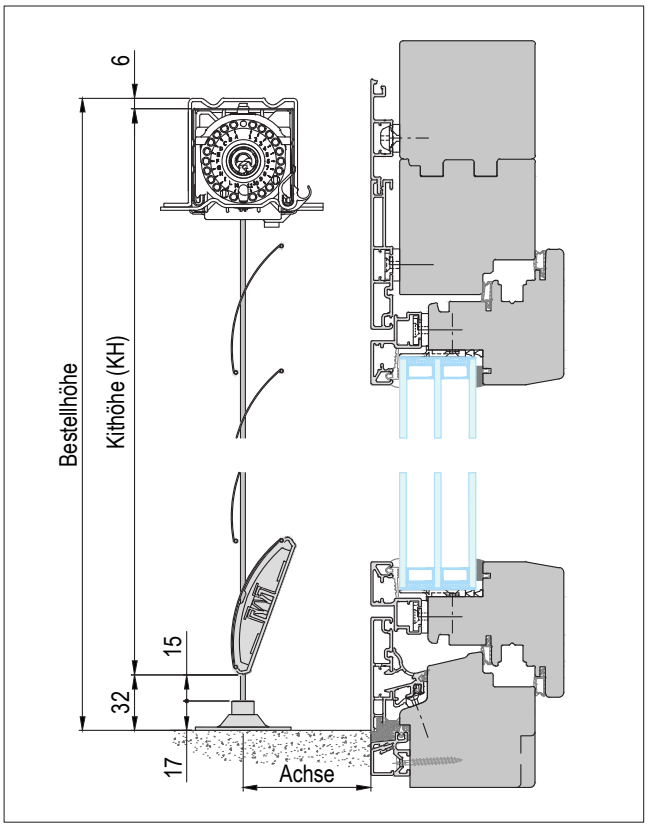


## RAFA lose mit Führungsschiene RAFA

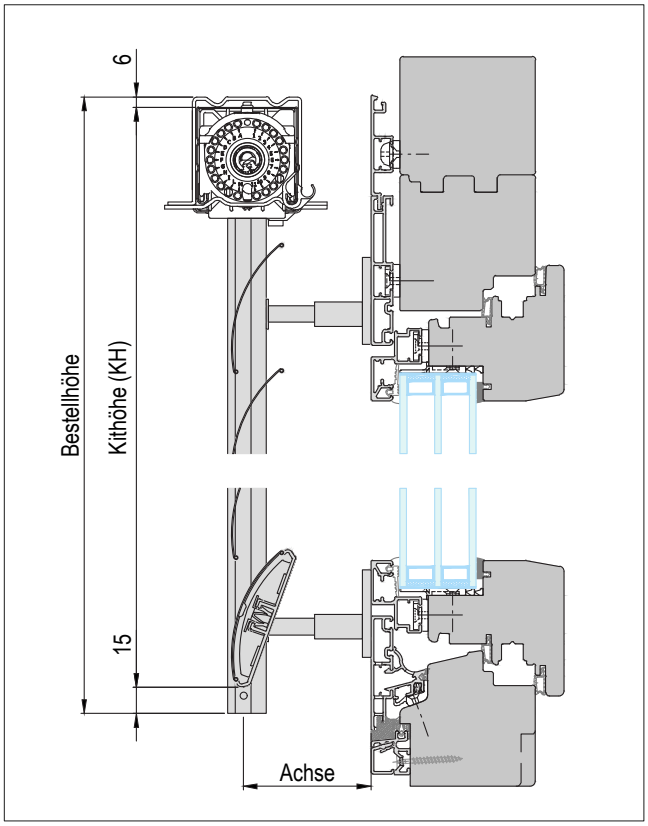


## RAFA lose mit Führungsschiene RAFE

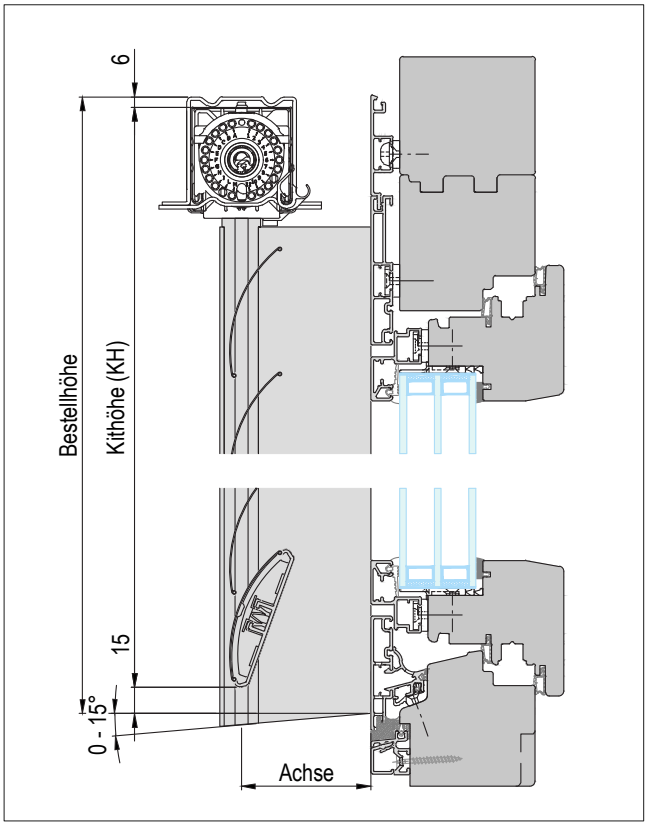


Führungsschiene mit Schrägschnitt 0° bis 15° möglich.

GS-Suntec_RAFA-Lose_Kit_003

## Seilführung

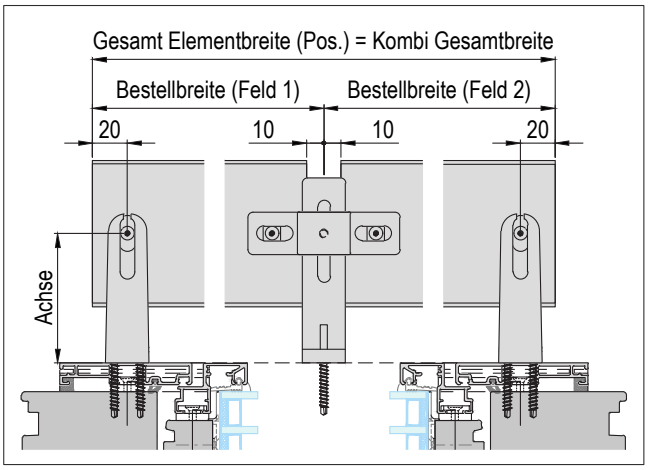


**Bestellbreite = Lamellenaußenkante**
Achse 53 bis 164mm möglich.

## Führungsschiene RAFA

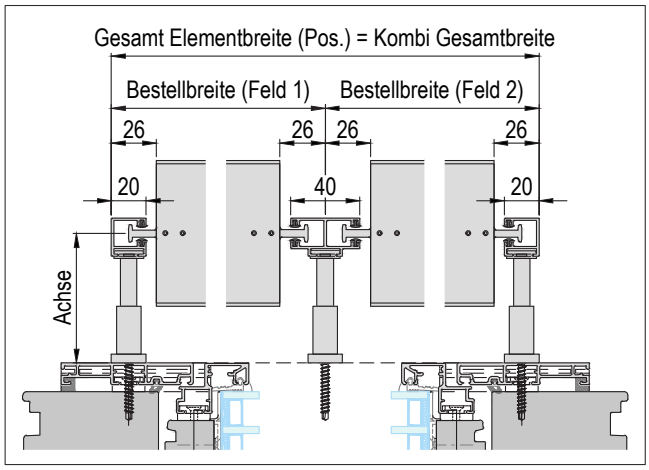


**Bestellbreite = Führungsschienenaußenkante**
**Achse** 60 bis 180mm möglich.

## Führungsschiene RAFE

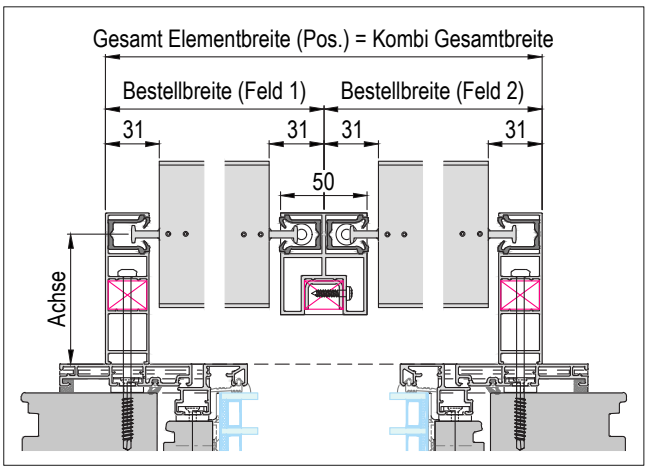


**Bestellbreite = Führungsschienenaußenkante**
Achse ist von der Führungsschiene abhängig.

## Beispiel gemischt

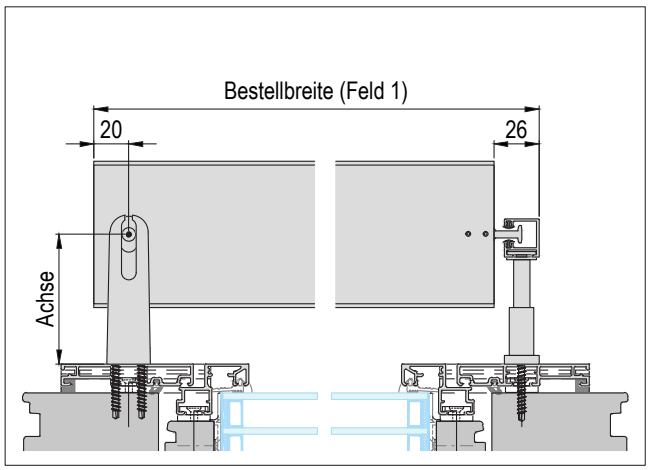


**Bestellbreite = Lamellen- bis Führungsschienenaußenkante**
Achse 60 bis 164mm möglich.

## Seileinstand

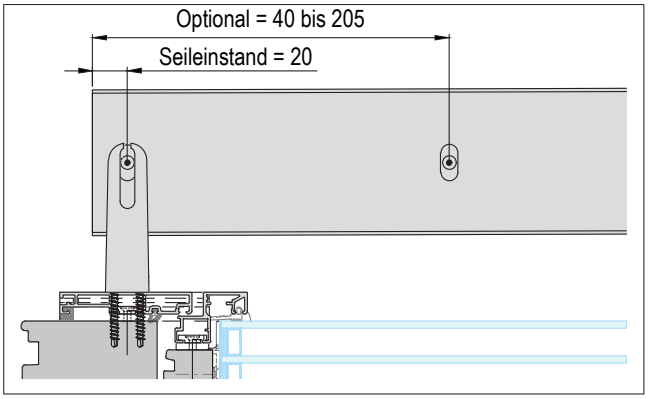


Standardmäßig ist der Seileinstand 20mm, hier wendet die Unterleiste mit. Optional sind 40 bis 205mm möglich, hier kann die Unterleiste nicht mehr mitwenden.

## Zusätzliche Seilführung (Windsicherung)

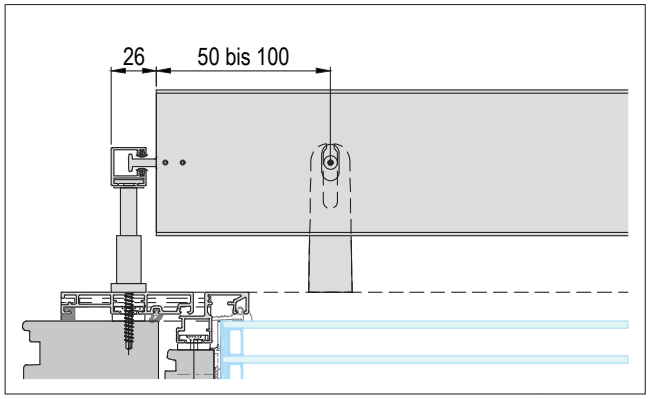


Möglich bei Schienenführung ohne Getriebeantrieb.
Mit Abspannwinkel oder Abspannplatte.
Einstand 50mm (Standard) bis 100mm von Lamellenaußenkante möglich.

**Die Lamellenbreiten werden anhand der Bestellangaben berechnet.**
**Mehrteilige Behänge können optional, miteinander gekoppelt ausgeführt werden.**

GS-Suntec_RAFA-Lose_Kit_004

## Abspannwinkel

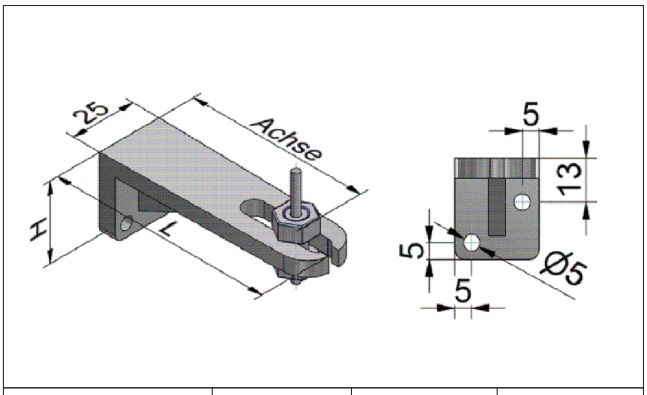


| Art. Nr.: | Achse | H | L |
|---|---|---|---|
| JBD086A030 | 53 - 80 | 30 | 86 |
| JBD114A040 | 81 - 108 | 40 | 114 |
| JBD142A040 | 109 - 136 | 40 | 142 |
| JBD169A040 | 137 - 164 | 40 | 169 |

## Abspannwinkel Kombi

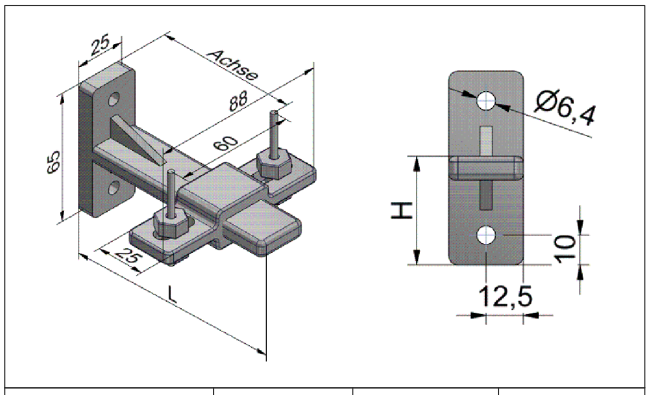


| Art. Nr.: | Achse | H | L |
|---|---|---|---|
| JBD106A065 | 50 - 90 | 37 | 106 |
| JBD144A065 | 91 - 128 | 37 | 144 |
| JBD180A065 | 129 - 165 | 37 | 180 |

## Abspannplatte

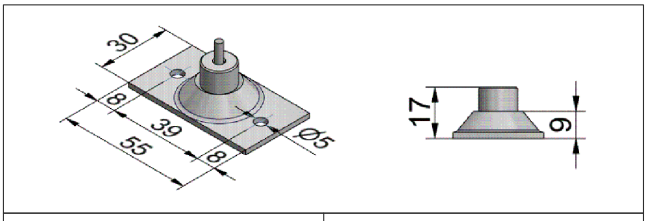


| Art. Nr.: | Achse |
|---|---|
| JBZ055A030 | variabel |

## Führungsschienen RAFA

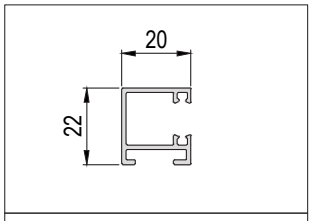


| Art. Nr.: |
|---|
| JBS020A022 |

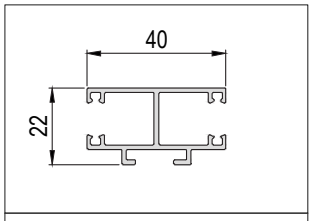


| Art. Nr.: |
|---|
| JBS040A022 |

## Führungsschienen RAFA mit Teleskophalter

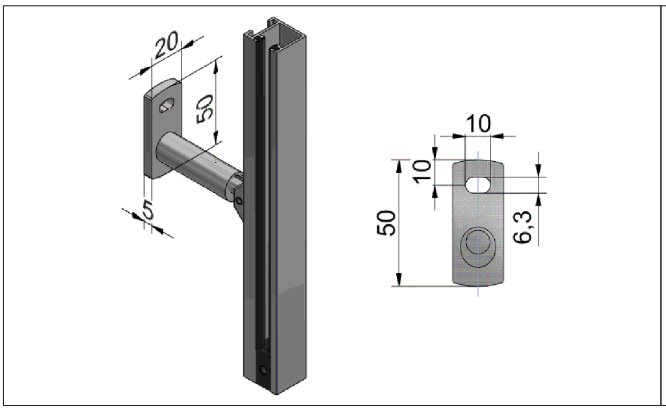


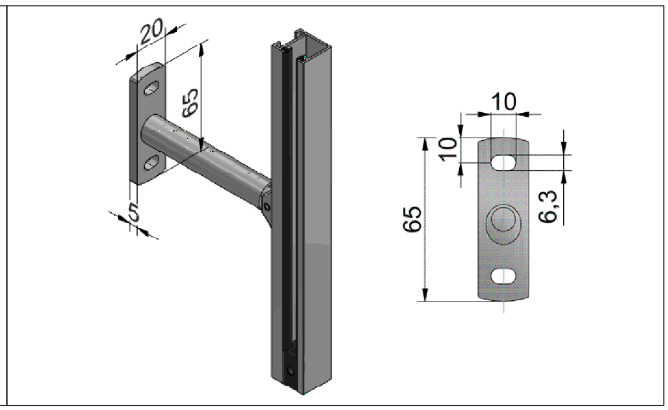


| FS Länge | Anzahl Halter |
|---|---|
| bis 1400 | 2 |
| bis 2600 | 3 |
| bis 3800 | 4 |
| über 3800 | 5 |

| Art. Nr.: | | Achse |
|---|---|---|
| Grundplatte | Klemmhalter | |
| JBD033B050 | JBD042A018 | 54 - 73 |
| JBD052B050 | JBD042A018 | 74 - 92 |
| JBD052B050 | JBD070A018 | 93 - 120 |
| JBD087B065 | JBD098A018 | 121 - 170 |

Ab einer Achse von 121mm werden Teleskophalter mit zwei Befestigungen verwendet.

GS-Suntec_RAFA-Lose_Kit_005

## Eckhalter für Außeneck

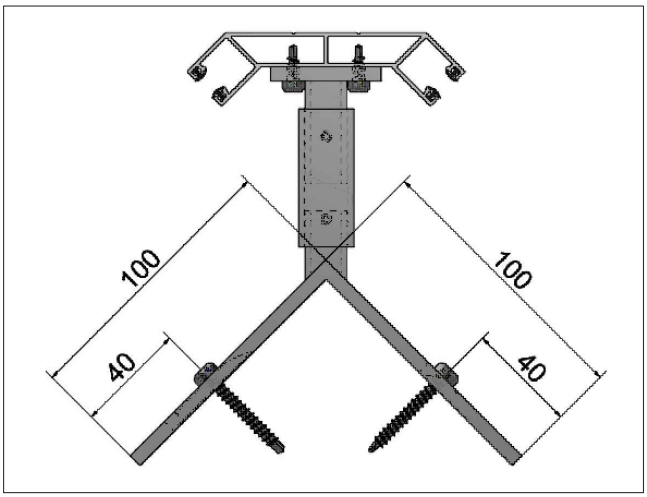


## Eckhalter für Inneneck

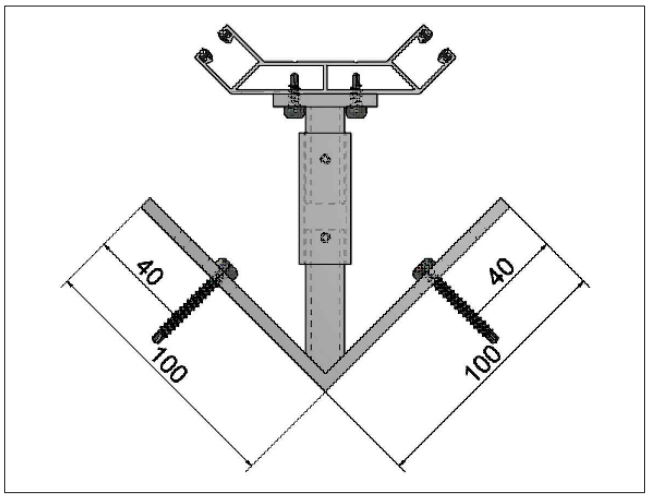


## Eckhalter Außeneck

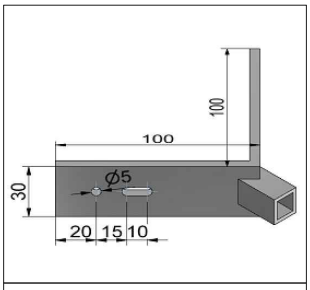


| Art. Nr.: |
|---|
| JBS100A100 |

## Eckhalter Inneneck

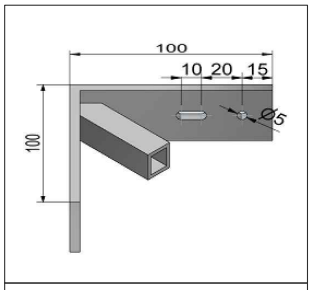


| Art. Nr.: |
|---|
| JBS100B100 |

## Eckhalter FS

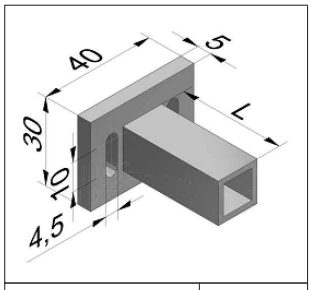


| Art. Nr.: | L |
|---|---|
| JBS040A030 | 37 |
| JBS040B030 | 55 |

## Eckverlängerung

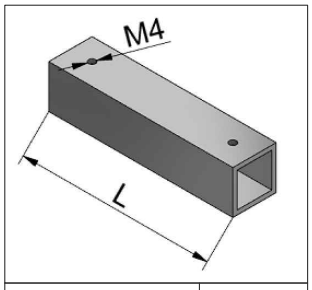


| Art. Nr.: | L |
|---|---|
| JBS020A050 | 50 |
| JBS020A085 | 85 |
| JBS020A125 | 125 |
| JBS020A160 | 160 |
| JBS020A200 | 200 |

## Führungsschiene RAFA Eck

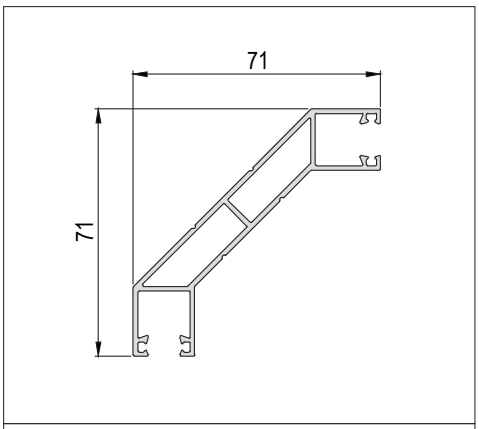


| Art. Nr.: |
|---|
| JBS071A071 |

| Eckhalter für Außen-/Inneneck | Eckhalter FS | Eckverlängerung | Achse |
|---|---|---|---|
| Außeneck | 37 | 50 | 74 - 87 |
| | 55 | 50 | 88 - 99 |
| | 55 | 85 | 100 - 126 |
| | 55 | 125 | 127 - 152 |
| | 55 | 160 | 153 - 180 |
| Inneneck | 55 | 50 | 74 - 84 |
| | 55 | 85 | 85 - 110 |
| | 55 | 125 | 111 - 136 |
| | 55 | 160 | 136 - 162 |
| | 55 | 200 | 163 - 180 |



GS-Suntec_RAFA-Lose_Kit_006

## Führungsschiene RAFE

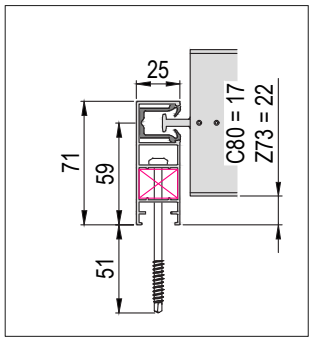


**S071**
Art.-Nr.: JBS071A025
Sicht 122 Standard

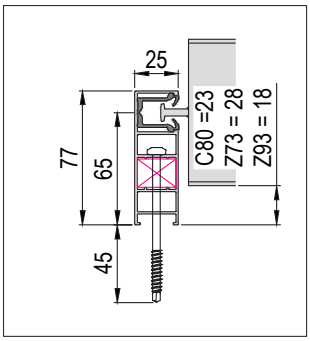


**S077**
Art.-Nr.: JBS077A025
Putz 122 Standard

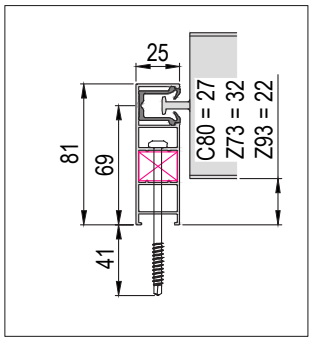


**S081**
Art.-Nr.: JBS081A025
Sicht 142 Standard

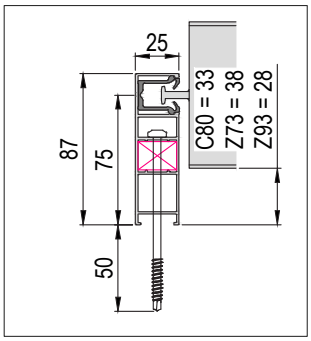


**S087**
Art.-Nr.: JBS087A025
Putz 142 Standard /
Sicht 122 DT-M / SA-1 / PL-M

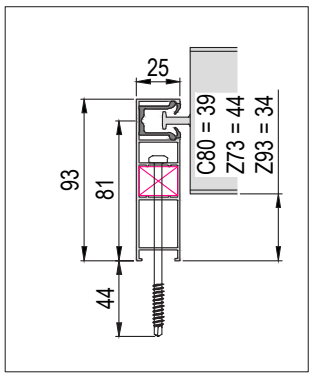


**S093**
Art.-Nr.: JBS093A025
Putz 122 DT-M / SA-1 / PL-M

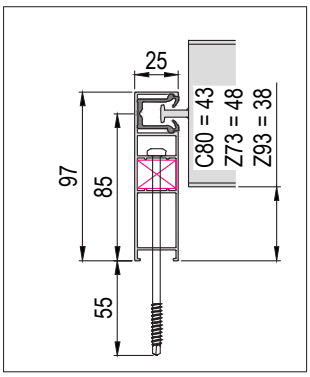


**S097**
Art.-Nr.: JBS097A025
Sicht 142 DT-M / SA-1 / PL-M

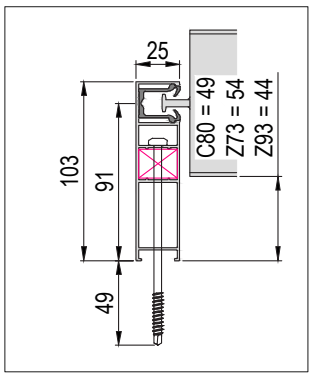


**S103**
Art.-Nr.: JBS103A025
Putz 142 DT-M / SA-1 / PL-M

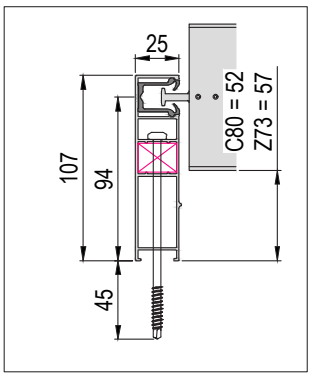


**S107**
Art.-Nr.: JBS107A026
Sicht 122 RO / SA-1/2-M

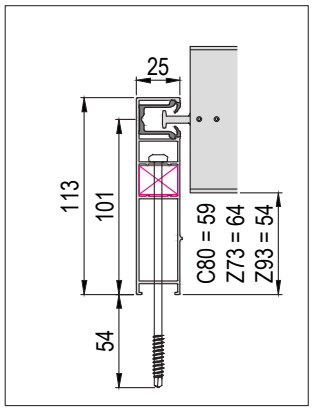


**S113**
Art.-Nr.: JBS113A026
Putz 122 RO / SA-1/2-M

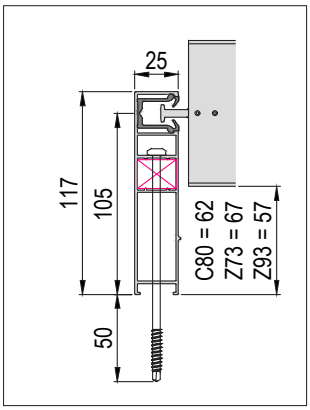


**S117**
Art.-Nr.: JBS117A026
Sicht 142 RO / SA-1/2-M

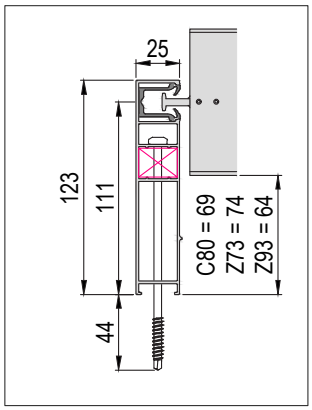


**S123**
Art.-Nr.: JBS123A026
Putz 142 RO / SA-1/2-M

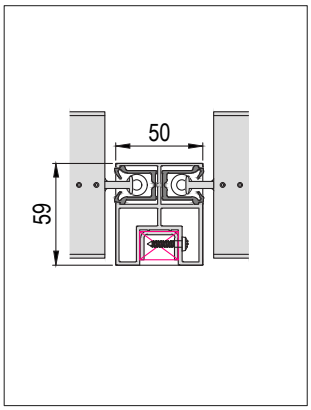


**DS059**
Art.-Nr.: JBS059A050
Variabel einsetztbar

## Führungsschienen Adapter 10 / 20 / 40mm

- **ACHTUNG:** Mit Adaptern ist der Kasten hinten nicht bündig!
- Schraubenlänge müssen optional länger angegeben werden.
- Für andere Adaptertiefen, werden die Adapter kombiniert.
- Adapter 10mm können nicht miteinander kombiniert werden!

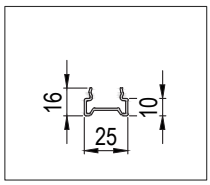


**Adapter 10mm**
Art.-Nr.: JSS025A016

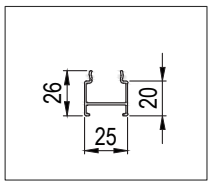


**Adapter 20mm**
Art.-Nr.: JSS025A026

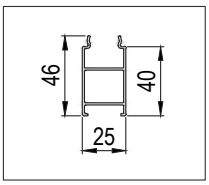


**Adapter 40mm**
Art.-Nr.: JSS025A046

GS-Suntec_RAFA-Lose_Kit_007

## Tabellenübersicht Führungsschiene RAFE

| Art. Nr.: | Einbausituation | T1 | T2 | Achse | Verwendete Schrauben | Schraubentiefe [mm] |
|---|---|---|---|---|---|---|
| JBS071A025 | Sicht | 122 | 0 | 59 | 6 x 85 | 51 |
| JBS077A025 | Putz | 122 | 0 | 65 | 6 x 85 | 45 |
| JBS081A025 | Sicht | 142 | 0 | 69 | 6 x 85 | 41 |
| JBS087A025 | Putz | 142 | 0 | 75 | 6 x 100 | 50 |
| JBS087A025 | Sicht | 122 | 19 | 75 | 6 x 100 | 50 |
| JBS093A025 | Putz | 122 | 19 | 81 | 6 x 100 | 44 |
| JBS097A025 | Sicht | 142 | 19 | 85 | 6 x 100 | 40 |
| JBS103A025 | Putz | 142 | 19 | 91 | 6 x 115 | 49 |
| JBS107A026 | Sicht | 122 | 39 | 94 | 6 x 115 | 45 |
| JBS113A026 | Putz | 122 | 39 | 101 | 6 x 130 | 54 |
| JBS117A026 | Sicht | 142 | 39 | 105 | 6 x 130 | 50 |
| JBS123A026 | Putz | 142 | 39 | 111 | 6 x 130 | 44 |
| JBS059A050 | variabel | variabel | variabel | variabel | 4 x 20 | - |

**Führungsschiene Sicht wird auch bei Putz 0mm verwendet.**
Sämtlicher integrierter Insektenschutz ist auch vorgerichtet möglich.

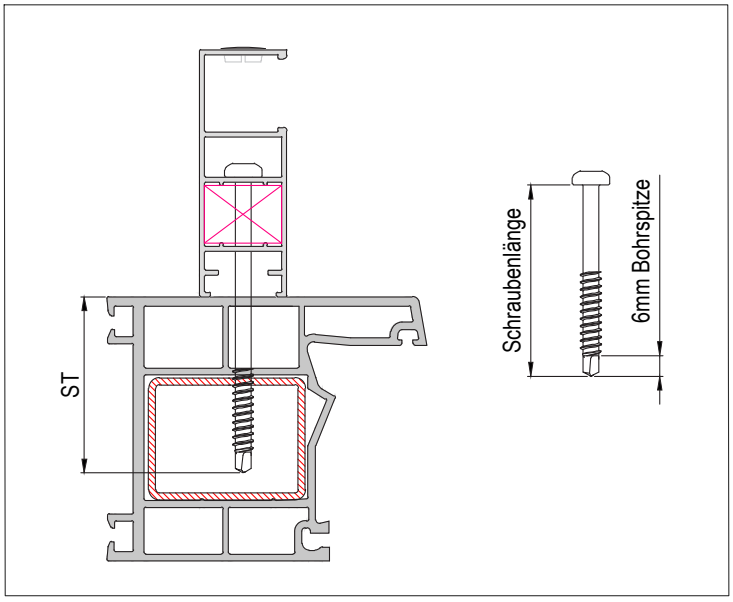


Die Schraubtiefe (ST) sollte die Stahl-Armierung des Kunststoffprofils vom Fensterstock durchbohren, damit ein sicherer Halt gewährleistet werden kann.

| Mögliche Schrauben | | |
|---|---|---|
| Art.-Nr.: | Ø [mm] | Schraubenlänge [mm] |
| KSZ039A011 | 6 | 35 |
| KSZ059A011 | 6 | 55 |
| KSZ074A011 | 6 | 70 |
| KSZ089A011 | 6 | 85 |
| KSZ104A011 | 6 | 100 |
| KSZ119A011 | 6 | 115 |
| KSZ134A011 | 6 | 130 |
| ILZ023A008 | 4 | 20 |

Optional können andere Schrauben ausgewählt werden.



GS-Suntec_RAFA-Lose_Kit_008

## *ZIVO – Zip Screen Vorbau*

| | S120 | S140 | E140 |
|---|---|---|---|
| **ZIVO Sicht** | 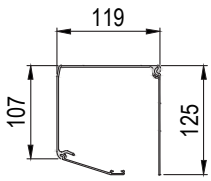 | 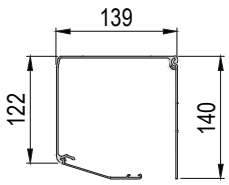 | 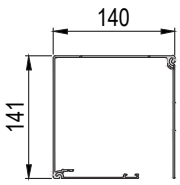 |
| **ZIVO Putz 0mm**<br>Putzschiene 0mm | 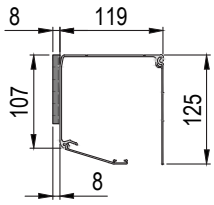 | **Nicht als Putz ausführbar!** | 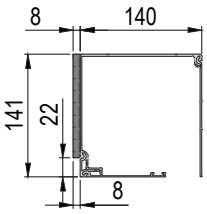 |
| **ZIVO Putz 6mm**<br>Putzschiene 6mm | 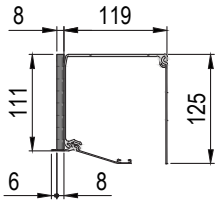 | **Nicht als Putz ausführbar!** | 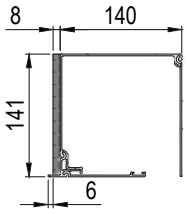 |
| **ZIVO Putz 40mm**<br>Putzschiene 40 mm | 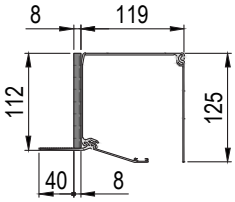 | **Nicht als Putz ausführbar!** | 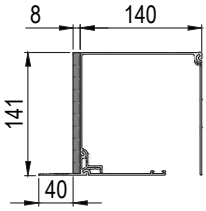 |

| Einsetzbar bis max. Elementhöhe in [mm] | | |
|---|---|---|
| Zip Screen | S120 | S140 / E140 |
| Motor (Welle 78) | 5000 | 5000 |

**Kasten innen geschlossen (Standard)**
**S140 ist nur als Sicht ausführbar.**

ZIVO

GS-Suntec_ZIVO_001

## Putzträgerplatte

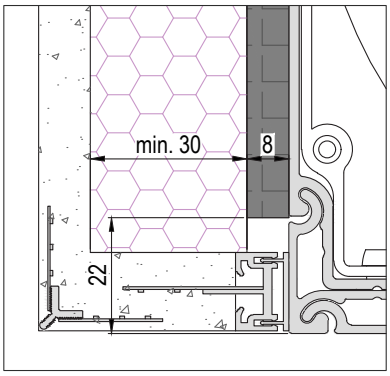


**Detail Anschluss WDVS**
Putzschiene 0mm

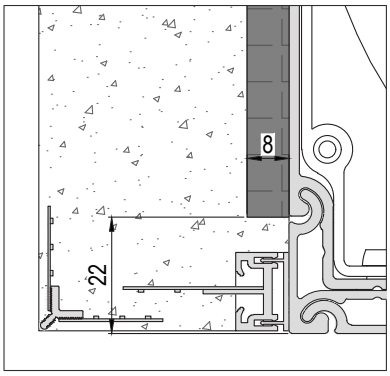


**Detail Anputzleiste**
Putzschiene 0mm

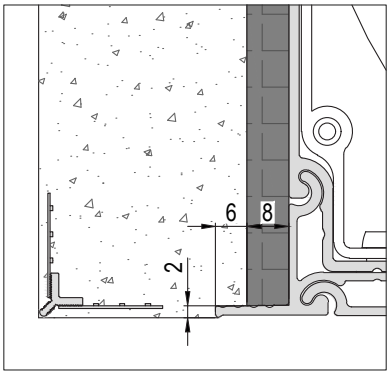


**Detail Putzschiene**
Putzschiene 6mm

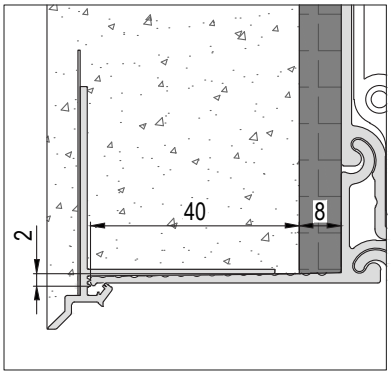


**Detail Putzschiene**
Putzschiene 40mm

## Sturzdämmung (optional)

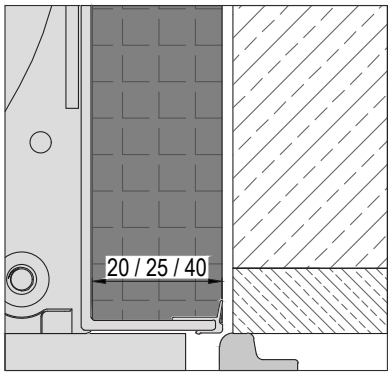


**Sturzdämmung 20 / 25 / 40mm**
EPS (λ = 0,031 W/mk) / lfm
inkl. angepasster Rückblende bzw.
vormontiertem L-Winkel mit Stockdichtung.
(Sturzdämmung 20mm nur mit Adapter 20mm)

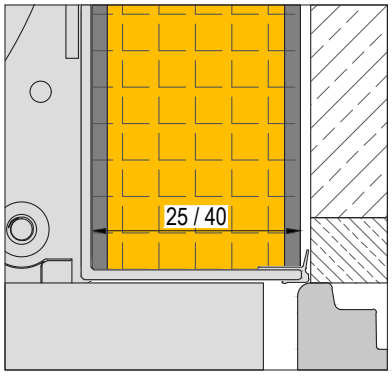


**Sturzdämmung Premium 25 / 40mm**
EPS-Resol (λ = 0,022 W/mk) / lfm
inkl. angepasster Rückblende bzw.
vormontiertem L-Winkel mit Stockdichtung.

Zum Anschluss an den Aluminiumschenkel des Kastens muss entsprechend der Putzrichtlinie mit einem Aufsteckprofil gearbeitet werden.

Bei geschlossener Kastenrückseite ist der Sonnenschutzkasten seitlich und oben zum Untergrund hin zu schließen oder der Bereich hinter der Kastenrückwand zum Baukörper hin weitgehend hohlraumfrei auszuführen.

Fassadenbündige oder über die Fassade hinausragende Kästen sind zu planen, vom Fassadensystem zu entkoppeln und nach Fertigstellung der Fassade zu montieren. Der Abstand zwischen Kasten und dem Putz muss seitlich und oben min. 5 mm betragen. Die entstehende Fuge an der Kastenoberseite ist schlagregensicher zu verschließen.

Siehe auch die Richtlinie für den Anschluss von Fenster, Sonnenschutz und Fassade.
(Herausgeber Plattform Fenster Österreich)

**Die von uns hier dargestellte Planungsmöglichkeit wird ohne jede rechtliche Verbindlichkeit und unter Ausschluss jeglicher Haftung dargestellt.**

GS-Suntec_ZIVO_002

## Führungsschiene Energiespar A (Standard) A042 / DA042

- Ohne Insektenschutz
- IG Drehtür mit Montagerahmen (nur mit 10mm Adapter)

- Einlauftrichter: E
- Bei diesem Einlauftrichter steht die Gewebeschiene min. 53mm unten über!

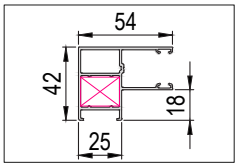


**A042**
Art.-Nr.: RSS054A042

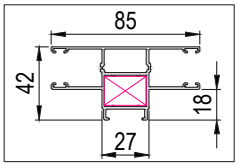


**DA042**
Art.-Nr.: RSS085A042

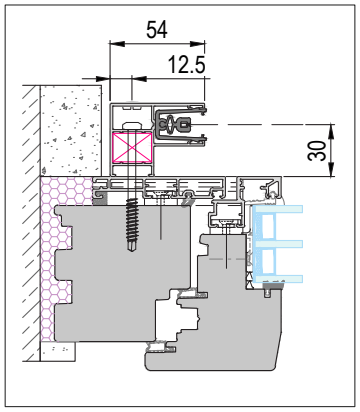


**Führungsschiene Sicht**

## Führungsschiene Energiespar B B042 / DB042

- Ohne Insektenschutz
- Auch als vorgerichtete Version möglich

- Nicht für Adapter geeignet!

- Einlauftrichter: E
- Bei diesem Einlauftrichter steht die Gewebeschiene min. 53mm unten über!

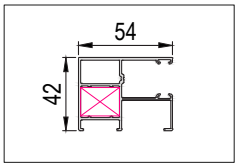


**B042**
Art.-Nr.: RSS054B042

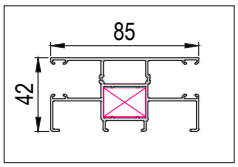


**DB042**
Art.-Nr.: RSS085B042

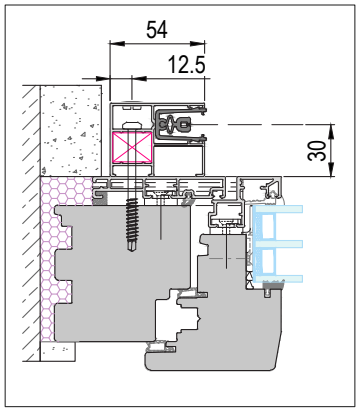


**Führungsschiene Sicht**

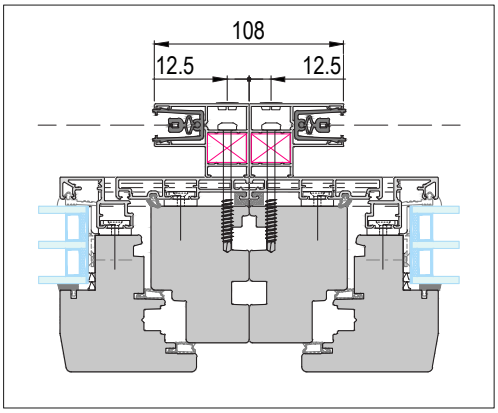


**Führungsschiene Kombi mit 2 Stöcken**

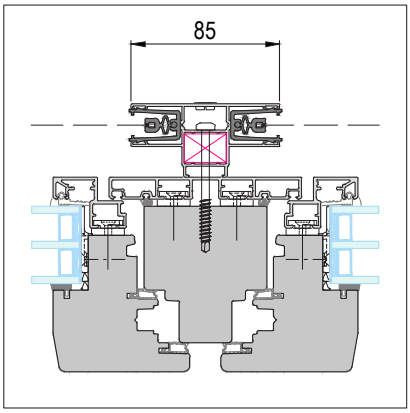


**Führungsschiene Kombi mit Kämpfer**

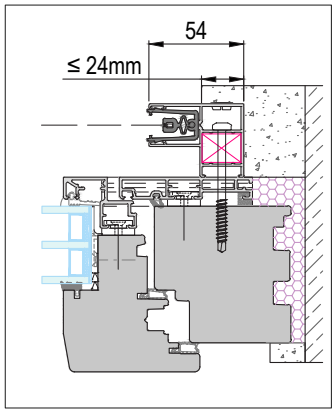


**Führungsschiene Putz**

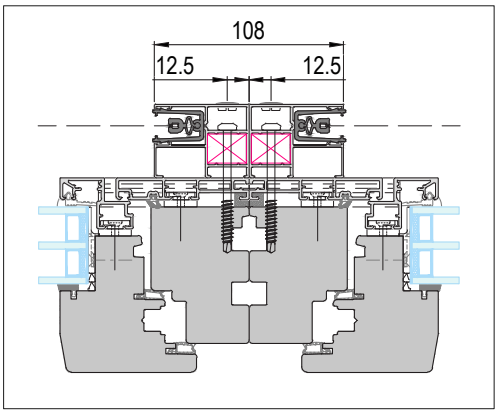


**Führungsschiene Kombi mit 2 Stöcken**

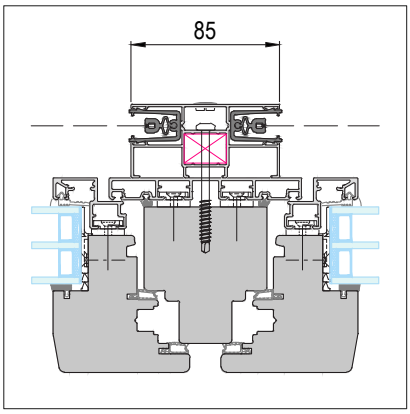


**Führungsschiene Kombi mit Kämpfer**

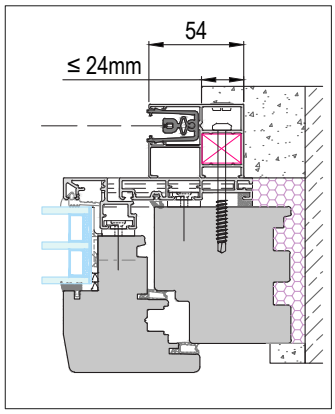


**Führungsschiene Putz**



GS-Suntec_ZIVO_004

## Führungsschiene IG Rollo kombiniert A065 / DA065

- IG Rollo kombiniert
- Auch als vorgerichtete Version möglich

- Einlauftrichter: S
- Bei diesem Einlauftrichter steht die Gewebeschiene min. 30mm unten über!

- **ACHTUNG:** Bei dieser Führungsschiene ist der Kasten hinten nicht bündig!
- Sturzdämmung 48mm möglich

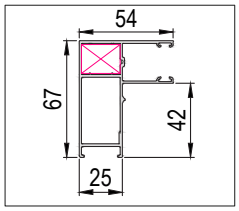


**A065**
Art.-Nr.: RSS054A065

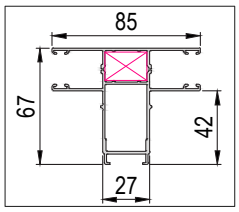


**DA065**
Art.-Nr.: RSS085A065

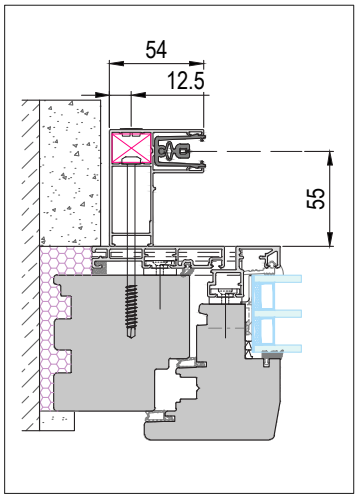


**Führungsschiene Sicht**

## Führungsschiene Insektenschutz A063

- IG Schiebeanlagen mit Montagerahmen
- IG Plissee mit Montagerahmen
- Auch als vorgerichtete Version möglich

- Einlauftrichter: E
- Bei diesem Einlauftrichter steht die Gewebeschiene min. 53mm unten über!

- **ACHTUNG:** Bei dieser Führungsschiene ist der Kasten hinten nicht bündig!
- Sturzdämmung 25mm möglich

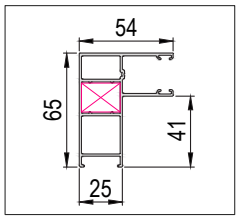


**A063**
Art.-Nr.: RSS054A063

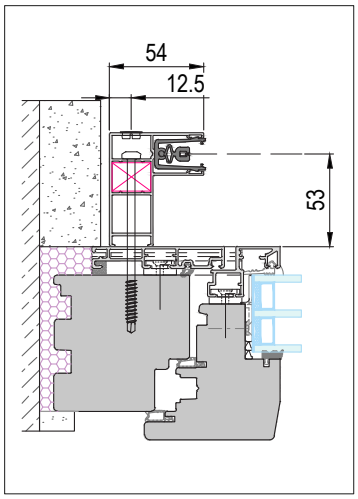


**Führungsschiene Sicht**

## Führungsschiene IG Rollo integriert A060 / DA060

- IG Rollo integriert
- Auch als vorgerichtete Version möglich

- Nicht für Adapter geeignet!
- Nur bei Kastengröße 140 möglich

- Einlauftrichter: E
- Bei diesem Einlauftrichter steht die Gewebeschiene min. 53mm unten über!

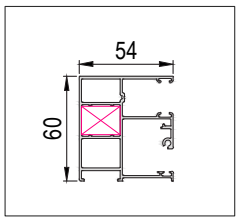


**A060**
Art.-Nr.: KSS060A054

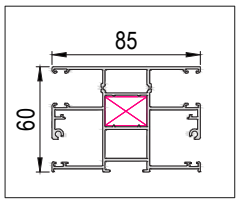


**DA060**
Art.-Nr.: KSS085A060

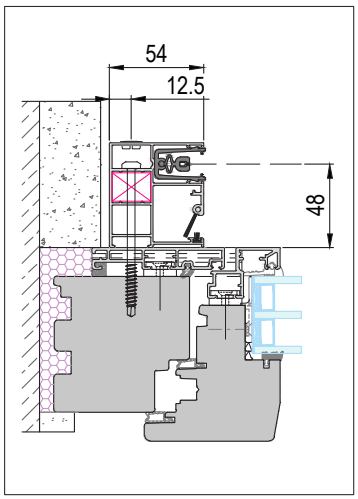


**Führungsschiene Sicht**



GS-Suntec_ZIVO_005

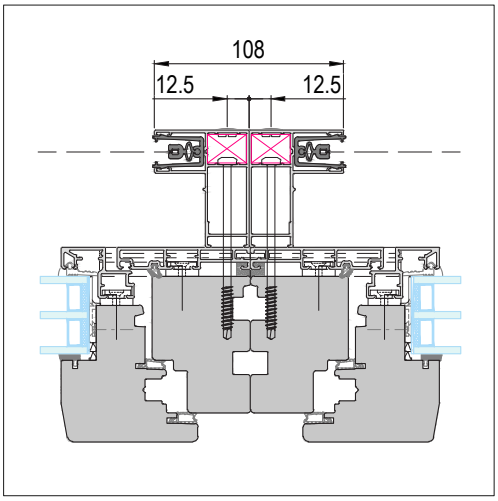


**Führungsschiene Kombi mit 2 Stöcken**

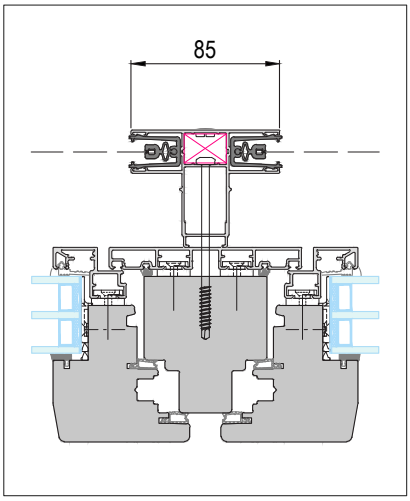


**Führungsschiene Kombi mit Kämpfer**

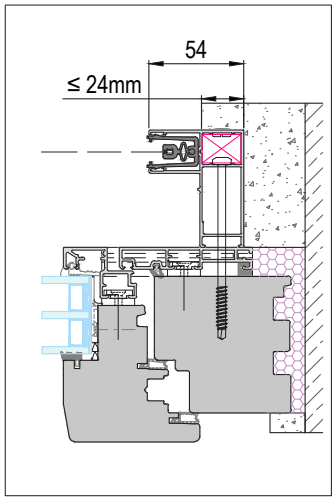


**Führungsschiene Putz**

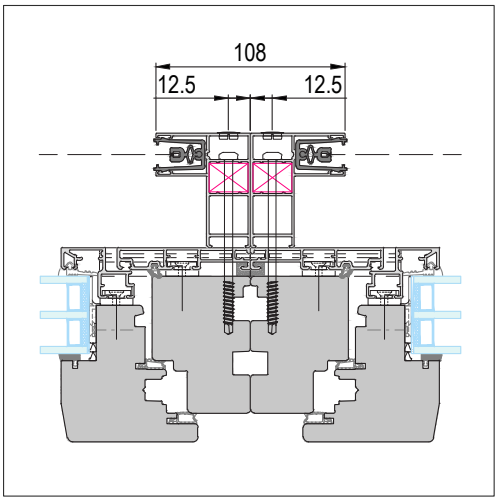


**Führungsschiene Kombi mit 2 Stöcken**

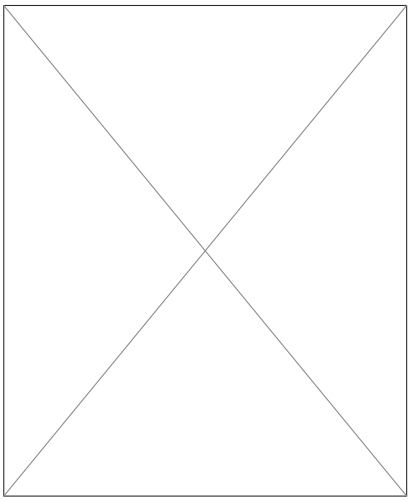

**Führungsschiene Kombi mit Kämpfer**
(nur mit FS freitragend möglich)

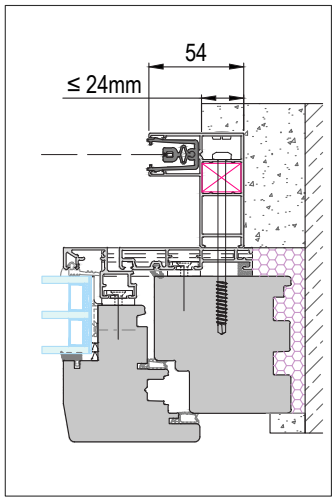


**Führungsschiene Putz**

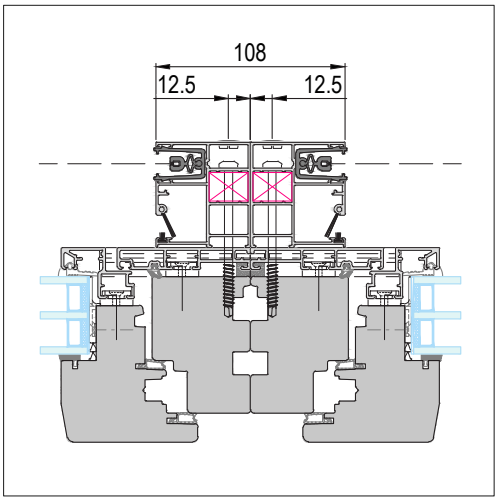


**Führungsschiene Kombi mit 2 Stöcken**

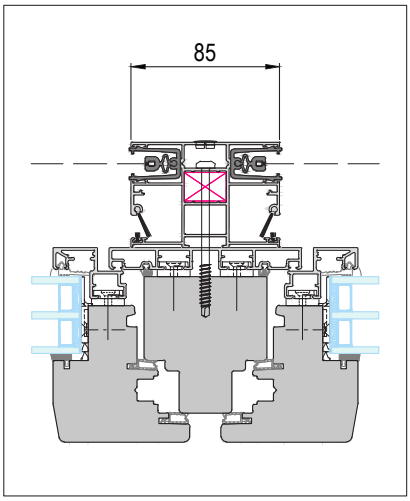


**Führungsschiene Kombi mit Kämpfer**

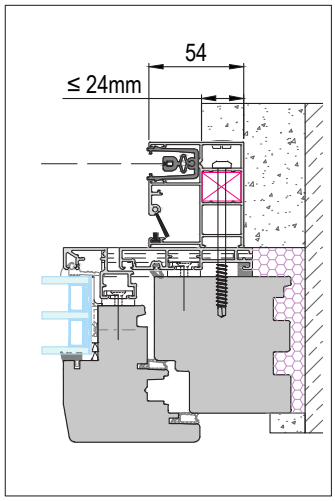


**Führungsschiene Putz**



GS-Suntec_ZIVO_006

## Führungsschiene freitragend
## DA038

- Nur für geteilte Elemente geeignet!
- Kombinierbar mit den anderen Führungsschienen

- Einlauftrichter: E
- Bei diesem Einlauftrichter steht die Gewebeschiene min. 53mm unten über!

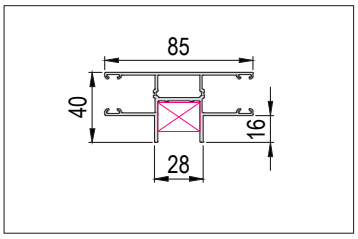


**DA038**
Art.-Nr.: RSS085A038

## Führungsschienen Adapter
## 10 / 20 / 40mm

- **ACHTUNG:** Mit Adaptern ist der Kasten hinten nicht bündig!
- Schraubenlänge müssen optional länger angegeben werden
- Für andere Adaptertiefen, werden die Adapter kombiniert
- Adapter 10mm können nicht miteinander kombiniert werden!

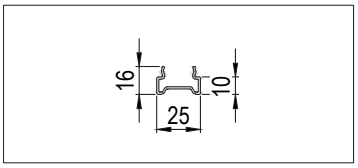


**Adapter 10mm**
Art.-Nr.: JSS025A016

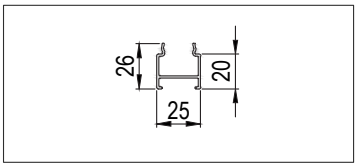


**Adapter 20mm**
Art.-Nr.: JSS025A026

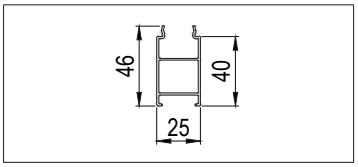


**Adapter 40mm**
Art.-Nr.: JSS025A046

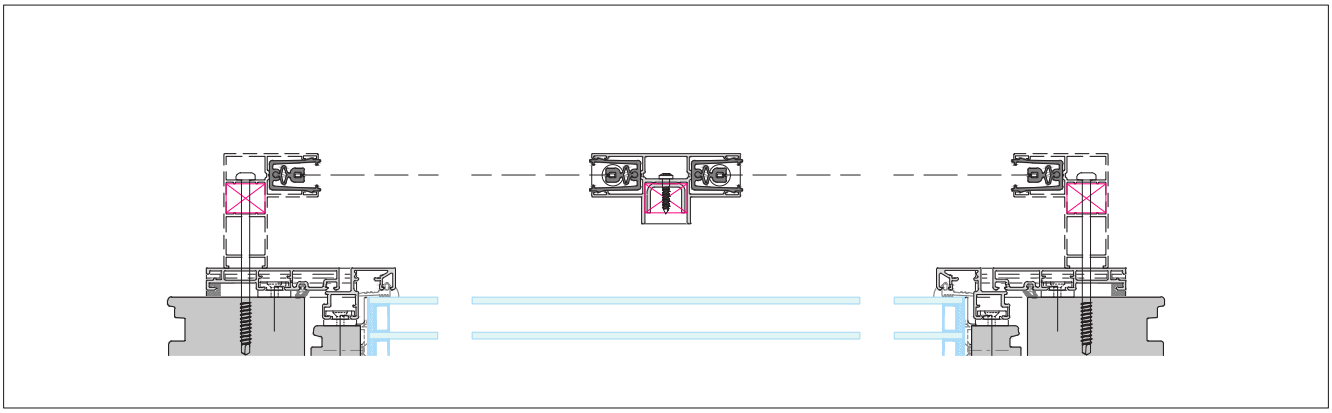

**Beispiel FS freitragend**

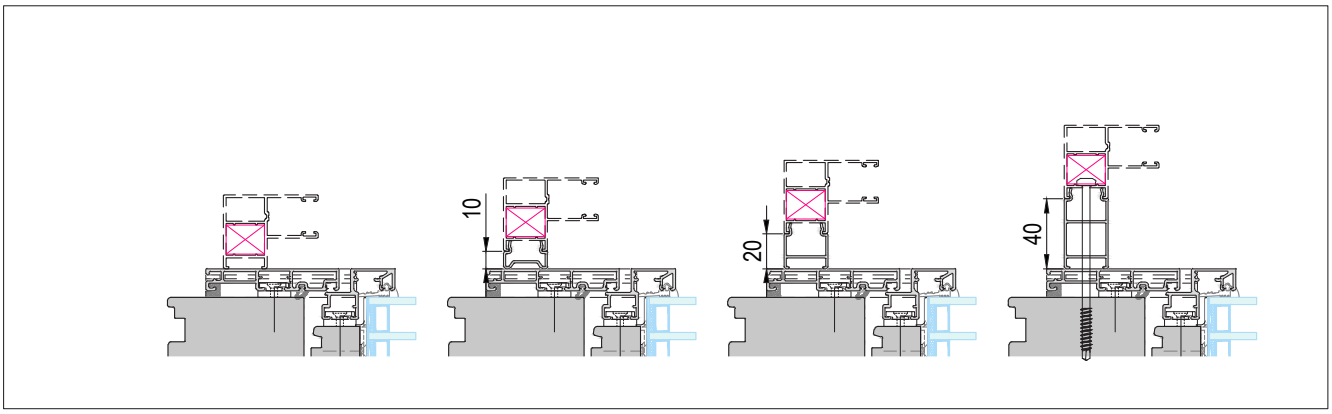


**Beispiel FS Adapter**

## ZIVO Sicht

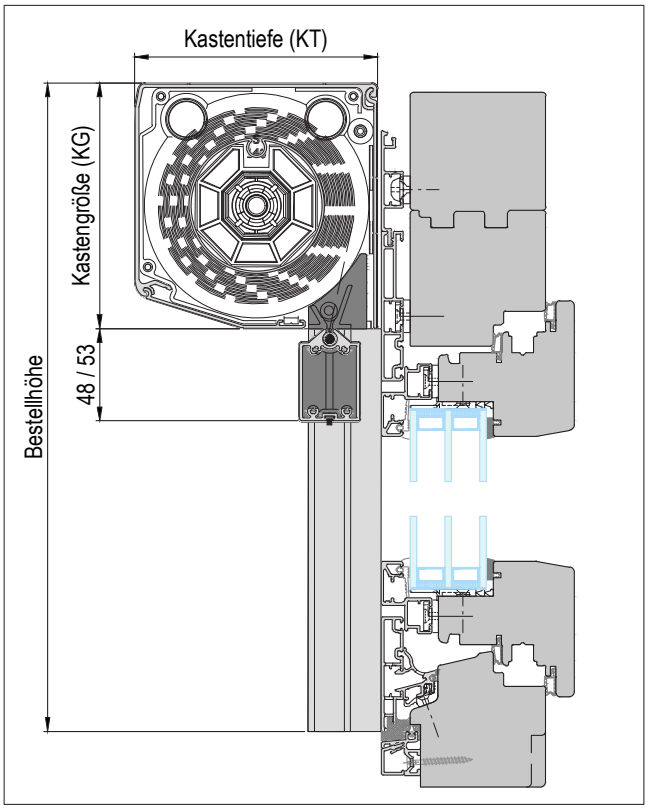


## ZIVO Putz 0mm

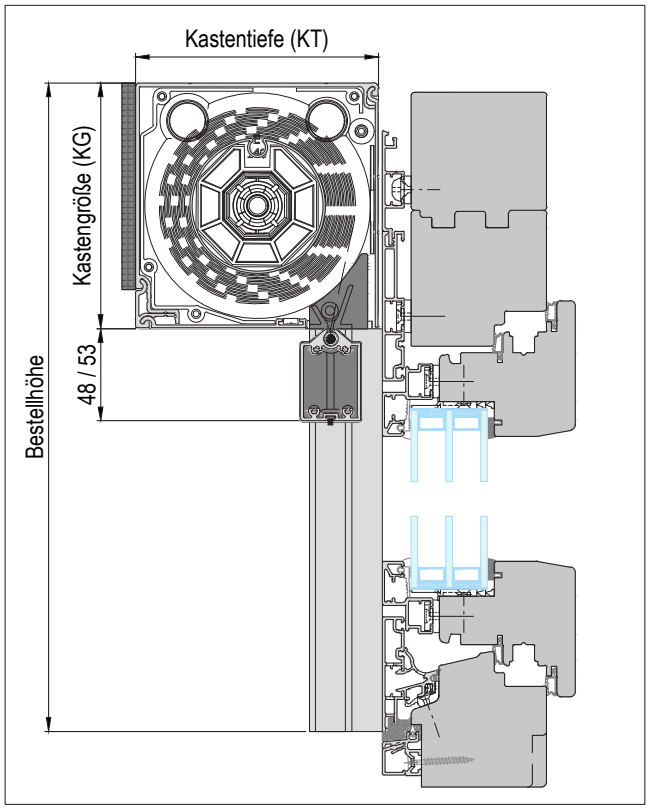


## ZIVO Putz 6mm

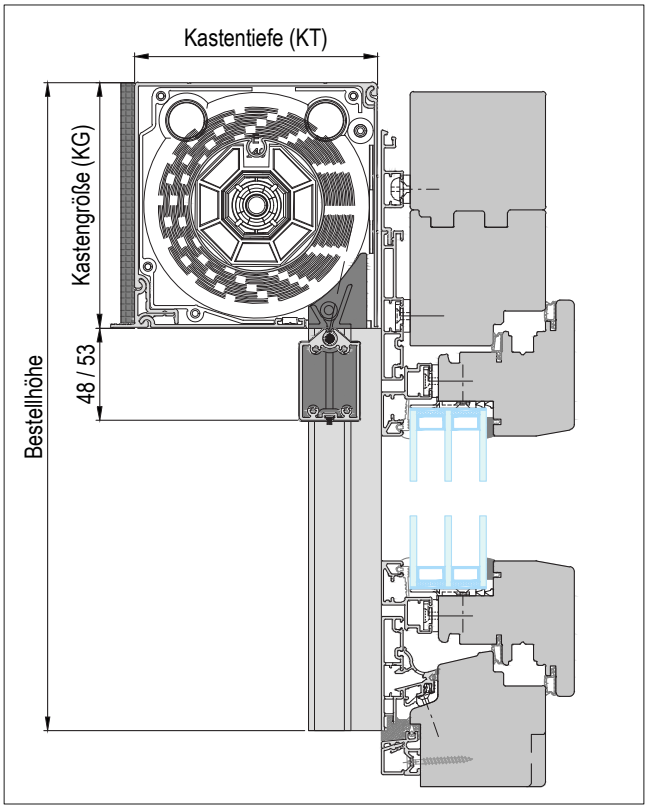


## ZIVO Putz 40mm

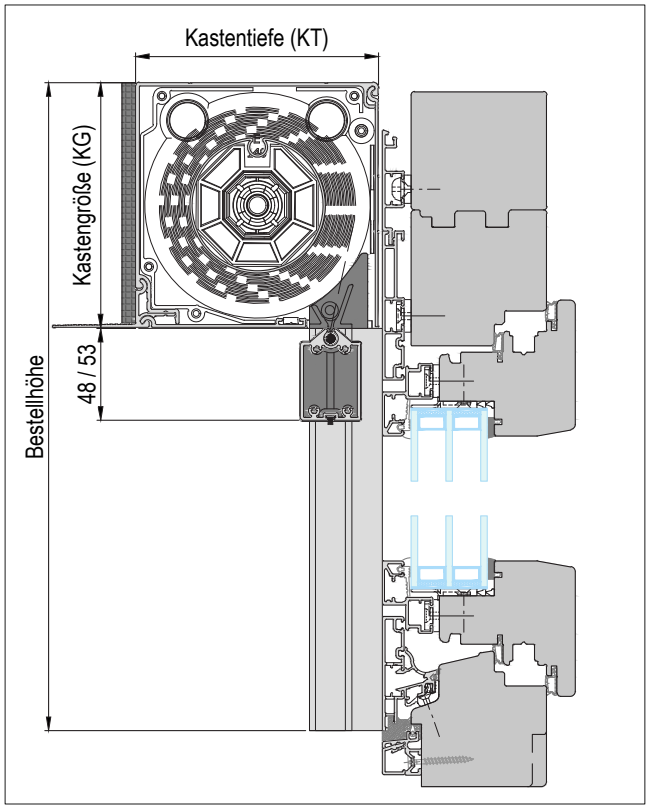


Der Überstand der Gewebeschiene ist vom Einlauftrichter abhängig.
Bei Einlauftrichter: S = 48mm
Bei Einlauftrichter: E = 53mm

GS-Suntec_ZIVO_009

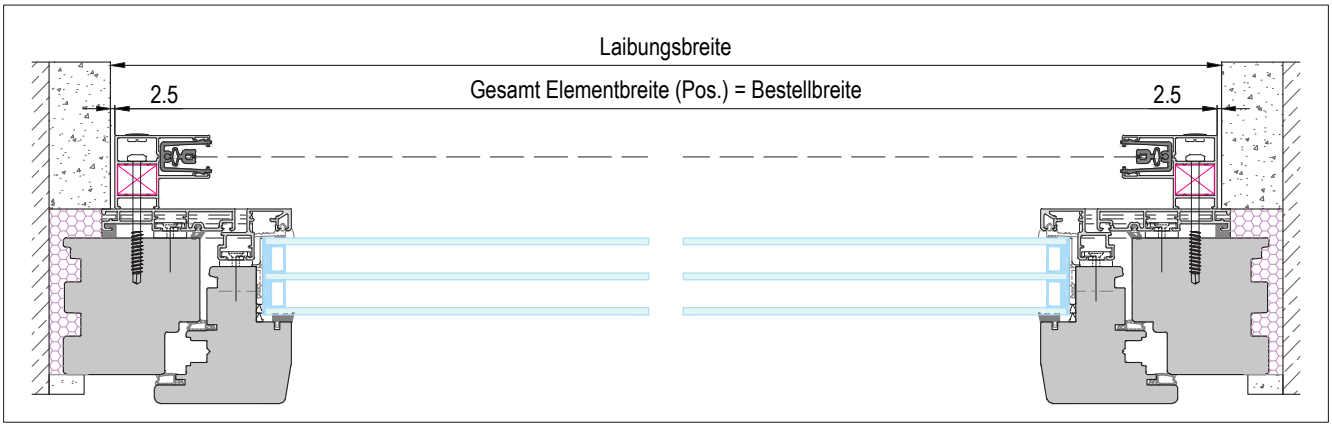


**Einzelelement**
Ansicht von innen, links nach rechts

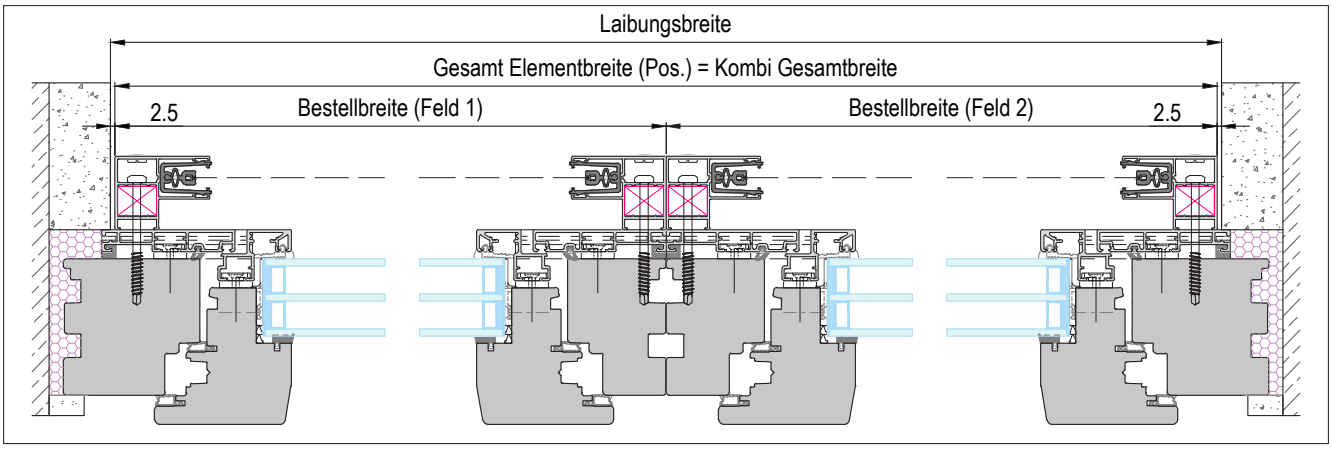


**Kombination mit 2 Stöcken**
Ansicht von innen, links nach rechts

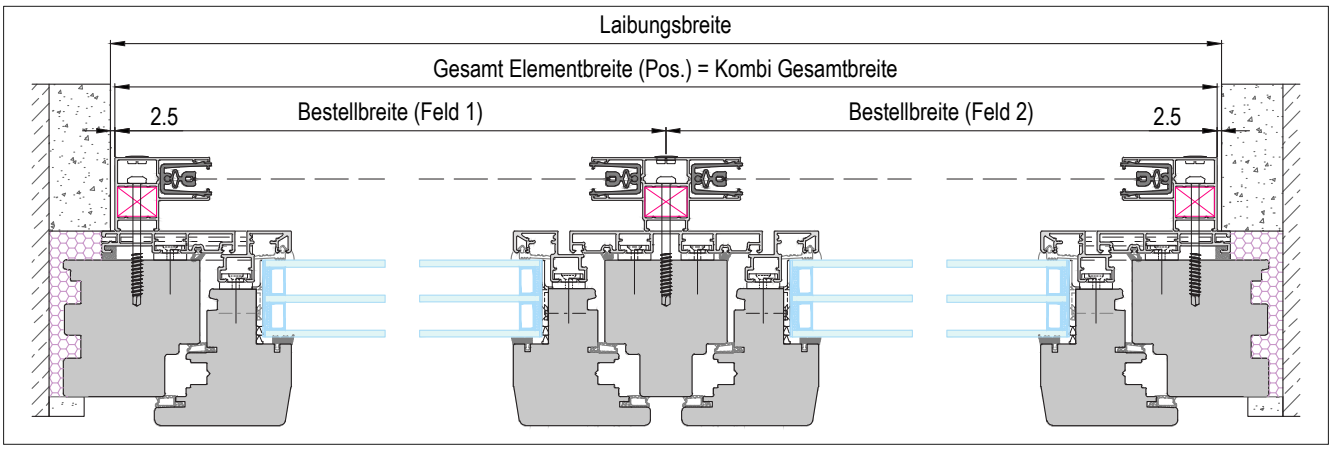


**Kombination mit Kämpfer**
Ansicht von innen, links nach rechts

**Sämtliche Bestellmaße und Insektenschutzausführungen sind für Sicht und Putz identisch.**
**Mehrteilige Behänge können optional, miteinander gekoppelt ausgeführt werden.**

GS-Suntec_ZIVO_010

## Antriebsausgang

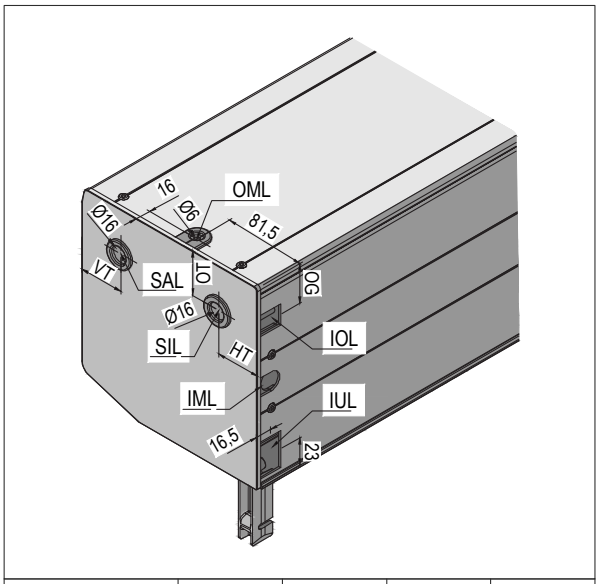


| Kastengröße (KG) | HT [mm] | VT [mm] | OT [mm] | OG [mm] |
|---|---|---|---|---|
| 120 | 30 | 30 | 21 | 24 |
| 140 | 30 | 30 | 21 | 27 |
| 170 | 35 | 35 | 35 | 38 |
| 190 | 35 | 35 | 35 | 37 |

| Definition | Position |
|---|---|
| SAL / SAR | Seite außen links / rechts |
| SIL / SIR | Seite innen links / rechts |
| IOL / IOR | innen oben links / rechts |
| IML / IMR | innen mitte links / rechts |
| IUL / IUR | innen unten links / rechts |
| OML / OMR | oben mitte links / rechts |

**Standard**
**Sicht: innen unten**
**Putz: Seite außen**
Antriebsseite links oder rechts auswählbar.

## Revision bei Putz

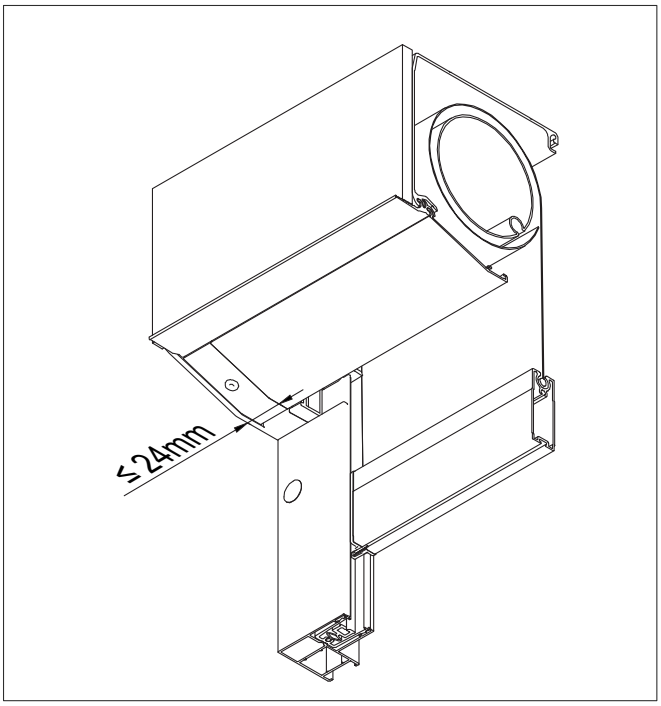


Um die Demontage des Zip Screen gewährleisten zu können, darf der Kasten nicht weiter als 24mm eingeputz werden.



GS-Suntec_ZIVO_011

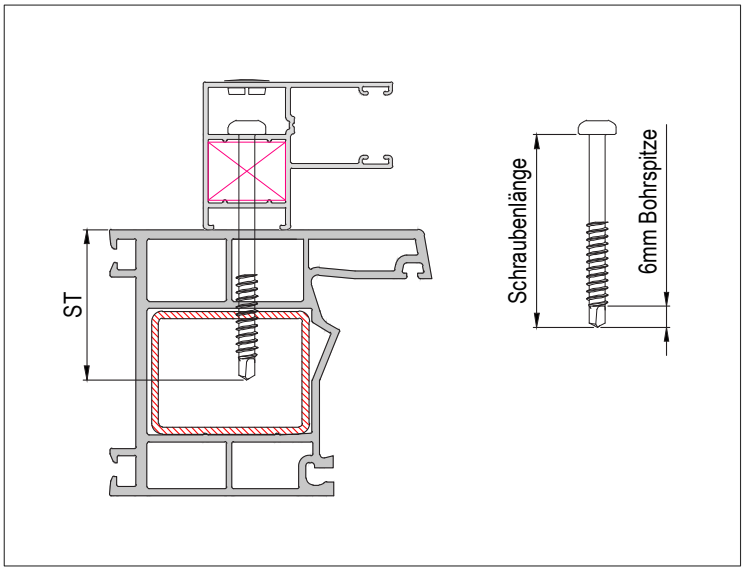


Die Schraubtiefe (ST) sollte die Stahl-Armierung des Kunststoffprofils vom Fensterstock durchbohren damit ein sicherer Halt gewährleistet werden kann.

| Standardmäßige Schraubenlänge | | |
|---|---|---|
| Führungsschienen | Verwendete Schrauben | Schraubtiefe [mm] |
| RSS054A042 | 6 x 70 | 43 |
| RSS085A042 | 6 x 70 | 43 |
| RSS054B042 | 6 x 70 | 43 |
| RSS085B042 | 6 x 70 | 43 |
| KSS060A054 | 6 x 85 | 40 |
| KSS085A060 | 6 x 85 | 40 |
| RSS054A063 | 6 x 100 | 50 |
| RSS054A065 | 6 x 100 | 53 |
| RSS085A065 | 6 x 100 | 53 |
| RSS085A038 | 4 x 20 | - |

Optional können andere Schrauben ausgewählt werden.

| Mögliche Schrauben | | |
|---|---|---|
| Art.-Nr.: | Ø [mm] | Schraubenlänge [mm] |
| KSZ039A011 | 6 | 35 |
| KSZ059A011 | 6 | 55 |
| KSZ074A011 | 6 | 70 |
| KSZ089A011 | 6 | 85 |
| KSZ104A011 | 6 | 100 |
| KSZ119A011 | 6 | 115 |
| KSZ134A011 | 6 | 130 |
| ILZ023A008 | 4 | 20 |

## Schraubenposition bei Sicht und Putz

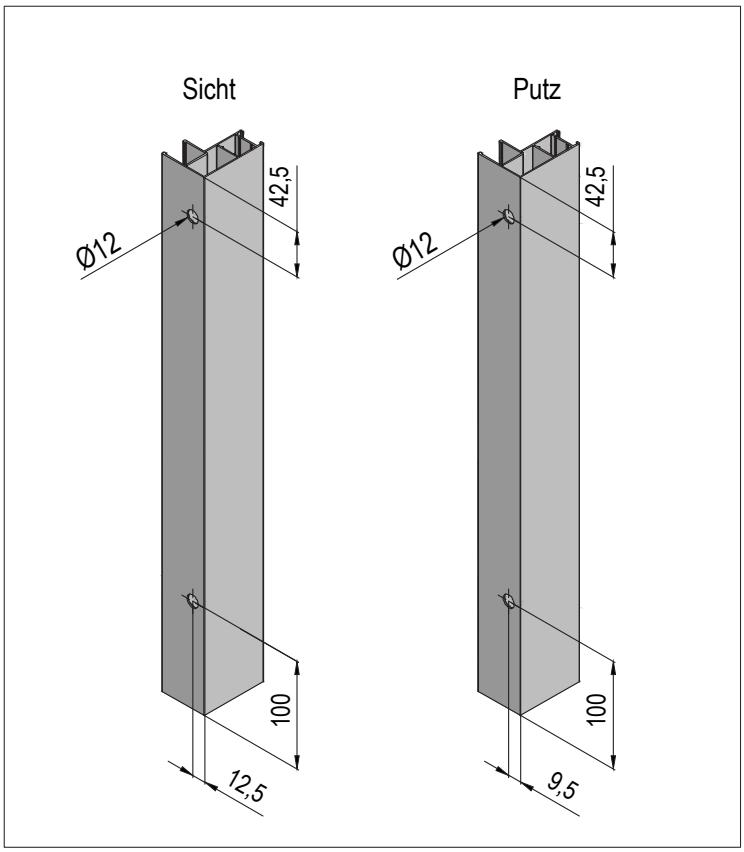


## Schrägschnitt

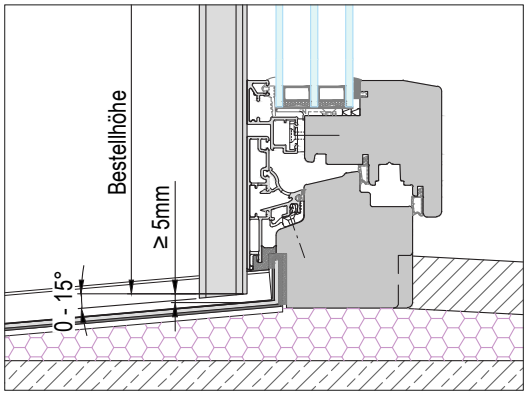


Führungsschiene mit Schrägschnitt
0° bis 15° möglich

ZIVO

GS-Suntec_ZIVO_012

## Leere Blende (LB) außen

LB für die Bestellung notwendig.
Die Länge für LB wird am Fensterstock gemessen.

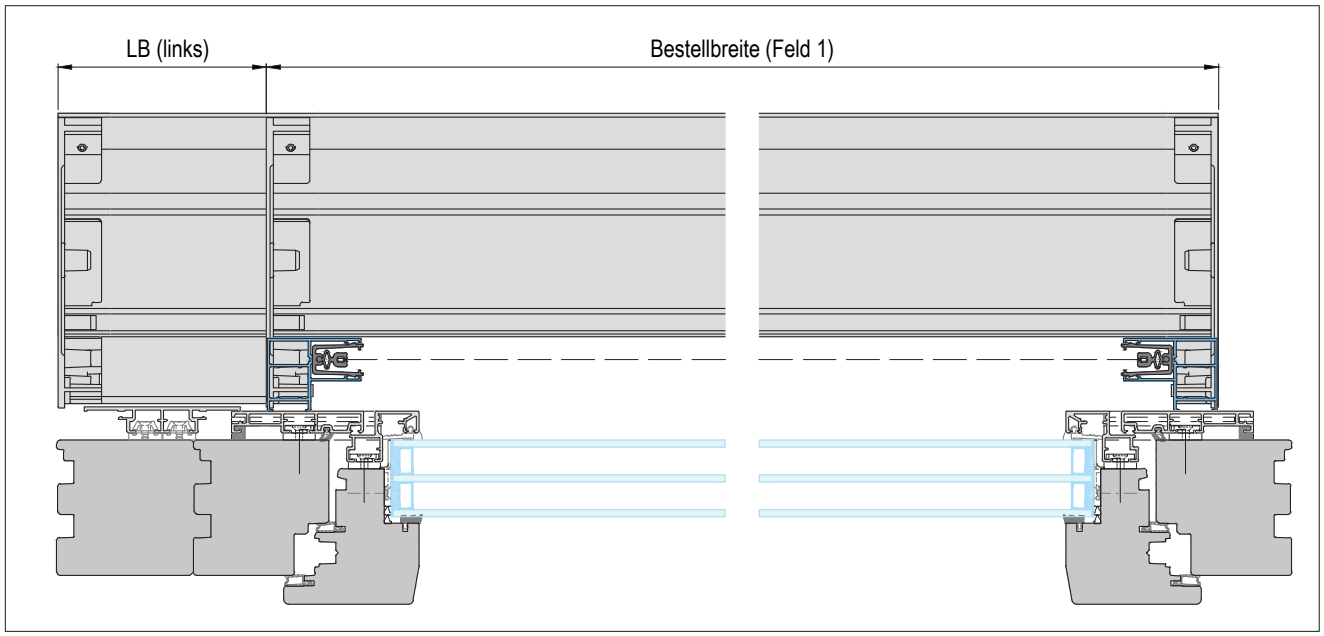


Um die leere Blende abgedecken zu können, muss sie min. 40mm haben

## Leere Blende (LB) mitte

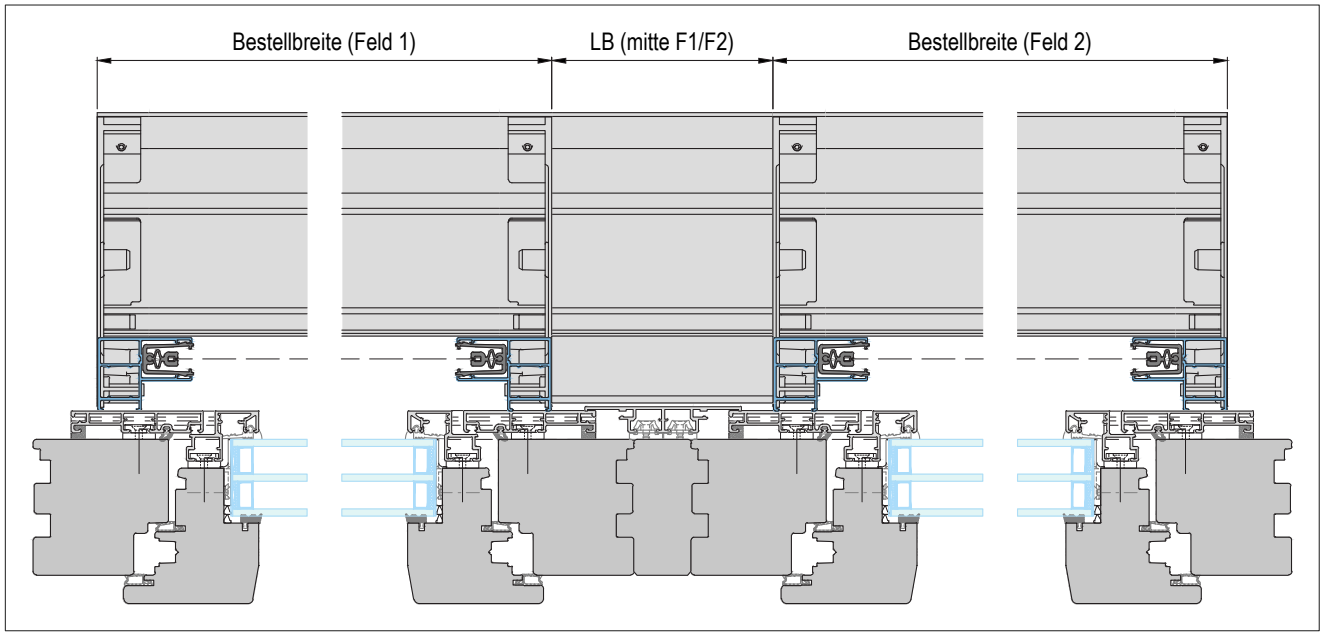


Um die leere Blende abgedecken zu können, muss sie min. 40mm haben

## Leere Blende (LB) Außeneck

Standardmäßig 90°
LB und Winkel für die Bestellung notwendig.
Die Länge für LB wird am Fensterstock gemessen.

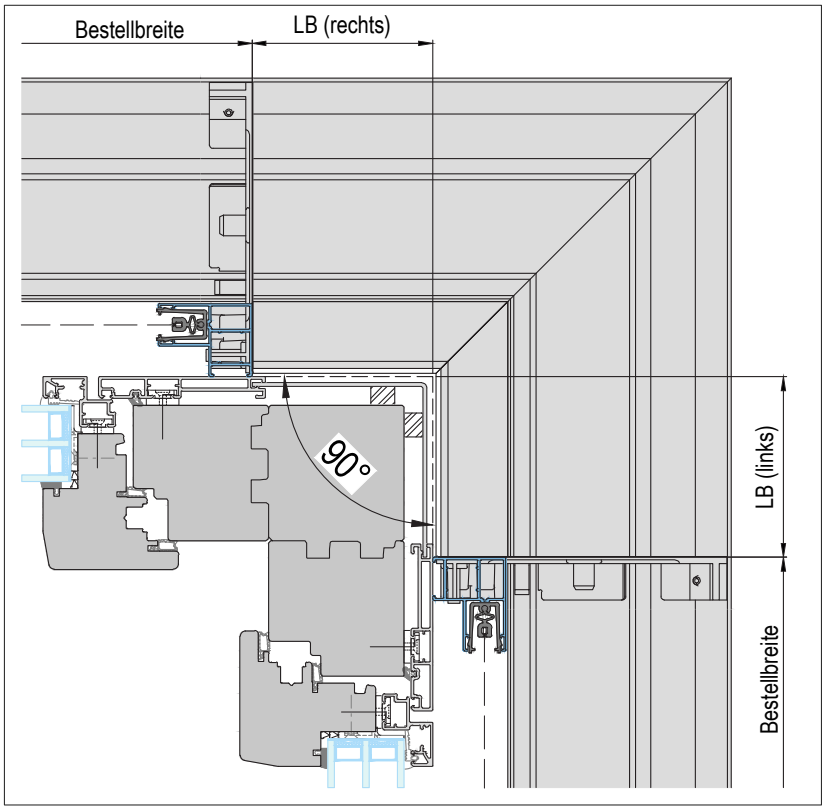


Um die leere Blende abgedecken zu können, muss sie min. 40mm haben

## Leere Blende (LB) Inneneck

Standardmäßig 90°
LB und Winkel für die Bestellung notwendig.
Die Länge für LB wird am Fensterstock gemessen.

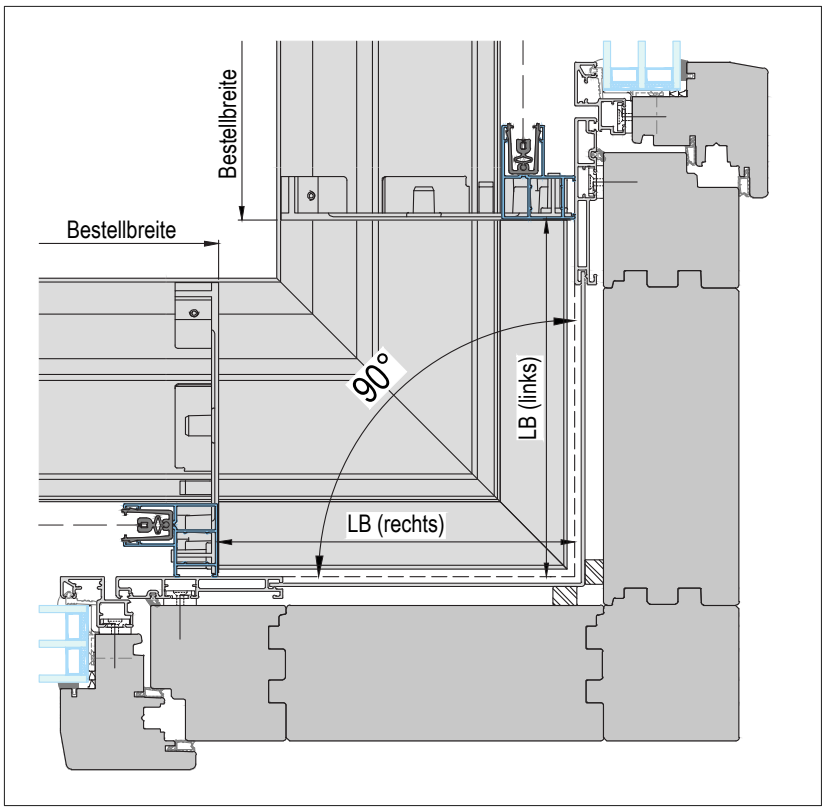


Um die leere Blende abgedecken zu können, muss sie min. Gesamtelementtiefe haben



GS-Suntec_ZIVO_014

## *IG Drehtür mit Montagerahmen*

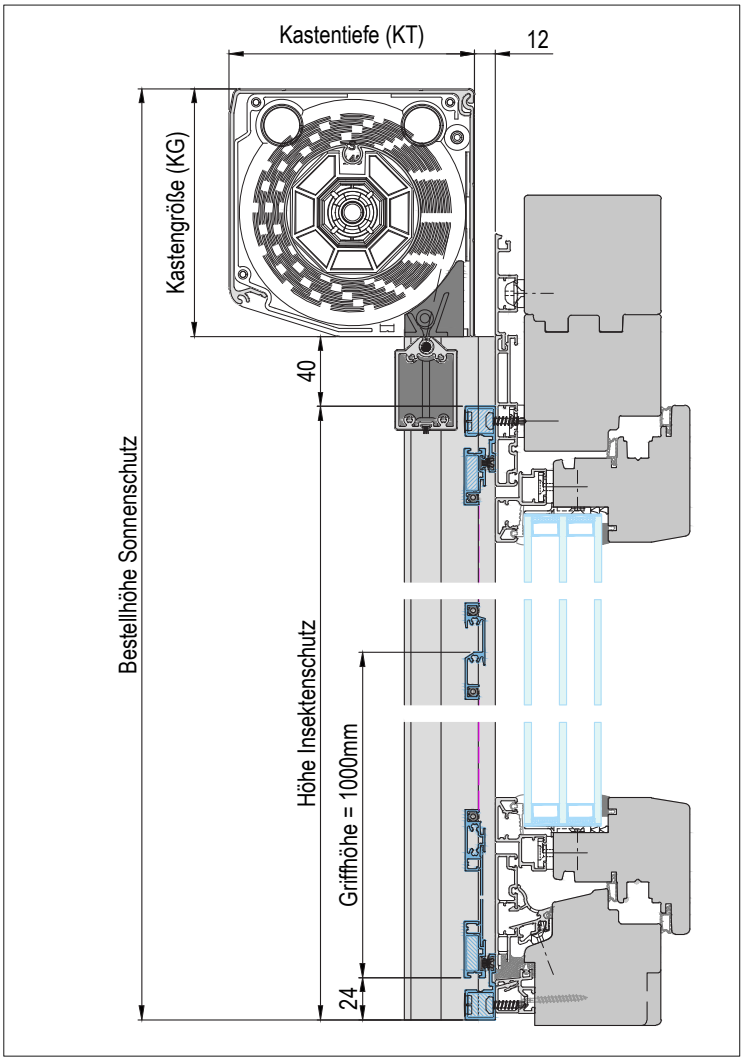


**Verwendete Profile M = 1 : 1**

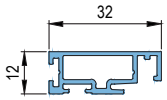


**DT - Flügel Standard**
(Art.-Nr.: ILS032A012)

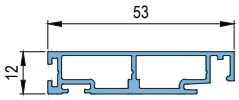


**DT - Flügel Großprofil**
(Art.-Nr.: ILS053A012)
(optional auswählbar)

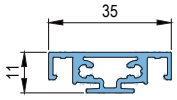


**DT - Sprosse gewebeteilend**
(Art.-Nr.: ILS035A011)

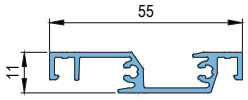


**DT - Griffleiste**
(Art.-Nr.: ILS055A012)

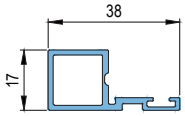


**DT - Montagerahmen**
(Art.-Nr.: ILS038A017)

**Öffnungsrichtung:**
**(bandseitige Ansicht)**

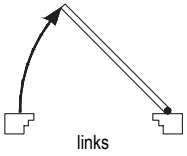


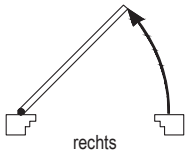


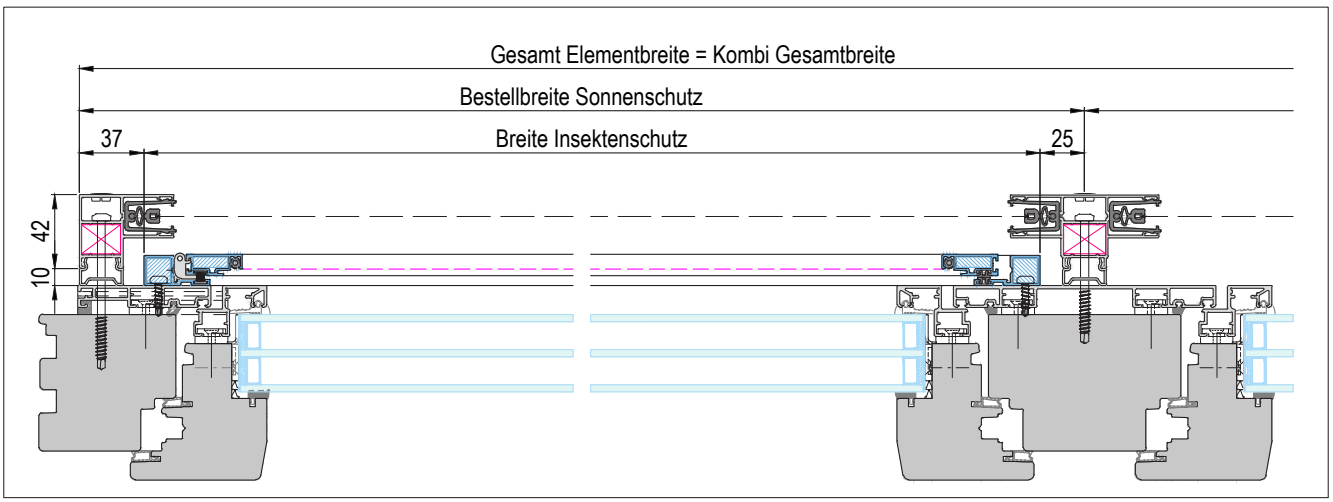


**Führungsschiene = RSS054A042 + Adapter 10 mm**
Kombielement mit Drehtür einflügelig

**Integrierte Version von DTF-18-1-M**

GS-Suntec_ZIVO_IG-DT-1-M_001

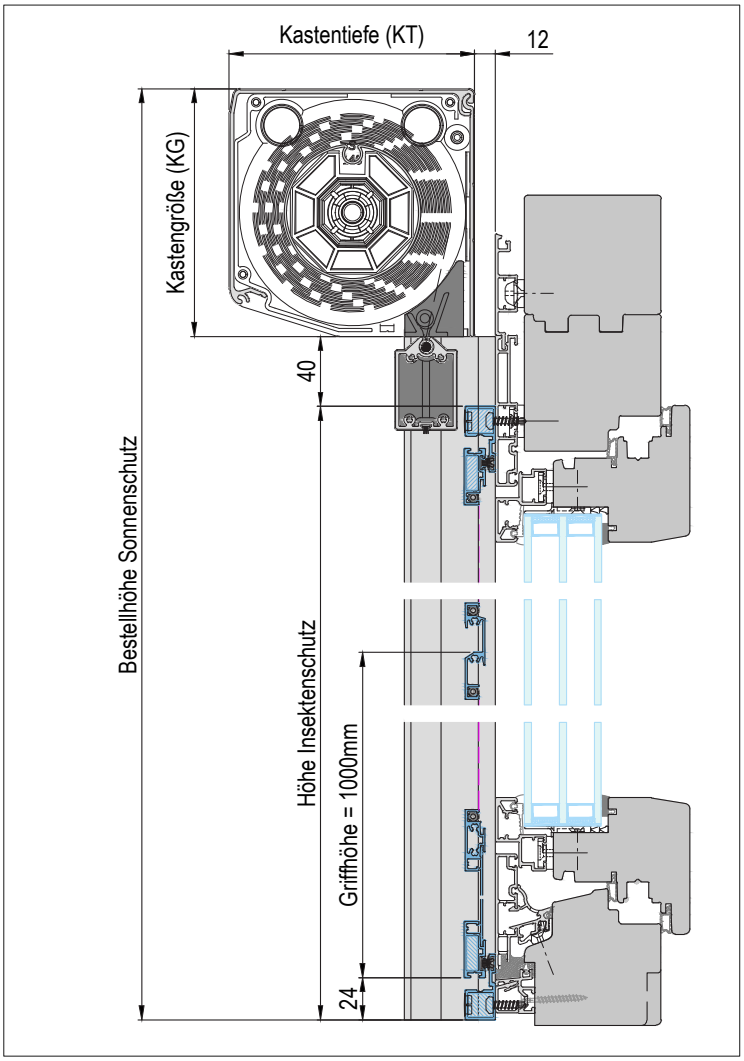


**Verwendete Profile M = 1 : 1**

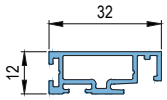


**DT - Flügel Standard**
(Art.-Nr.: ILS032A012)

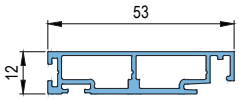


**DT - Flügel Großprofil**
(Art.-Nr.: ILS053A012)
(optional auswählbar)

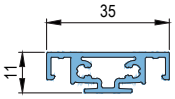


**DT - Sprosse gewebeteilend**
(Art.-Nr.: ILS035A011)

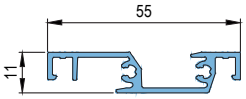


**DT - Griffleiste**
(Art.-Nr.: ILS055A012)

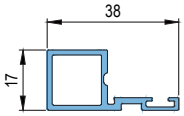


**DT - Montagerahmen**
(Art.-Nr.: ILS038A017)

**Öffnungsrichtung:**
**(bandseitige Ansicht)**

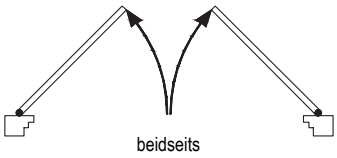


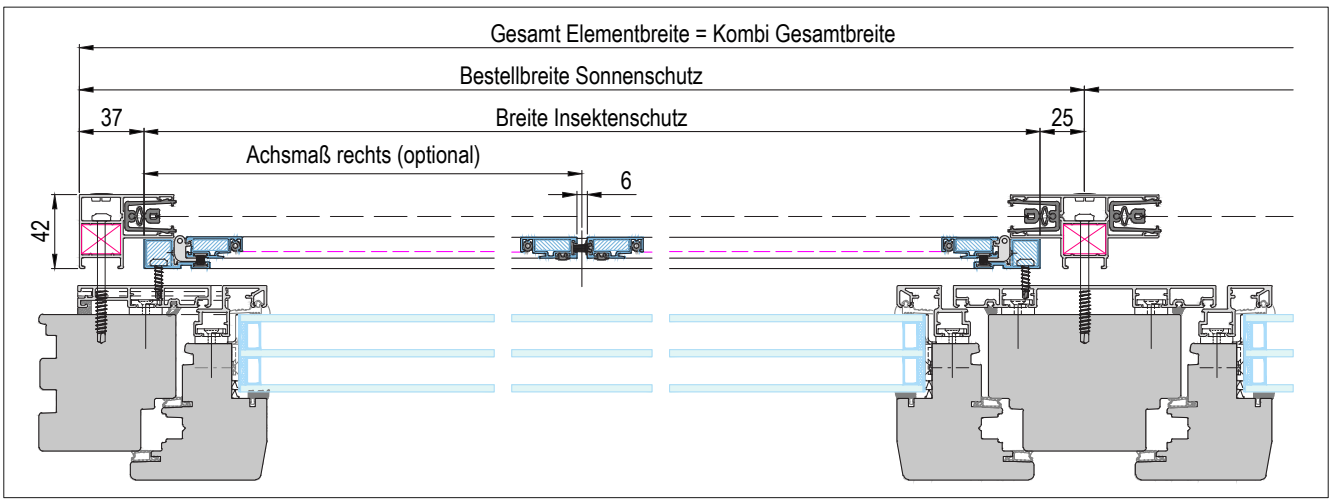


**Führungsschiene = RSS054A042 + Adapter 10 mm**
Kombielement mit Drehtür zweiflügelig

**Integrierte Version von DTF-18-2-M**

GS-Suntec_ZIVO_IG-DT-2-M_001

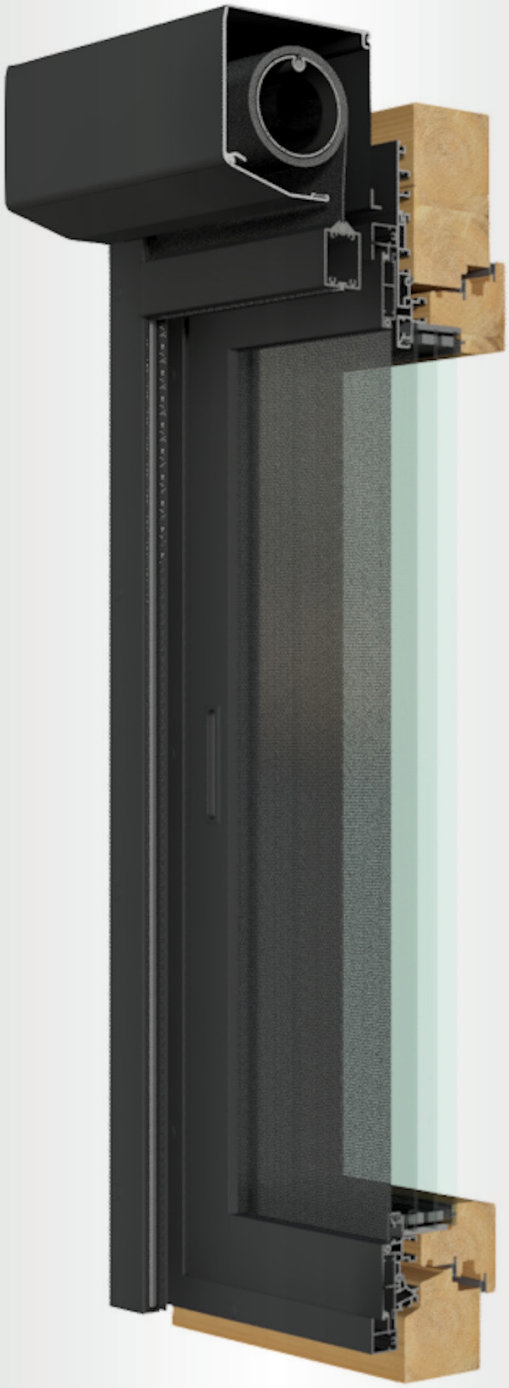

## *IG Schiebeanlage mit Montagerahmen*

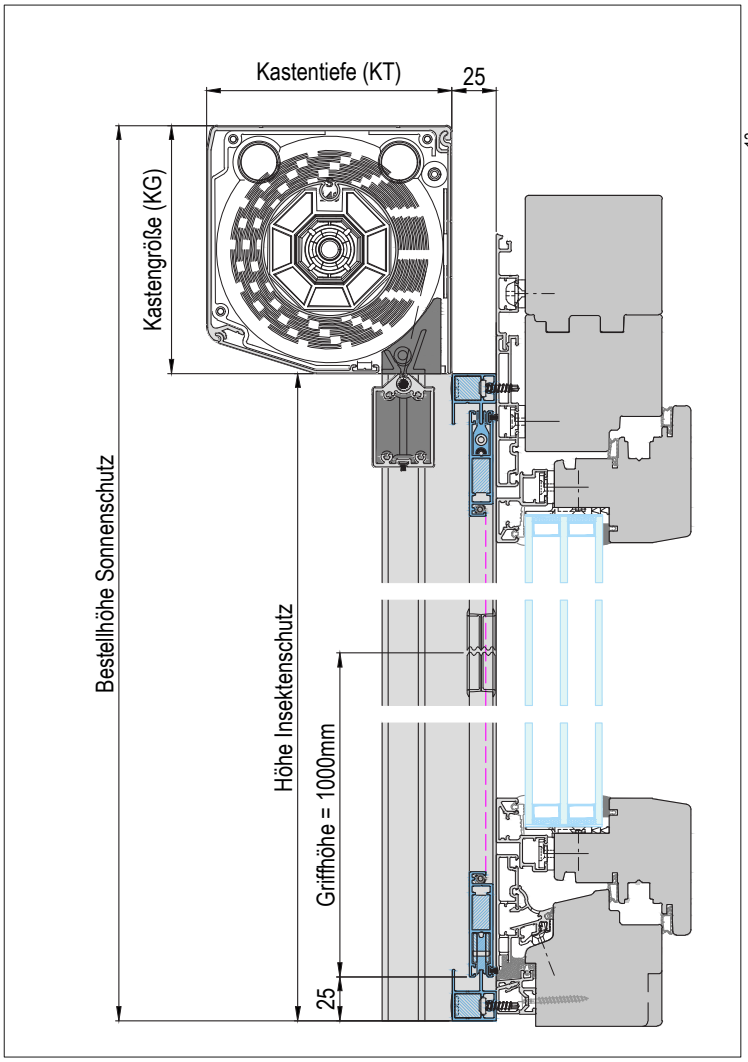


**Verwendete Profile M = 1 : 1**

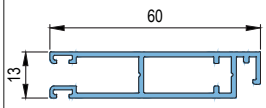


**SA - Flügel Standard**
(Art.-Nr.: ILS060A013)

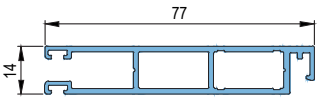


**SA - Flügel Großprofil**
(Art.-Nr.: ILS077A013)
(optional auswählbar)

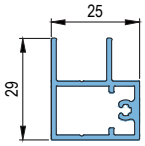


**SA - Doppelführungsschiene**
(Art.-Nr.: ILS034A025)

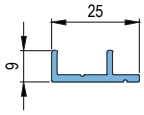


**SA - Bodenflachschiene dopp.**
(Art.-Nr.: ILS025A013)
(optional auswählbar)

**Öffnungsrichtung:**
**(Ansicht von außen)**

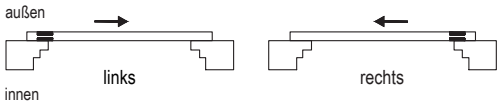


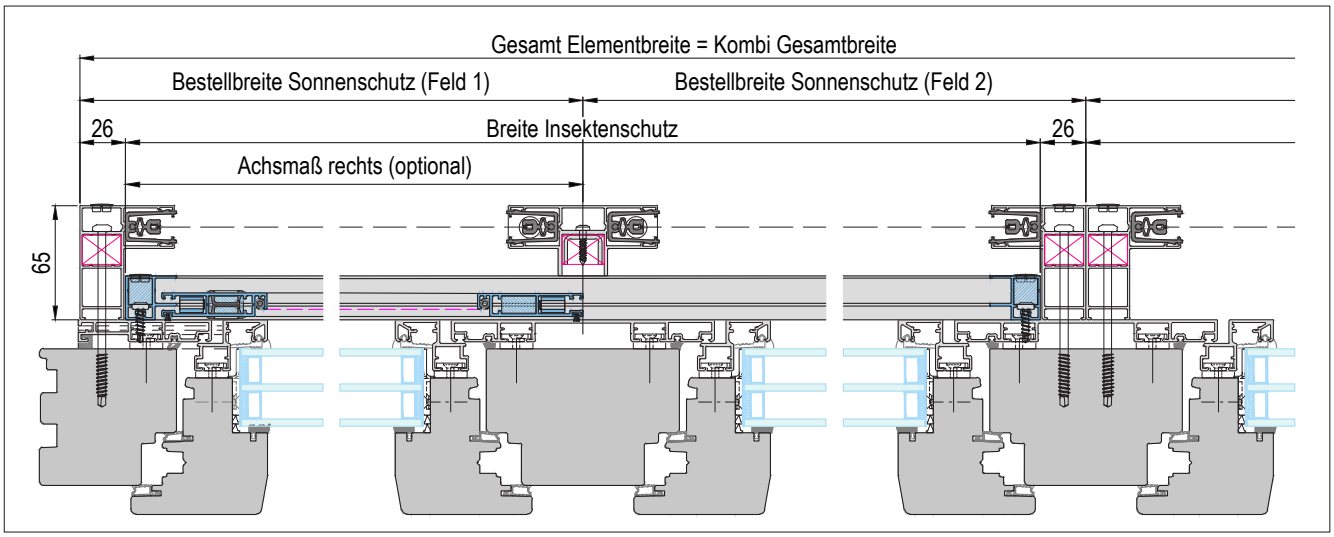


**Führungsschiene = RSS054A063**
Kombielement mit IG Schiebeanlage einflügelig
Mit Führungsschiene freitragend möglich
**Integrierte Version von SAF-33-1-M**

GS-Suntec_ZIVO_IG-SA-1-M_001

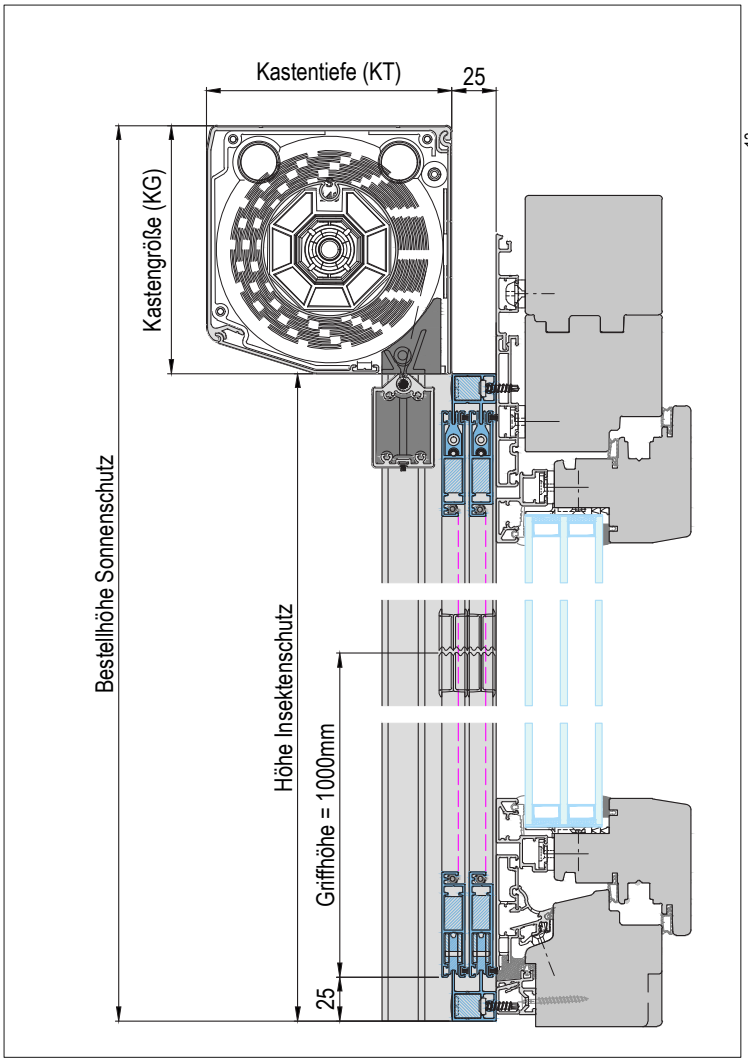


**Verwendete Profile M = 1 : 1**

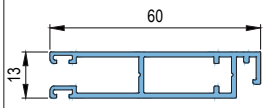


**SA - Flügel Standard**
(Art.-Nr.: ILS060A013)

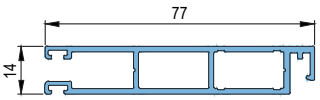


**SA - Flügel Großprofil**
(Art.-Nr.: ILS077A013)
(optional auswählbar)

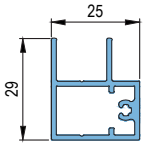


**SA - Doppelführungsschiene**
(Art.-Nr.: ILS034A025)

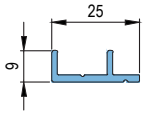


**SA - Bodenflachschiene dopp.**
(Art.-Nr.: ILS025A013)
(optional auswählbar)

**Öffnungsrichtung:**
**(Ansicht von außen)**

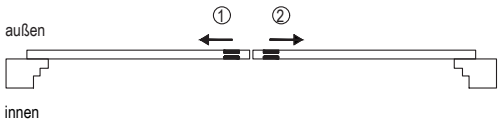


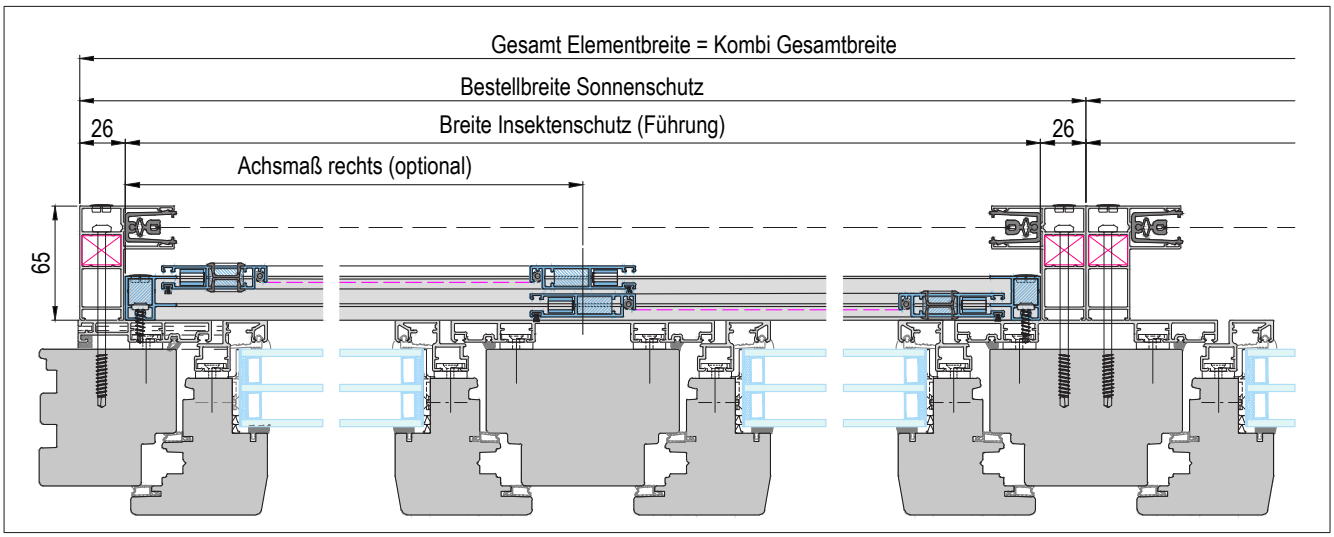


**Führungsschiene = RSS054A063**
Kombielement mit IG Schiebeanlage zweiflügelig
Nicht mit Führungsschiene freitragend möglich
**Integrierte Version von SAF-33-2-M**

GS-Suntec_ZIVO_IG-SA-2-M_001

## *IG Plissee mit Montagerahmen*

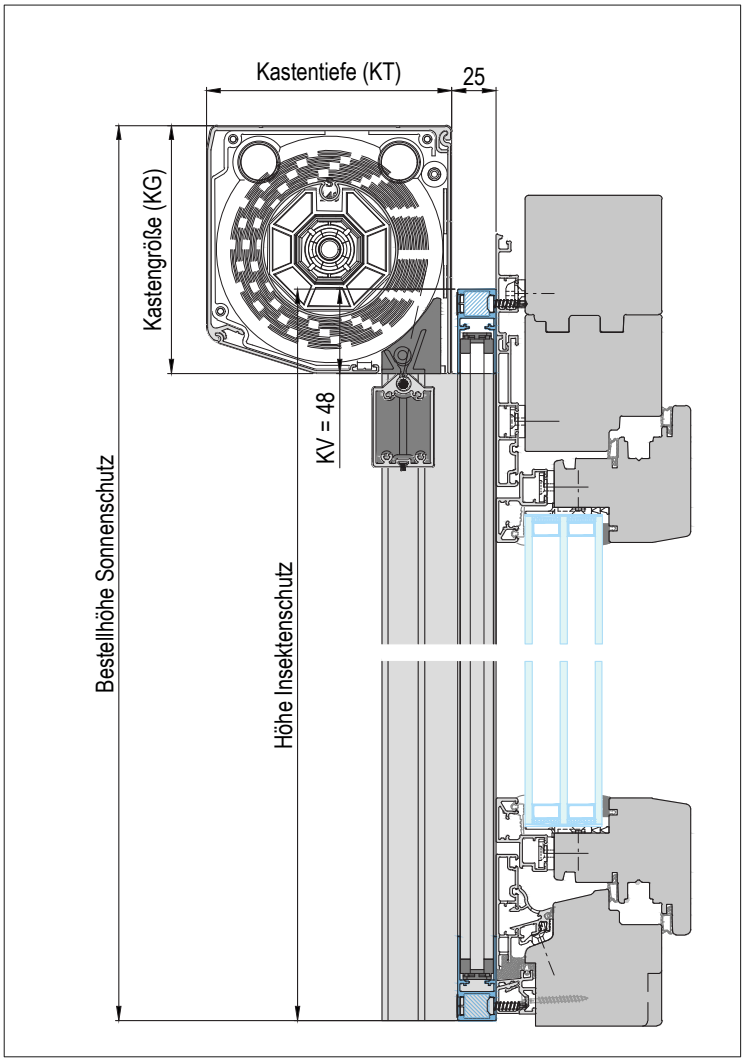


**KV = 48mm Standard, optional variabel**

**Verwendete Profile M = 1 : 1**

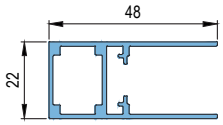


**PL - Montagerahmenprofil**
(Art.-Nr.: ILS048A022)

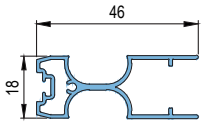


**PL - Griffleiste A**
(Art.-Nr.: ILS046A018)

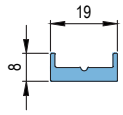


**PL - Bodenflachschiene**
(Art.-Nr.: ILS019A008)
(optional auswählbar)

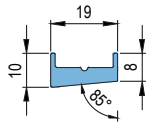


**PL - Bodenflachschiene 5°**
(Art.-Nr.: ILS019A010)
(optional auswählbar)

**Öffnungsrichtung bei Montage änderbar:**
**(Ansicht von außen)**

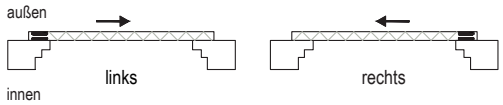


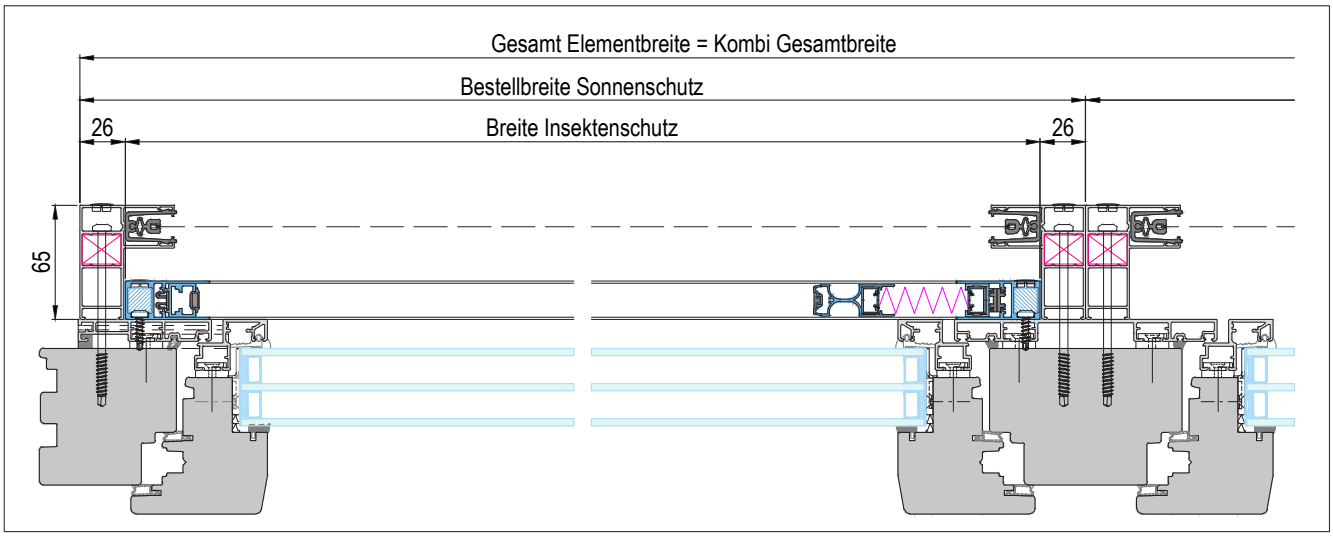


**Führungsschiene = RSS054A063**
Kombielement mit Plissee einflügelig

**Integrierte Version von PLF-23-1-M**

GS-Suntec_ZIVO_IG-PL-1-M_001

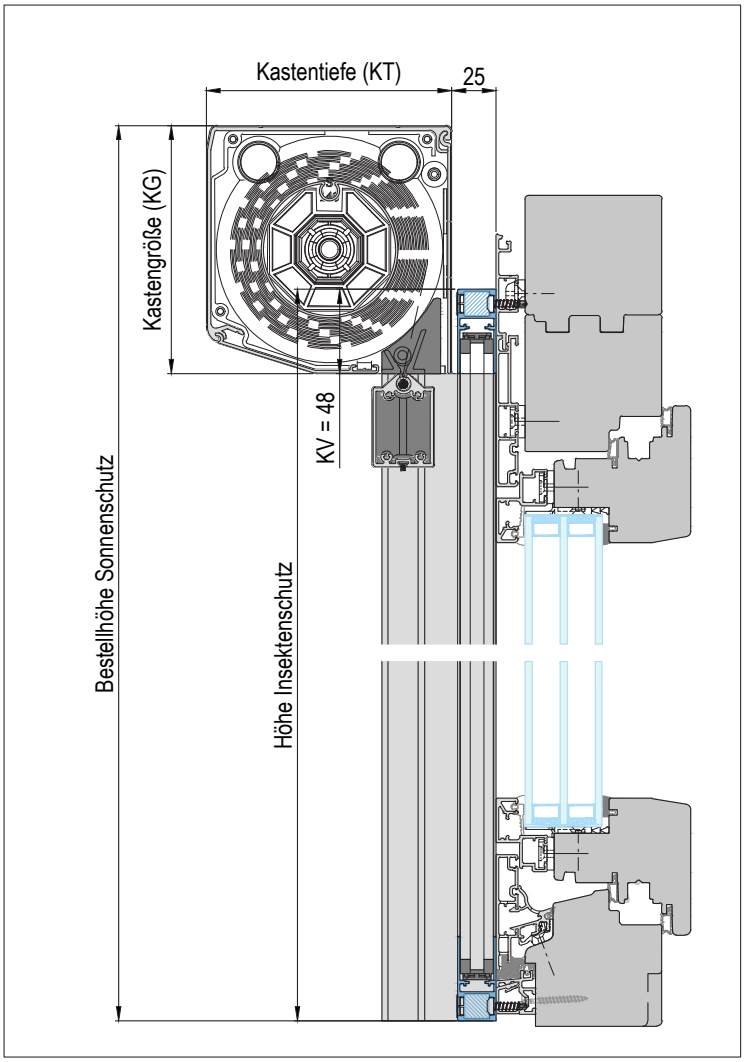


**KV = 48mm Standard, optional variabel**

**Verwendete Profile M = 1 : 1**

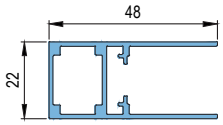


**PL - Montagerahmenprofil**
(Art.-Nr.: ILS048A022)

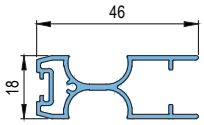


**PL - Griffleiste B**
(Art.-Nr.: ILS046B018)

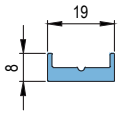


**PL - Bodenflachschiene**
(Art.-Nr.: ILS019A008)
(optional auswählbar)

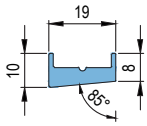


**PL - Bodenflachschiene 5°**
(Art.-Nr.: ILS019A010)
(optional auswählbar)

**Öffnungsrichtung bei Montage änderbar:**
**(Ansicht von außen)**

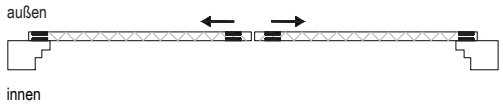


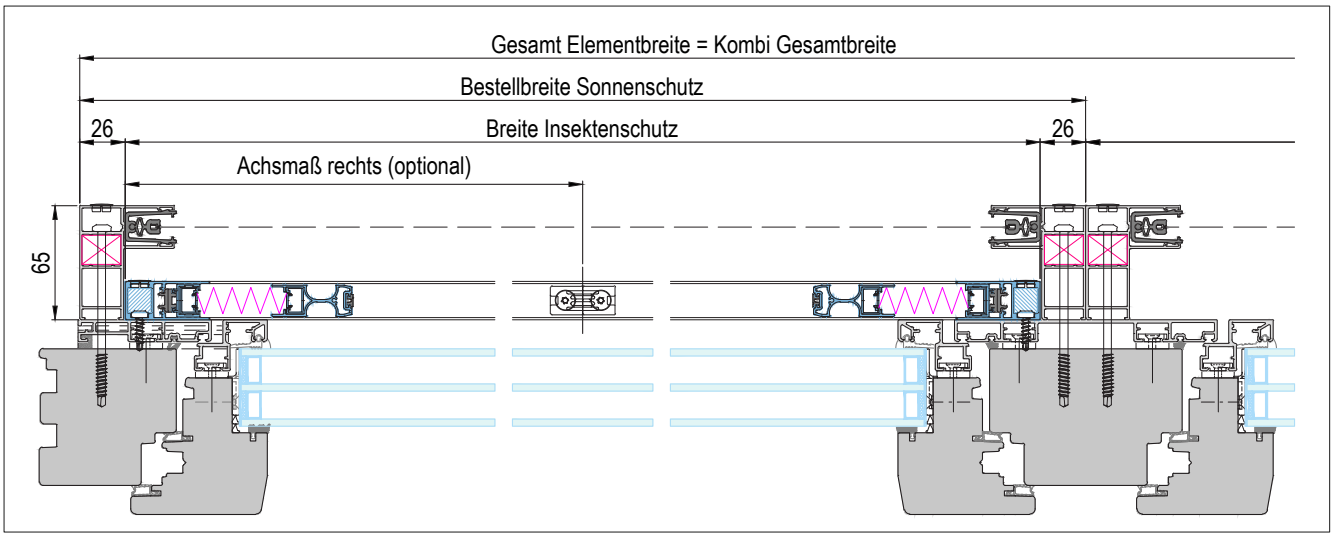


**Führungsschiene = RSS054A063**
Kombielement mit Plissee einflügelig

**Integrierte Version von PLF-23-2-M**

GS-Suntec_ZIVO_IG-PL-2-M_001

***IG Rollo kombiniert***

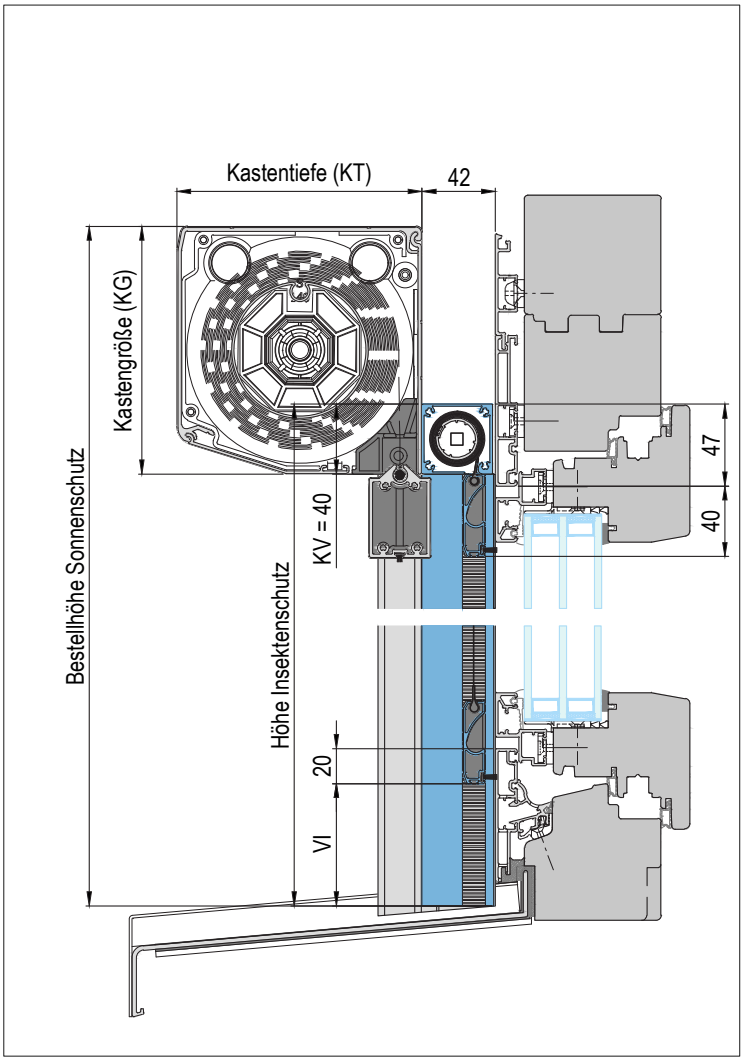


**Verwendete Profile M = 1 : 1**

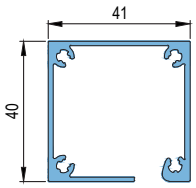


**RO - Kasten**
(Art.-Nr.: ISS041A040)

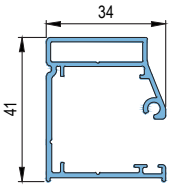


**RO - Führungsschiene**
(Art.-Nr.: ISS040A034)

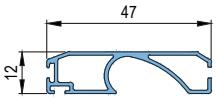


**RO - Gewebeschiene**
(Art.-Nr.: ISS047A012)

**KV = 40mm Standard, optional variabel**
**VI = min. 10mm, optional variabel**
Optional unten mit Schrägschnitt

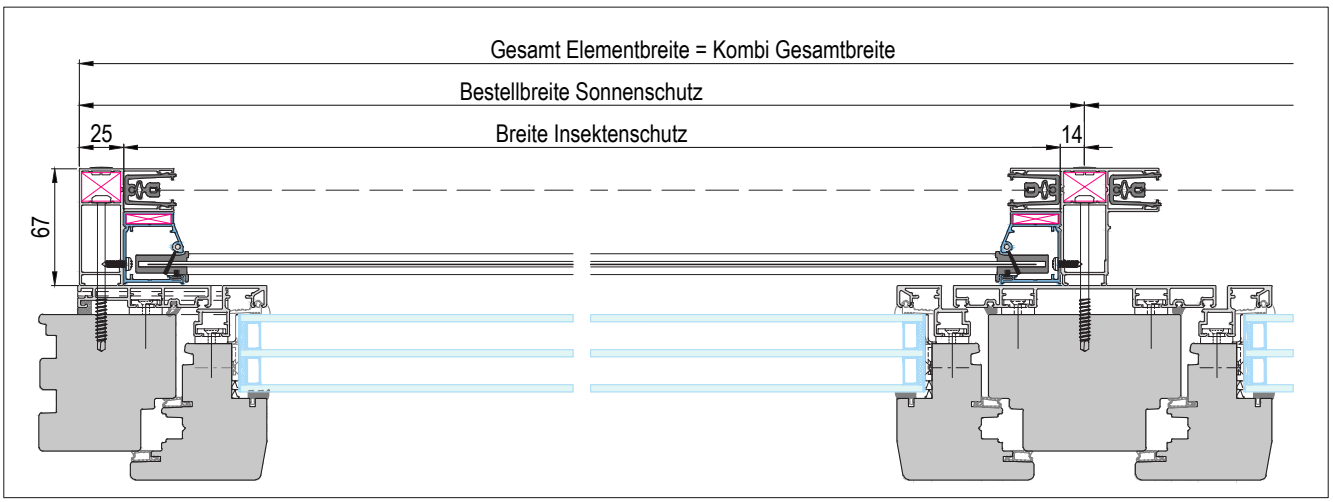


**Führungsschiene = RSS054A065**
Kombielement mit IG Rollo kombiniert

**Integrierte Version von ROF-41**

GS-Suntec_ZIVO_IG-RO-KO_001

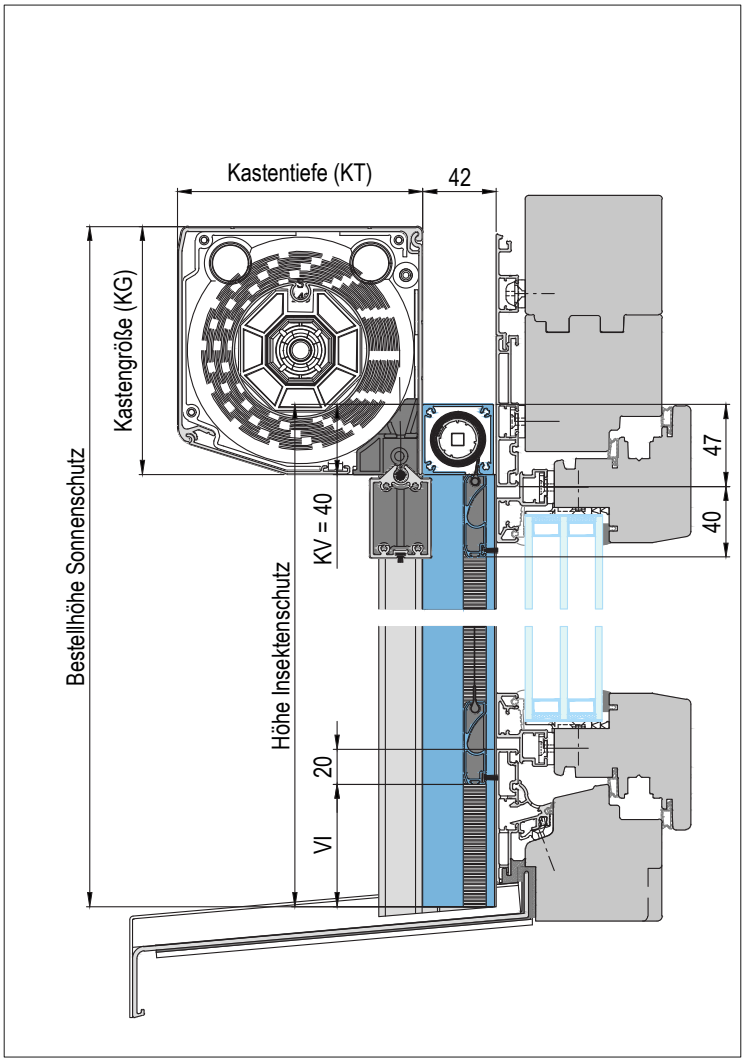


**Verwendete Profile M = 1 : 1**

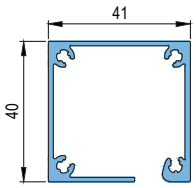


**RO - Kasten**
(Art.-Nr.: ISS041A040)

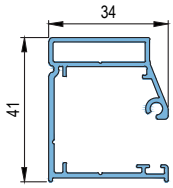


**RO - Führungsschiene**
(Art.-Nr.: ISS040A034)

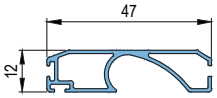


**RO - Gewebeschiene**
(Art.-Nr.: ISS047A012)

**KV = 40mm Standard, optional variabel**
**VI = min. 10mm, optional variabel**
Optional unten mit Schrägschnitt

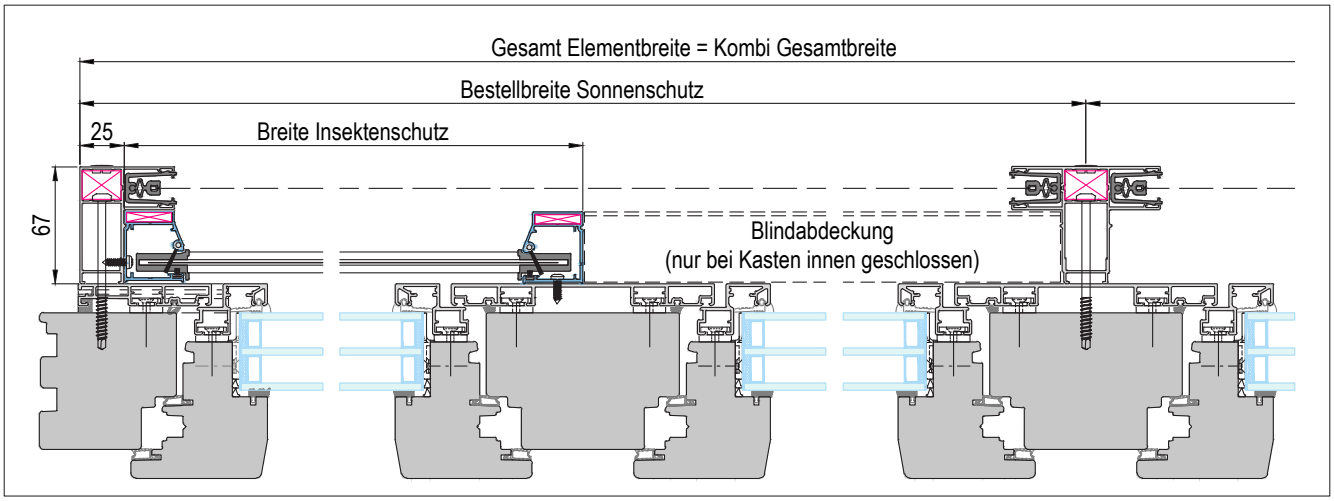


**Führungsschiene = RSS054A065**
Kombielement mit IG Rollo kombiniert

**Integrierte Version von ROF-41**

GS-Suntec_ZIVO_IG-RO-KO_002

*IG Rollo integriert*

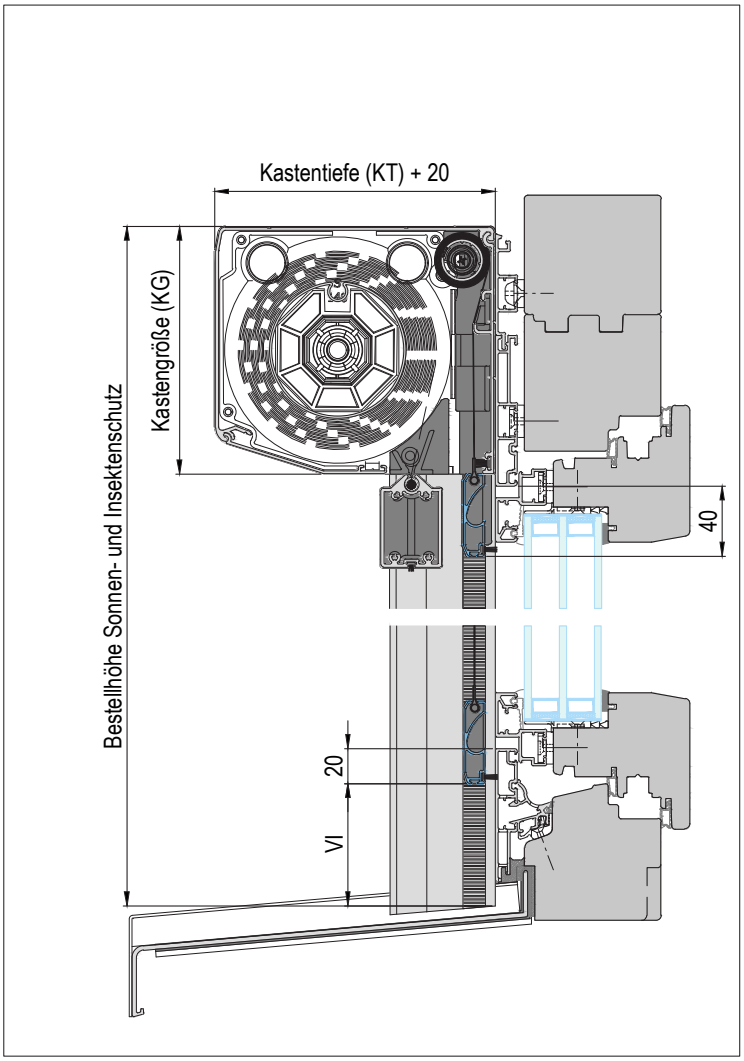


**Verwendete Profile M = 1 : 1**

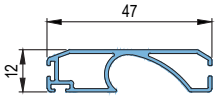


**RO - Gewebeschiene**
(Art.-Nr.: ISS047A012)

**Nur bei Kastengröße 140 und nicht mit Getriebe 45° möglich.**
**Nur mit Kasten innengeschlossen möglich.**
**VI =** min. 10mm, optional variabel

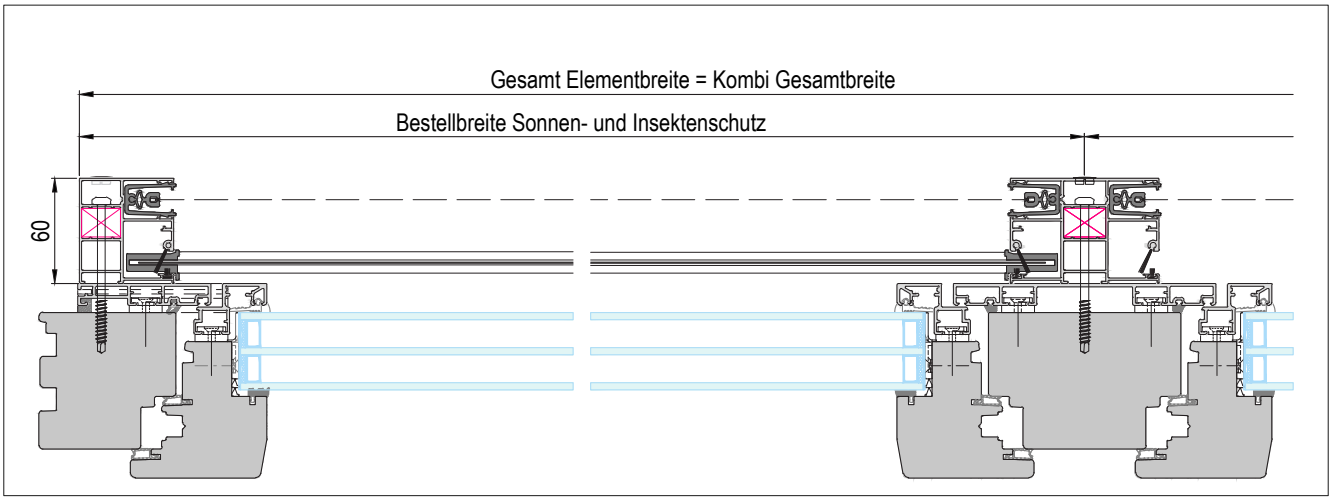


**Führungsschiene = KSS060A054**
Kombielement mit IG Rollo integriert

ZIVO

GS-Suntec_ZIVO_IG-RO-IN_001

## *Screen Rollo*

Ausführung:

## Screen Rollo (Kasten 41)

Screen Rollo in vertikalrichtung schließend.
RO - Gewebeschienenarretierung stufenlos höheneinstellbar.
**Bürstendichtung standardmäßig zum Stock.**
**Optional mit Bürstendichtung nach unten möglich.**
**Nur mit Soltis Perform 92 möglich!**

Einsatzgebiet:
Kunststoff- Holz- und Aluminiumfenster.
Frontmontage auf vorhandenen Blendrahmen.
Bautiefe: 41 mm
Einstand in die Lichte: 0 mm

Empfohlene Maßpunkte

Bestellmaße:

- Bestellbreite = mauerlichte Breite - 4mm
- Bestellhöhe = lichtes Höhenmaß - 4mm
- VI = Standard 10mm (max. 20mm)
- Dichtbürste zum Stock = Standard 9mm
- Dichtbürste nach unten = Optional 15mm
- oder nach örtlicher Gegebenheit.

Verwendete Profile

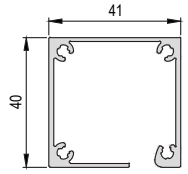


**RO - Kasten 41**
(Art.-Nr.: ISS041A040)

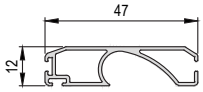


**RO - Gewebeschiene**
(Art.-Nr.: ISS047A012)

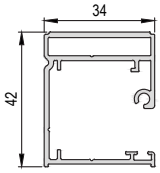


**RO - Führungsschiene**
(Art.-Nr.: ISS042A034)

**Optional**

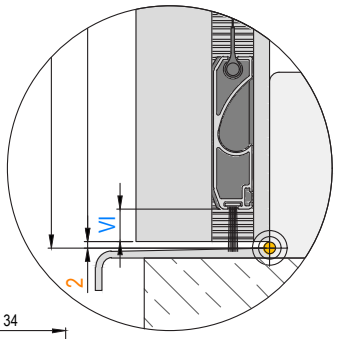


Vertikalschnitt

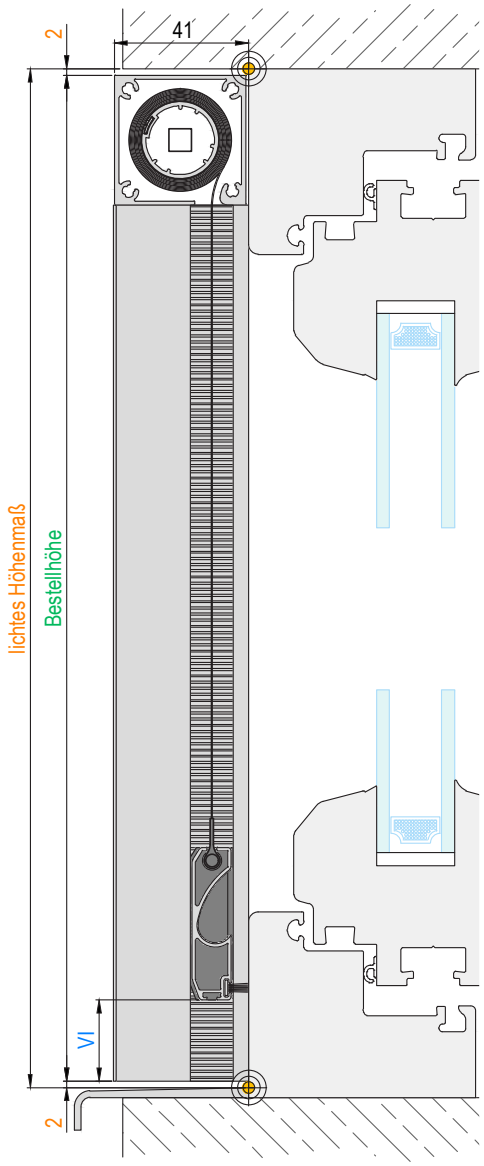


Horizontalschnitt

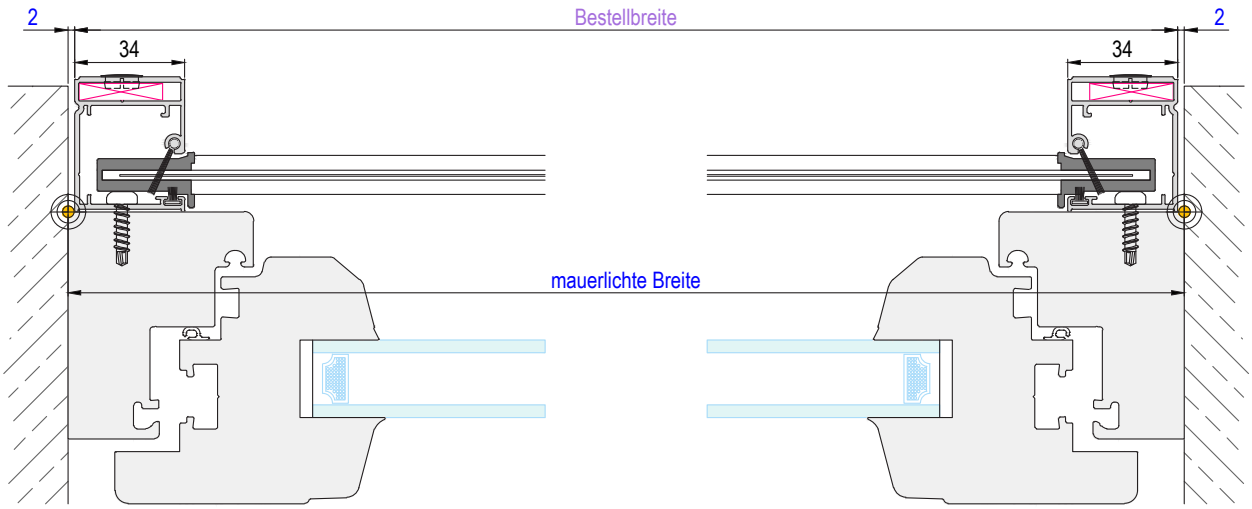


GS-Suntec_Screen-Rollo_001

Ausführung:

## Screen Rollo (Kasten 60)

Screen Rollo in vertikalrichtung schließend.
RO - Gewebeschienenarretierung stufenlos höheneinstellbar.
**Bürstendichtung standardmäßig zum Stock.**
**Optional mit Bürstendichtung nach unten möglich.**
**Nur mit Soltis Perform 92 möglich!**

Einsatzgebiet:
Kunststoff- Holz- und Aluminiumfenster.
Frontmontage auf vorhandenen Blendrahmen.
Bautiefe: 61 mm
Einstand in die Lichte: 0 mm

Empfohlene Maßpunkte

Bestellmaße:

- Bestellbreite = mauerlichte Breite - 4mm
- Bestellhöhe = lichtes Höhenmaß - 4mm
- VI = Standard 10mm (max. 20mm)
- Dichtbürste zum Stock = Standard 9mm
- Dichtbürste nach unten = Optional 15mm
- oder nach örtlicher Gegebenheit.

Verwendete Profile

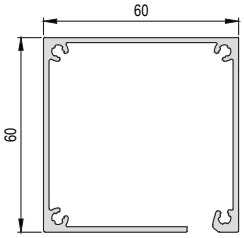


**RO - Kasten 60**
(Art.-Nr.: ISS060A060)

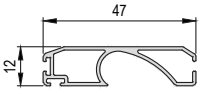


**RO - Gewebeschiene**
(Art.-Nr.: ISS047A012)

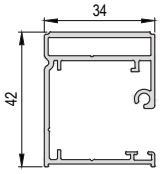


**RO - Führungsschiene**
(Art.-Nr.: ISS042A034)

**Optional**

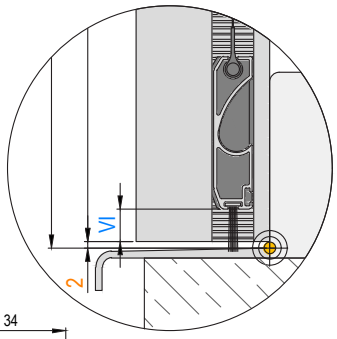


Vertikalschnitt

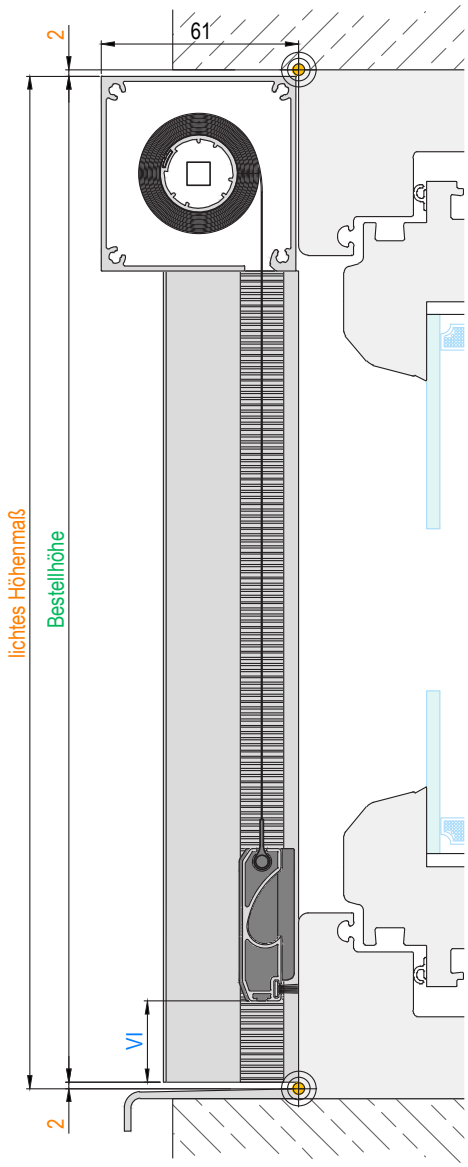


Horizontalschnitt

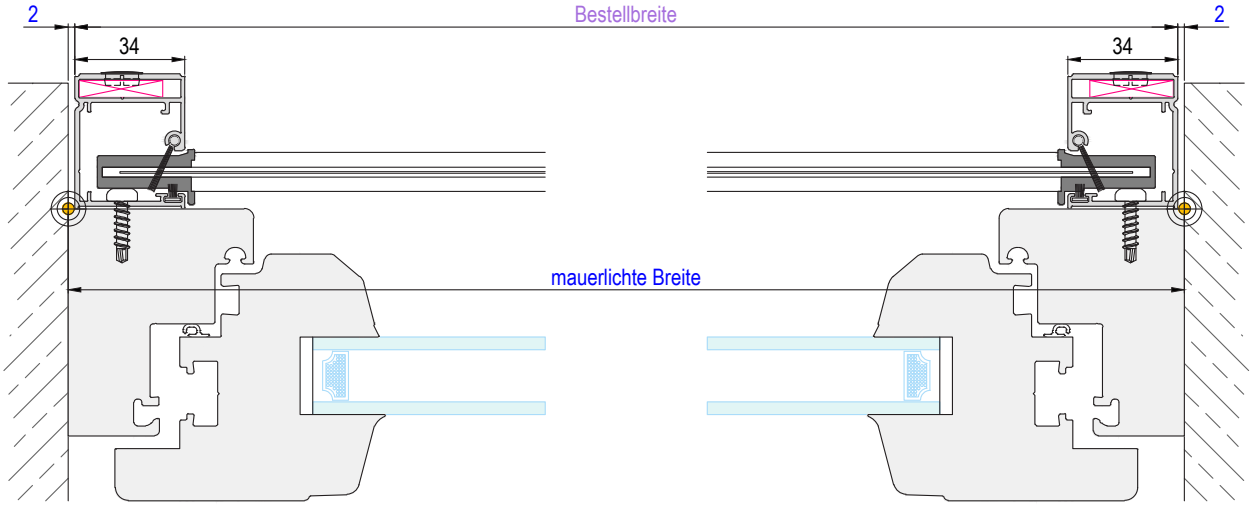


GS-Suntec_Screen-Rollo_002

Ausführung:

## Screen Rollo (Kasten 41) mit int. IG-Rollo

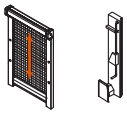

Screen Rollo in vertikalrichtung schließend.
RO - Gewebeschienenarretierung stufenlos höheneinstellbar.
**Bürstendichtung standardmäßig zum Stock und nach unten.**
**Optional mit Bürstendichtung nach unten möglich.**
**Nur mit Soltis Perform 92 möglich!**

Einsatzgebiet:
Kunststoff- Holz- und Aluminiumfenster.
Frontmontage auf vorhandenen Blendrahmen.
Bautiefe: 82 mm
Einstand in die Lichte: 0 mm

Empfohlene Maßpunkte

Bestellmaße:

| | | | |
|---|---|---|---|
| Bestellbreite | = | mauerlichte Breite | - 4mm |
| Bestellhöhe | = | lichtes Höhenmaß | - 4mm |
| VI | = | Standard 10mm (max. 20mm) | |
| Dichtbürste zum Stock | = | Standard 9mm (Insektenschutz) | |
| Dichtbürste nach unten | = | Standard 15mm (Sonnenschutz) | |
| oder nach örtlicher Gegebenheit. | | | |

Verwendete Profile

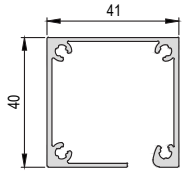


**RO - Kasten 41**
(Art.-Nr.: ISS041A040)

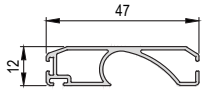


**RO - Gewebeschiene**
(Art.-Nr.: ISS047A012)

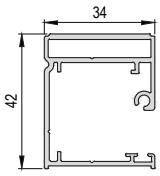


**RO - Führungsschiene**
(Art.-Nr.: ISS042A034)

Vertikalschnitt

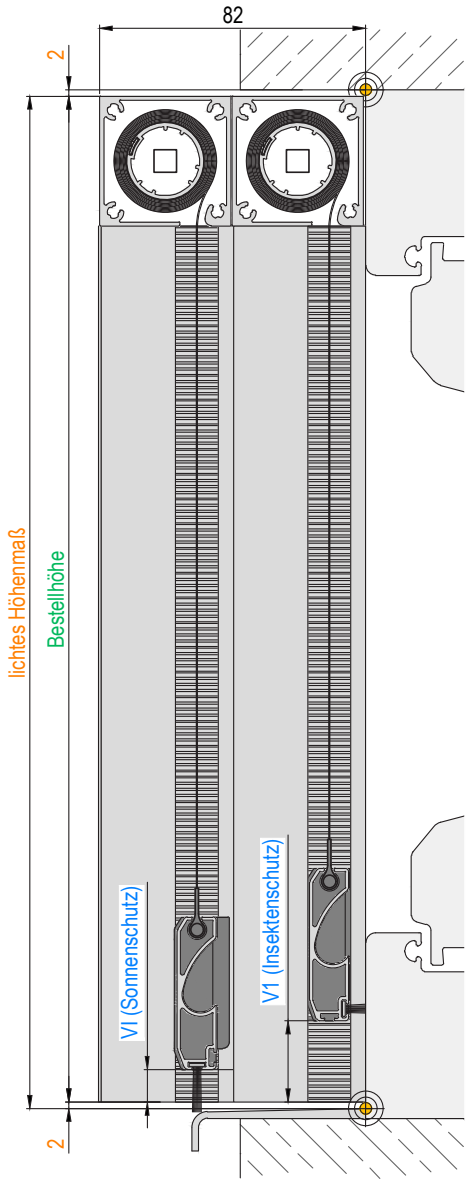


Horizontalschnitt

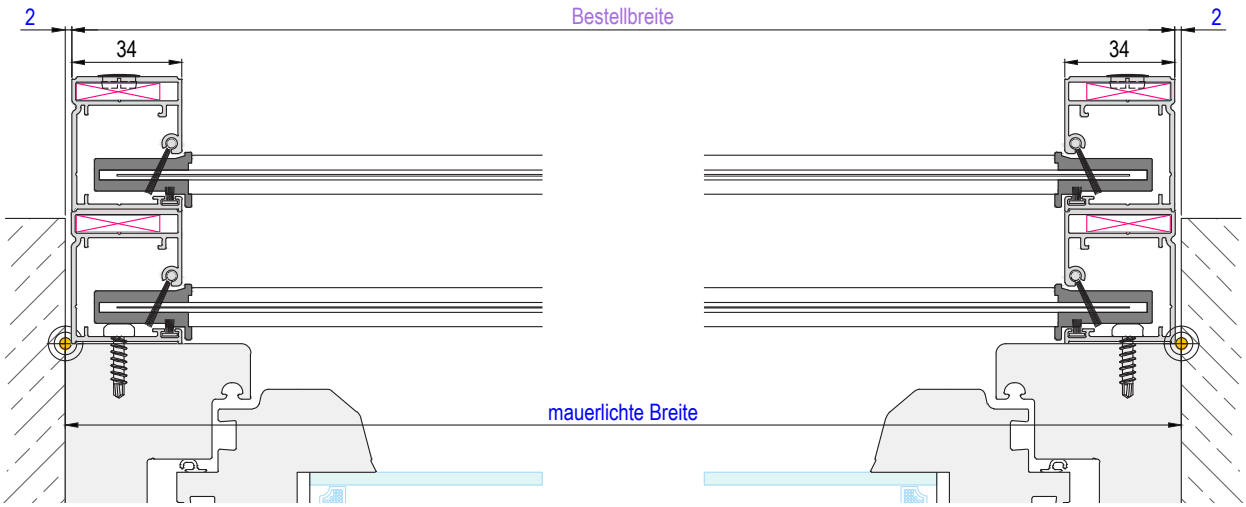


GS-Suntec_Screen-Rollo_003

Ausführung:

## Screen Rollo (Kasten 60) mit int. IG-Rollo

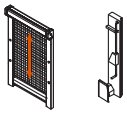

Screen Rollo in vertikalrichtung schließend.
RO - Gewebeschienenarretierung stufenlos höheneinstellbar.
**Bürstendichtung standardmäßig zum Stock und nach unten.**
**Optional mit Bürstendichtung nach unten möglich.**
**Nur mit Soltis Perform 92 möglich!**

Einsatzgebiet:
Kunststoff- Holz- und Aluminiumfenster.
Frontmontage auf vorhandenen Blendrahmen.
Bautiefe: 102 mm
Einstand in die Lichte: 0 mm

Empfohlene Maßpunkte

Bestellmaße:

- Bestellbreite = mauerlichte Breite - 4mm
- Bestellhöhe = lichtes Höhenmaß - 4mm
- VI = Standard 10mm (max. 20mm)
- Dichtbürste zum Stock = Standard 9mm (Insektenschutz)
- Dichtbürste nach unten = Standard 15mm (Sonnenschutz)
- oder nach örtlicher Gegebenheit.

Verwendete Profile

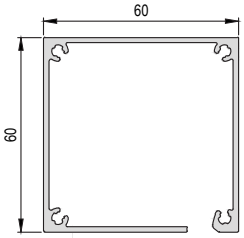


**RO - Kasten 60**
(Art.-Nr.: ISS060A060)

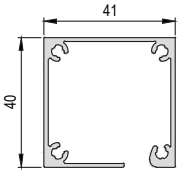


**RO - Kasten 41**
(Art.-Nr.: ISS041A040)

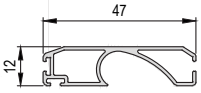


**RO - Gewebeschiene**
(Art.-Nr.: ISS047A012)

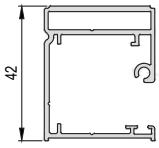


**RO - Führungsschiene**
(Art.-Nr.: ISS042A034)

Vertikalschnitt

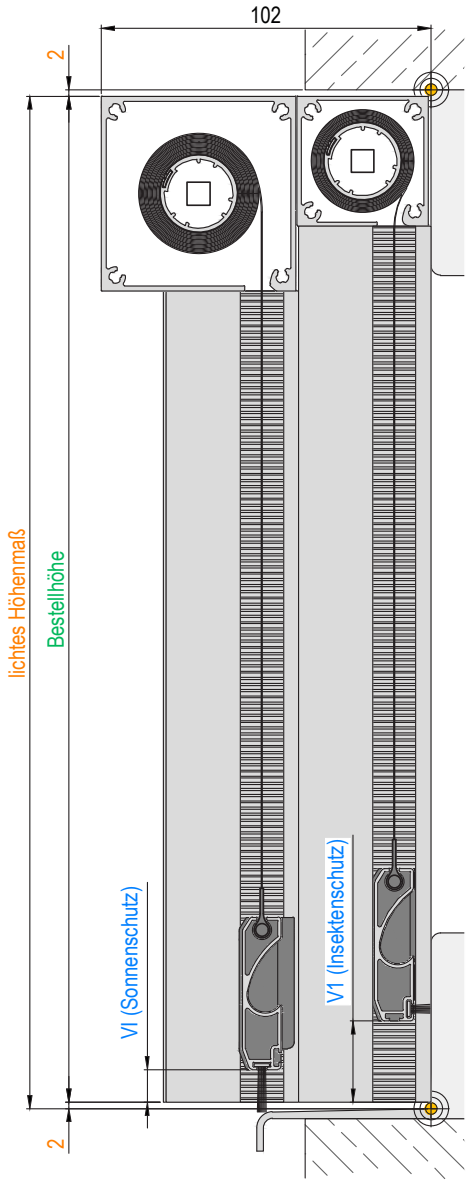


Horizontalschnitt

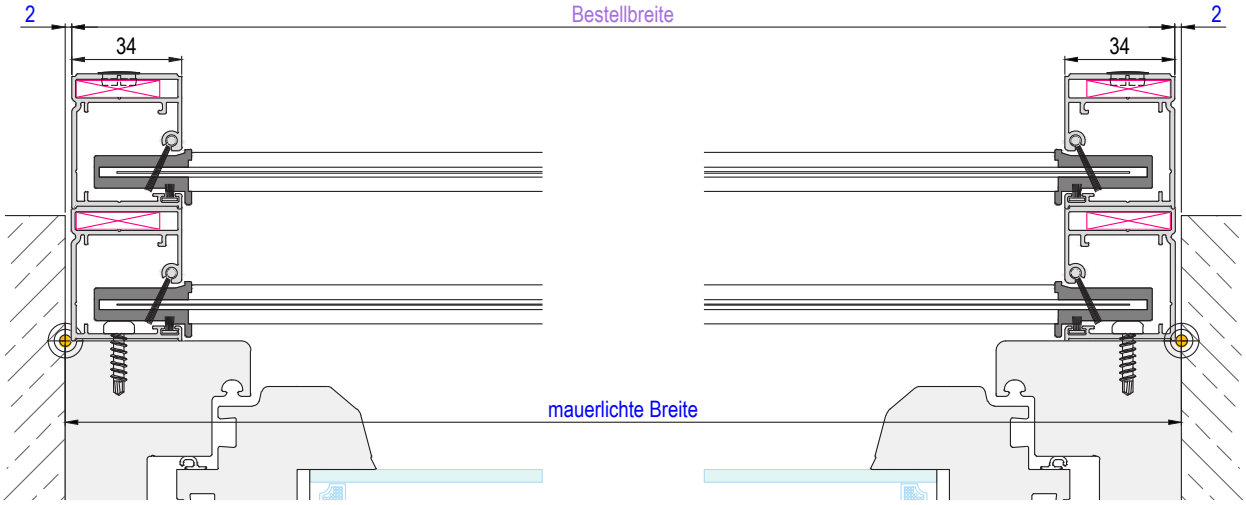


GS-Suntec_Screen-Rollo_004

## *Insektenschutz lose*

## Legende Insektenschutz: XX X - XX - X X X X

| | |
|---|---|
| Drehtür | DT |
| Pendeltür | PT |
| Schiebeanlage | SA |
| Plissee | PL |
| Insektenschutzrollo | RO |
| Spannrahmen | SP |

| | |
|---|---|
| Frontmontage | F |
| Laibungsmontage | L |

| | |
|---|---|
| Bautiefe [mm] | XX |

| | |
|---|---|
| 1-flügelig | 1 |
| 2-flügelig | 2 |

| | |
|---|---|
| Montagerahmen | M |
| Montagerahmen mit Flächenversatz (Pendeltür) | MV |

| | |
|---|---|
| Bodenflachschiene bzw. variabler Bürstenabschluss unten | B |

| | |
|---|---|
| Gemischte Montagerahmenprofile (Pendeltür) | G |
| Montage mit fixen Einhängewinkel und Dichtbürste (Spannrahmen) | W |

GS-Suntec_Übersicht_Legende-IG_001

***DT - Drehtür (Ansicht von außen)***

Ausführung:

## DTF-07-1

Einflügelig ohne Montagerahmen nach außen öffnend mit Griffleiste.
**Optional mit DT - Magnethalteprofil, statt Aufklebemagnetprofil möglich.**

Vertikalschnitt

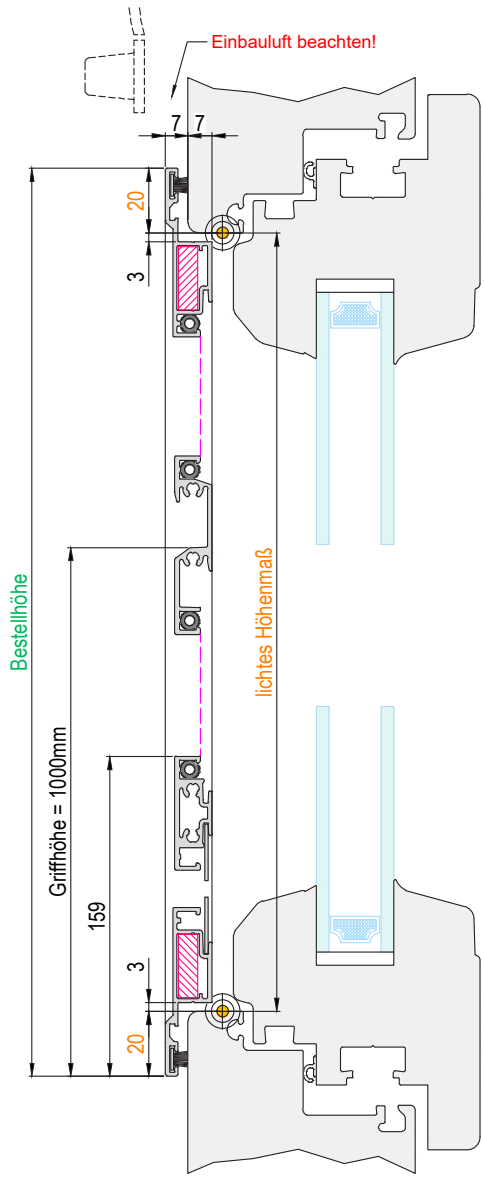


Einsatzgebiet:
Kunststoff- und Aluminiumfenster mit mindestens 7 mm Flächenversatz.
Frontmontage auf vorhandenen Blendrahmen.
Bautiefe: 7 mm
Einstand in die Lichte: 7 mm

Empfohlene Maßpunkte

Bestellmaße:

- Bestellbreite = lichtes Breitenmaß + 40mm
- Bestellhöhe = lichtes Höhenmaß + 40mm
- Dichtbürsten = Standard 5mm (optional variabel anführbar)
- oder nach örtlicher Gegebenheit.

**Öffnungsrichtung:**
**(bandseitige Ansicht)**

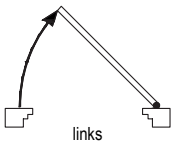

links

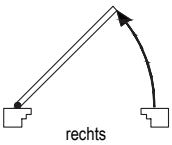

rechts

Verwendete Profile

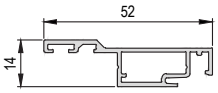


**DT - Flügel Flach**
(Art.-Nr.: ILS052A014)

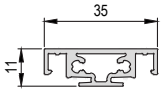


**DT - Sprosse gewebeteilend**
(Art.-Nr.: ILS035A011)

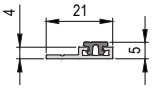


**DT - Magnethalteprofil**
(Art.-Nr.: ILS021A004)
(optional auswählbar)

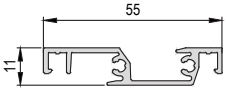


**DT - Griffleiste**
(Art.-Nr.: ILS055A012)

Horizontalschnitt

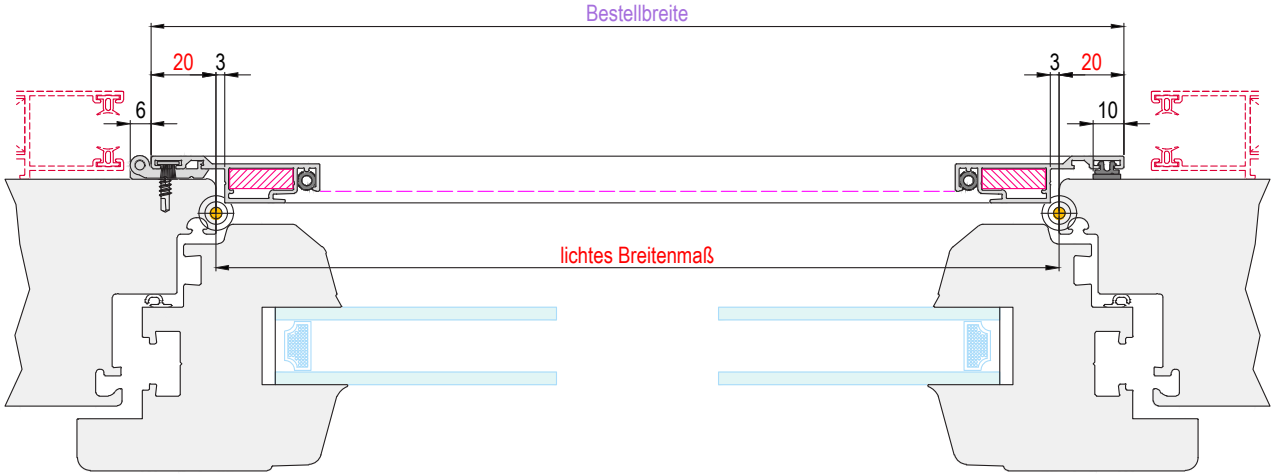


GS-Suntec_IG-Lose_DTF-07_001

Ausführung:

## DTF-07-2

Zweiflügelig ohne Montagerahmen nach außen öffnend mit Griffleiste.
**Optional mit DT - Magnethalteprofil, statt Aufklebemagnetprofil möglich.**

Vertikalschnitt

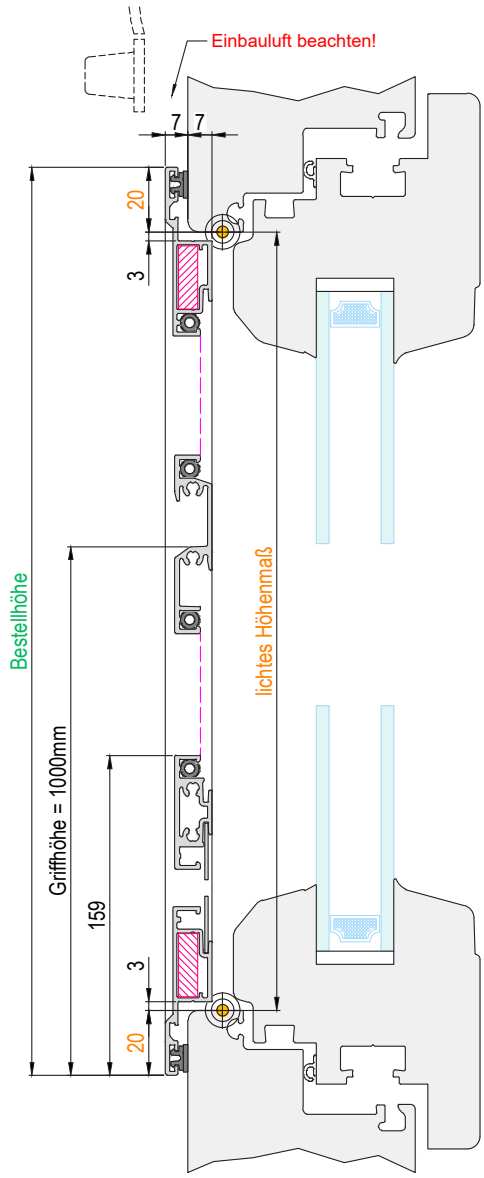


Einsatzgebiet:
Kunststoff- und Aluminiumfenster mit mindestens 7 mm Flächenversatz.
Frontmontage auf vorhandenen Blendrahmen.
Bautiefe: 7 mm
Einstand in die Lichte: 7 mm

Empfohlene Maßpunkte

Bestellmaße:

- Bestellbreite = lichtes Breitenmaß + 40mm
- Bestellhöhe = lichtes Höhenmaß + 40mm
- Dichtbürsten = Standard 5mm (optional variabel anführbar)
- oder nach örtlicher Gegebenheit.

**Öffnungsrichtung:**
**(bandseitige Ansicht)**

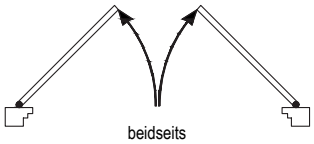

beidseits

Verwendete Profile

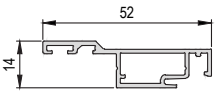


**DT - Flügel Flach**
(Art.-Nr.: ILS052A014)

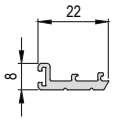


**DT - Büstenaufnahme**
(Art.-Nr.: ILS022A008)

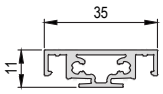


**DT - Sprosse gewebeteilend**
(Art.-Nr.: ILS035A011)

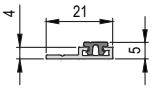


**DT - Magnethalteprofil**
(Art.-Nr.: ILS021A004)
(optional auswählbar)

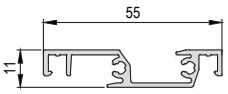


**DT - Griffleiste**
(Art.-Nr.: ILS055A012)

Horizontalschnitt

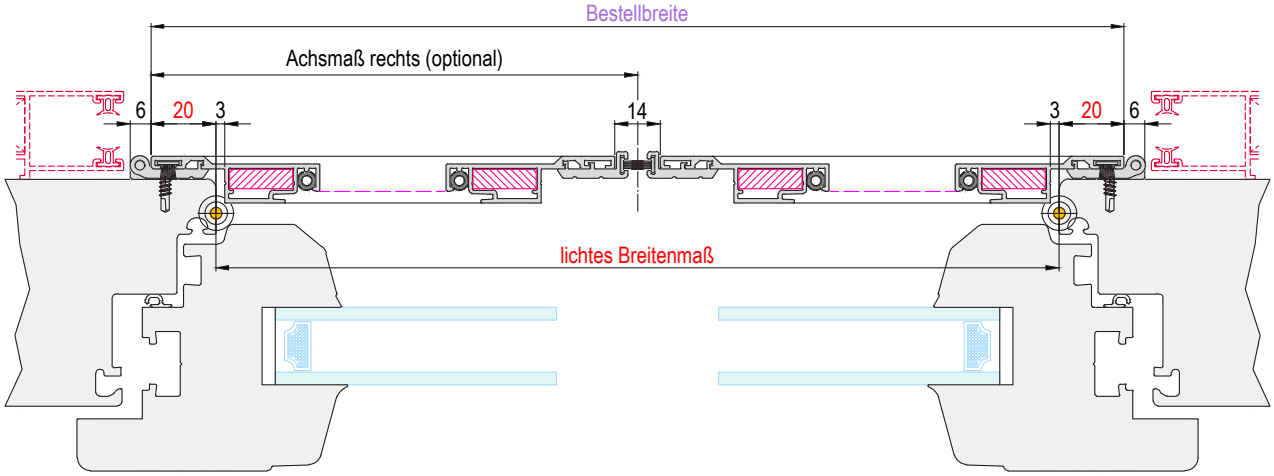


GS-Suntec_IG-Lose_DTF-07_002

Ausführung:

## DTF-07-1-B

Einflügelig ohne Montagerahmen nach außen öffnend mit Griffleiste, Bürstendichtung unten.
**Optional mit DT - Magnethalteprofil, statt Aufklebemagnetprofil möglich.**

Vertikalschnitt

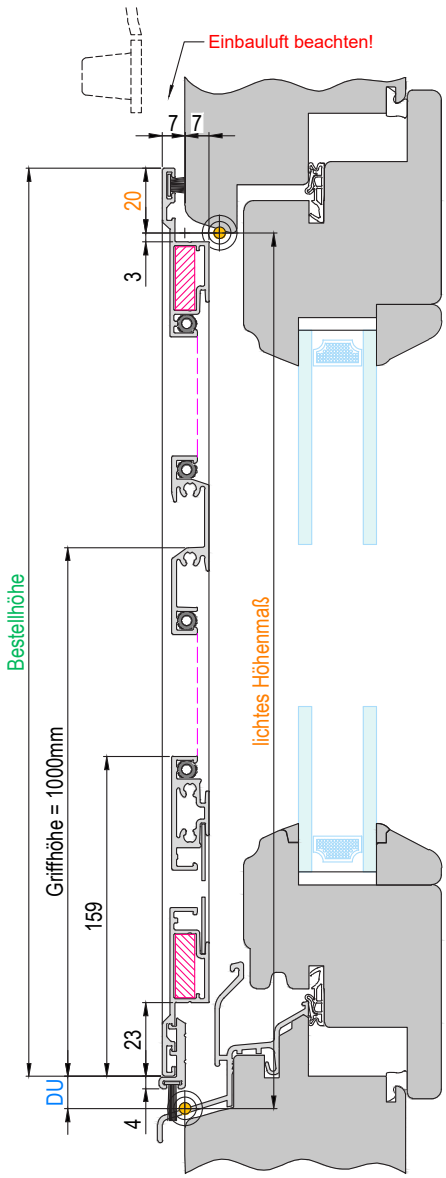


Einsatzgebiet:
Holzfensterfenster mit Wetterschenkel und mindestens 7 mm Flächenversatz.
Frontmontage auf vorhandenen Blendrahmen.
Bautiefe: 7 mm
Einstand in die Lichte: 7 mm

Empfohlene Maßpunkte

Bestellmaße:

- Bestellbreite = lichtes Breitenmaß + 40mm
- Bestellhöhe = lichtes Höhenmaß - DU + 20mm
- DU = Standard 10mm (max. 23mm)
- Dichtbürsten = Standard 5mm / Unten 12mm (optional variabel anführbar)
- oder nach örtlicher Gegebenheit.

**Öffnungsrichtung:**
**(bandseitige Ansicht)**

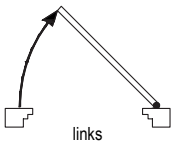


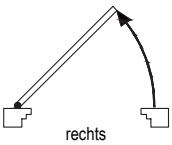


Verwendete Profile

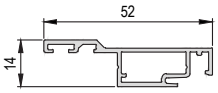


**DT - Flügel Flach**
(Art.-Nr.: ILS052A014)

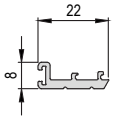


**DT - Büstenaufnahme**
(Art.-Nr.: ILS022A008)

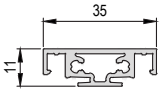


**DT - Sprosse gewebeteilend**
(Art.-Nr.: ILS035A011)

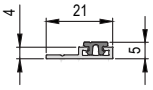


**DT - Magnethalteprofil**
(Art.-Nr.: ILS021A004)
(optional auswählbar)

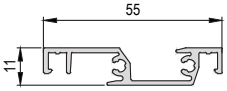


**DT - Griffleiste**
(Art.-Nr.: ILS055A012)

Horizontalschnitt

GS-Suntec_IG-Lose_DTF-07_003

Ausführung:

## DTF-15-1

Einflügelig ohne Montagerahmen nach außen öffnend mit Griffleiste.
DT - Flügel Standard oder DT - Flügel Großprofil möglich.
**Optional mit DT - Magnethalteprofil, statt Aufklebemagnetprofil möglich.**
**Optional mit zusätzlichem Türschließer möglich.**

Einsatzgebiet:
Kunststoff- und Aluminiumfenster.
Frontmontage auf vorhandenen Blendrahmen.
Bautiefe: 15 mm
Einstand in die Lichte: 0 mm

Empfohlene Maßpunkte

Bestellmaße:

- Bestellbreite = lichtes Breitenmaß + 64mm
- Bestellhöhe = lichtes Höhenmaß + 64mm
- Dichtbürsten = Standard 5mm (optional variabel anführbar)
- oder nach örtlicher Gegebenheit.

**Öffnungsrichtung:**
**(bandseitige Ansicht)**

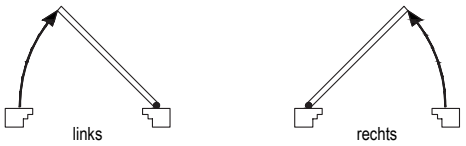


Verwendete Profile

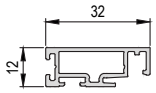


**DT - Flügel Standard**
(Art.-Nr.: ILS032A012)

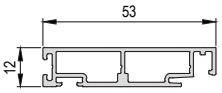


**DT - Flügel Großprofil**
(Art.-Nr.: ILS053A012)

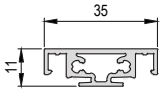


**DT - Sprosse gewebeteilend**
(Art.-Nr.: ILS035A011)

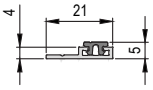


**DT - Magnethalteprofil**
(Art.-Nr.: ILS021A004)
(optional auswählbar)

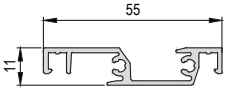


**DT - Griffleiste**
(Art.-Nr.: ILS055A012)

Vertikalschnitt

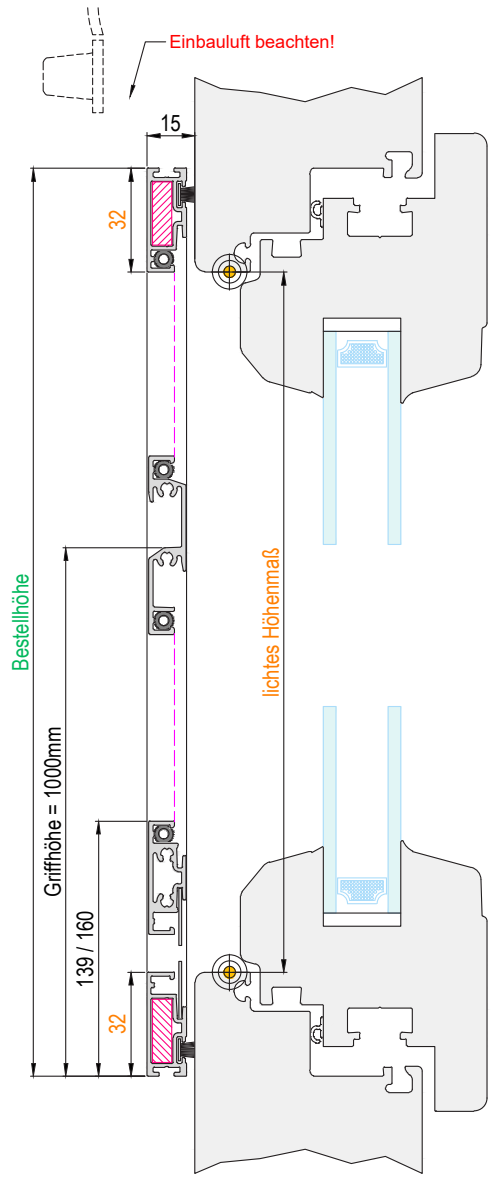


Horizontalschnitt

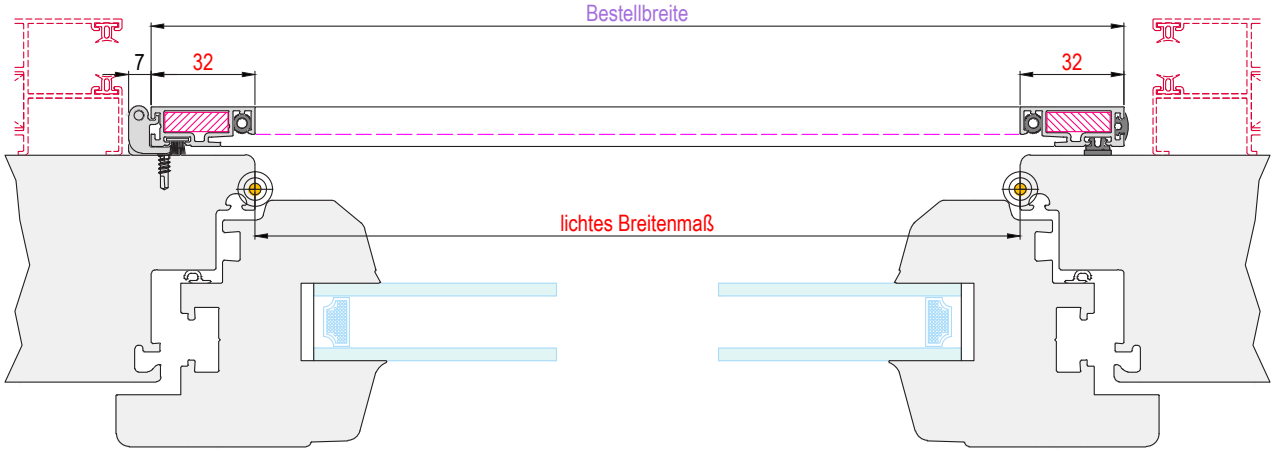


GS-Suntec_IG-Lose_DTF-15_001

Ausführung:

## DTF-15-2

Zweiflügelig ohne Montagerahmen nach außen öffnend mit Griffleiste.
DT - Flügel Standard oder DT - Flügel Großprofil möglich.
**Optional mit DT - Magnethalteprofil, statt Aufklebemagnetprofil möglich.**
**Optional mit zusätzlichem Türschließer möglich.**

Einsatzgebiet:
Kunststoff- und Aluminiumfenster.
Frontmontage auf vorhandenen Blendrahmen.
Bautiefe: 15 mm
Einstand in die Lichte: 0 mm

Empfohlene Maßpunkte

Bestellmaße:

- Bestellbreite = lichtes Breitenmaß + 64mm
- Bestellhöhe = lichtes Höhenmaß + 64mm
- Dichtbürsten = Standard 5mm (optional variabel anführbar)
- oder nach örtlicher Gegebenheit.

**Öffnungsrichtung:**
**(bandseitige Ansicht)**

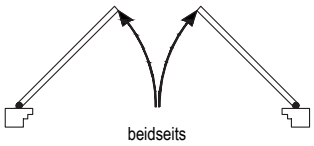


Verwendete Profile

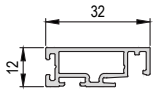


**DT - Flügel Standard**
(Art.-Nr.: ILS032A012)

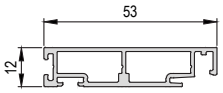


**DT - Flügel Großprofil**
(Art.-Nr.: ILS053A012)

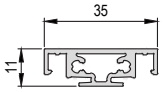


**DT - Sprosse gewebeteilend**
(Art.-Nr.: ILS035A011)

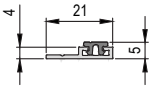


**DT - Magnethalteprofil**
(Art.-Nr.: ILS021A004)
(optional auswählbar)

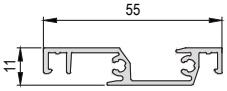


**DT - Griffleiste**
(Art.-Nr.: ILS055A012)

Vertikalschnitt

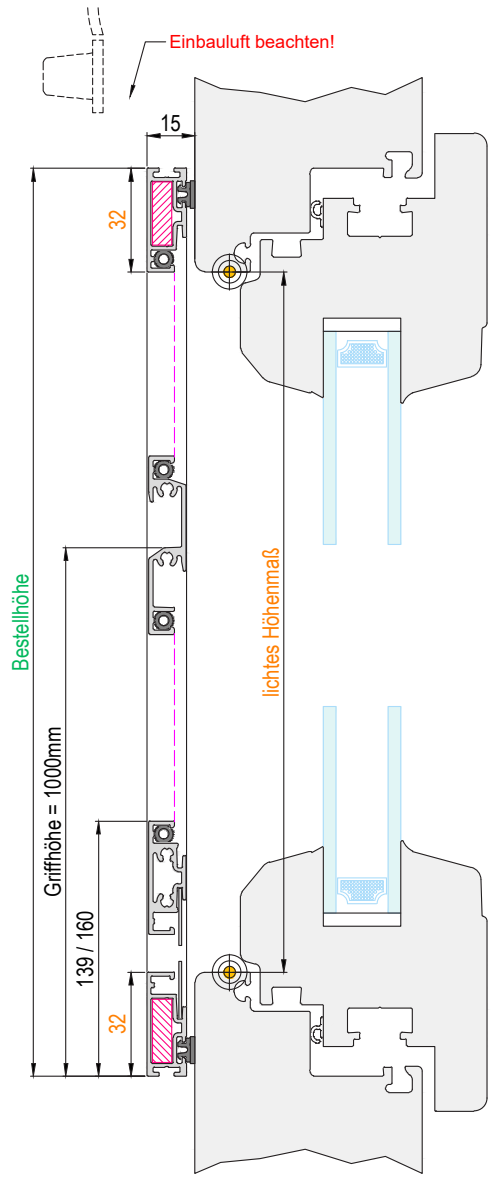


Horizontalschnitt

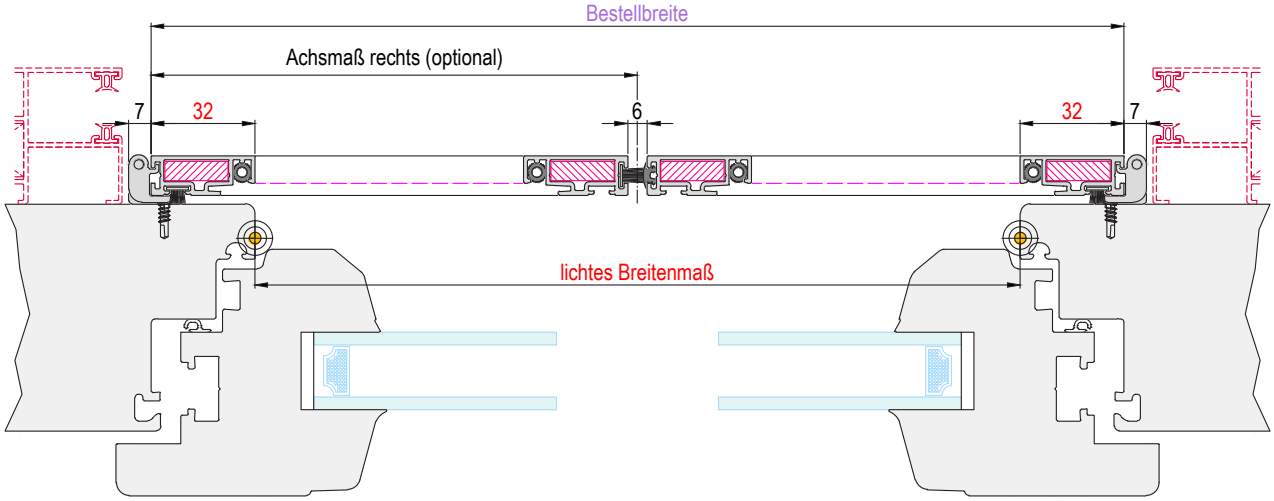


GS-Suntec_IG-Lose_DTF-15_002

Ausführung:

## DTF-15-1-B

Einflügelig ohne Montagerahmen nach außen öffnend mit Griffleiste, Bürstendichtung unten.
DT - Flügel Standard oder DT - Flügel Großprofil möglich.
**Optional mit DT - Magnethalteprofil, statt Aufklebemagnetprofil möglich.**
**Optional mit zusätzlichem Türschließer möglich.**

Einsatzgebiet:
Holzfensterfenster mit Wetterschenkel.
Frontmontage auf vorhandenen Blendrahmen.
Bautiefe: 15 mm
Einstand in die Lichte: 0 mm

Empfohlene Maßpunkte

Bestellmaße:

- Bestellbreite = lichtes Breitenmaß + 64mm
- Bestellhöhe = lichtes Höhenmaß - DU + 32mm
- DU = Standard 10mm (max. 20mm)
- Dichtbürsten = Standard 5mm / Unten 15mm (optional variabel anführbar)
- oder nach örtlicher Gegebenheit.

**Öffnungsrichtung:**
**(bandseitige Ansicht)**

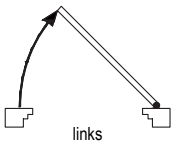


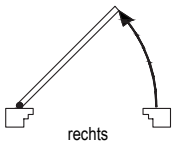


Verwendete Profile

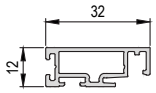


**DT - Flügel Standard**
(Art.-Nr.: ILS032A012)

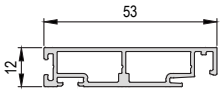


**DT - Flügel Großprofil**
(Art.-Nr.: ILS053A012)

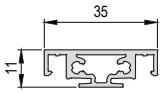


**DT - Sprosse gewebeteilend**
(Art.-Nr.: ILS035A011)

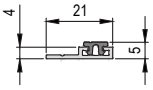


**DT - Magnethalteprofil**
(Art.-Nr.: ILS021A004)
(optional auswählbar)

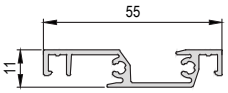


**DT - Griffleiste**
(Art.-Nr.: ILS055A012)

Horizontalschnitt

Vertikalschnitt

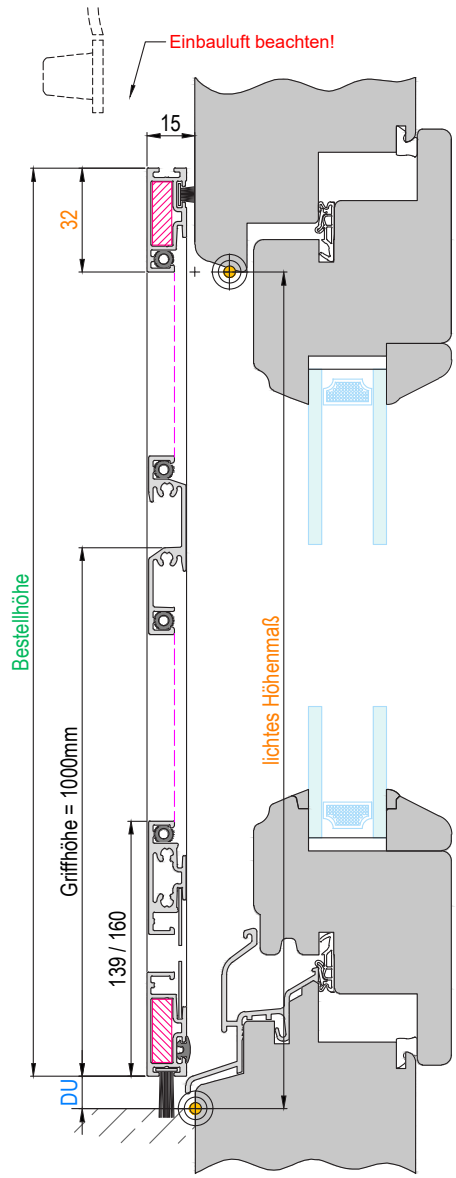

GS-Suntec_IG-Lose_DTF-15_003

Ausführung:

## DTL-15-1

Einflügelig ohne Montagerahmen nach außen öffnend mit Griffleiste.
DT - Flügel Standard oder DT - Flügel Großprofil möglich.
**Optional mit DT - Magnethalteprofil, statt Aufklebemagnetprofil möglich.**

Einsatzgebiet:
Kunststoff- und Aluminiumfenster.
Laibungsmontage an Führungsschiene.
Bautiefe: 15 mm
Einstand in die Lichte: 0 mm

Empfohlene Maßpunkte

Bestellmaße:

- Bestellbreite = lichtes Breitenmaß - 16mm
- Bestellhöhe = lichtes Höhenmaß + 64mm
- Dichtbürsten = Standard 5mm (optional variabel anführbar)
- oder nach örtlicher Gegebenheit.

**Öffnungsrichtung:**
**(bandseitige Ansicht)**

Verwendete Profile

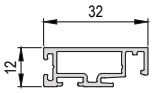


**DT - Flügel Standard**
(Art.-Nr.: ILS032A012)

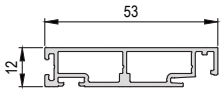


**DT - Flügel Großprofil**
(Art.-Nr.: ILS053A012)

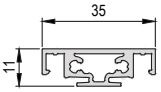


**DT - Sprosse gewebeteilend**
(Art.-Nr.: ILS035A011)

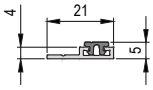


**DT - Magnethalteprofil**
(Art.-Nr.: ILS021A004)
(optional auswählbar)

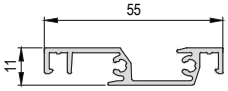


**DT - Griffleiste**
(Art.-Nr.: ILS055A012)

Vertikalschnitt

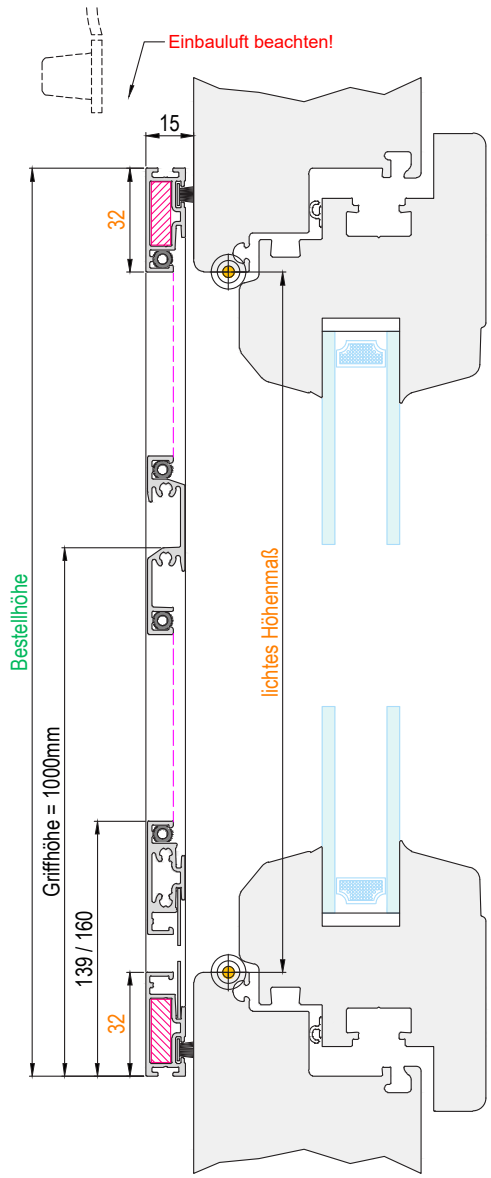


Horizontalschnitt

GS-Suntec_IG-Lose_DTL-15_001

Ausführung:

## DTL-15-2

Zweiflügelig ohne Montagerahmen nach außen öffnend mit Griffleiste.
DT - Flügel Standard oder DT - Flügel Großprofil möglich.
**Optional mit DT - Magnethalteprofil, statt Aufklebemagnetprofil möglich.**

Vertikalschnitt

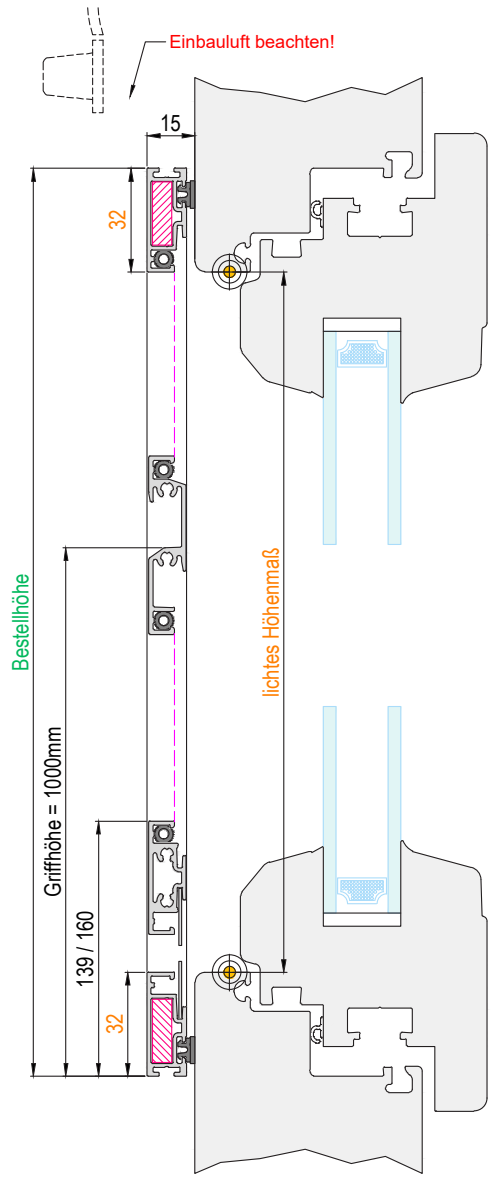


Einsatzgebiet:
Kunststoff- und Aluminiumfenster.
Laibungsmontage an Führungsschiene.
Bautiefe: 15 mm
Einstand in die Lichte: 0 mm

Empfohlene Maßpunkte

Bestellmaße:

- Bestellbreite = lichtes Breitenmaß - 16mm
- Bestellhöhe = lichtes Höhenmaß + 64mm
- Dichtbürsten = Standard 5mm (optional variabel anführbar)
- oder nach örtlicher Gegebenheit.

**Öffnungsrichtung:**
**(bandseitige Ansicht)**

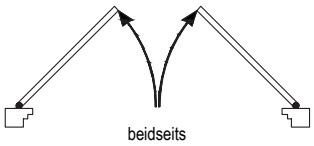


Verwendete Profile

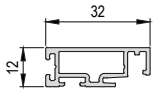


**DT - Flügel Standard**
(Art.-Nr.: ILS032A012)

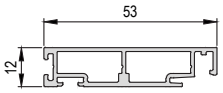


**DT - Flügel Großprofil**
(Art.-Nr.: ILS053A012)

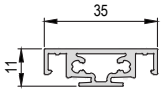


**DT - Sprosse gewebeteilend**
(Art.-Nr.: ILS035A011)

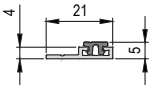


**DT - Magnethalteprofil**
(Art.-Nr.: ILS021A004)
(optional auswählbar)

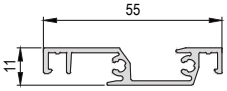


**DT - Griffleiste**
(Art.-Nr.: ILS055A012)

Horizontalschnitt

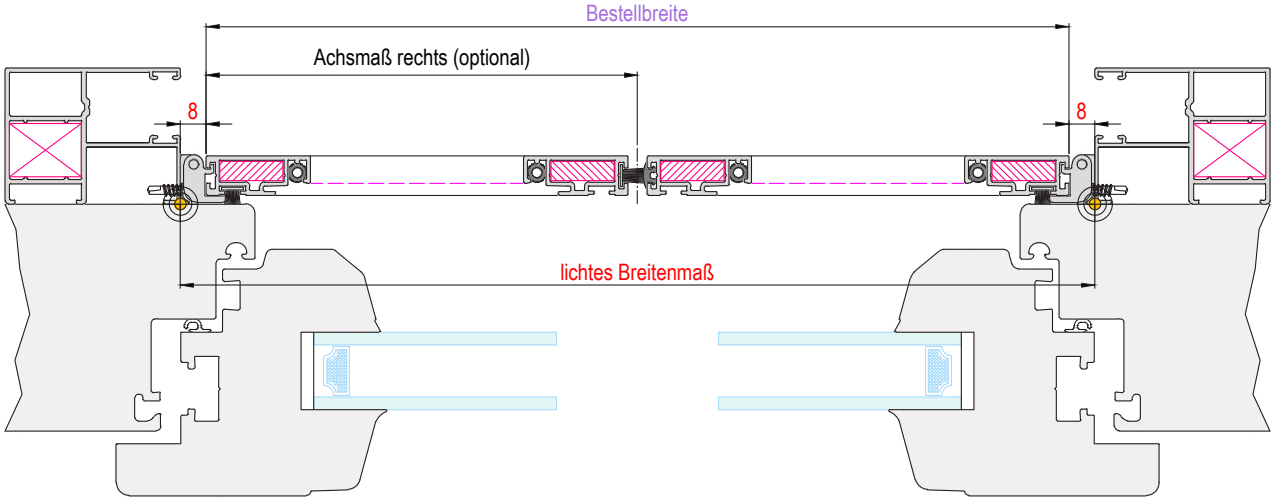


GS-Suntec_IG-Lose_DTL-15_002

Ausführung:

## DTL-15-1-B

Einflügelig ohne Montagerahmen nach außen öffnend mit Griffleiste, Bürstendichtung unten.
DT - Flügel Standard oder DT - Flügel Großprofil möglich.
**Optional mit DT - Magnethalteprofil, statt Aufklebemagnetprofil möglich.**

Einsatzgebiet:
Kunststoff-, Holz- und Aluminiumfenster.
Laibungsmontage an Führungsschiene.
Bautiefe: 15 mm
Einstand in die Lichte: 0 mm

Empfohlene Maßpunkte

Bestellmaße:

- Bestellbreite = lichtes Breitenmaß - 16mm
- Bestellhöhe = lichtes Höhenmaß - DU + 32mm
- DU = Standard 10mm (max. 20mm)
- Dichtbürsten = Standard 5mm / Unten 15mm (optional variabel anführbar)
- oder nach örtlicher Gegebenheit.

**Öffnungsrichtung:**
**(bandseitige Ansicht)**

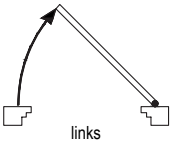


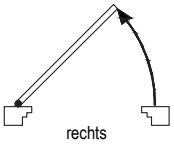


Verwendete Profile

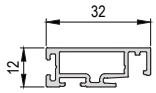


**DT - Flügel Standard**
(Art.-Nr.: ILS032A012)

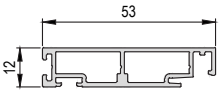


**DT - Flügel Großprofil**
(Art.-Nr.: ILS053A012)

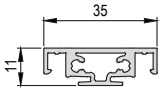


**DT - Sprosse gewebeteilend**
(Art.-Nr.: ILS035A011)

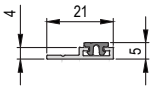


**DT - Magnethalteprofil**
(Art.-Nr.: ILS021A004)
(optional auswählbar)

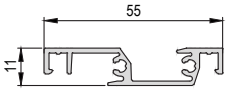


**DT - Griffleiste**
(Art.-Nr.: ILS055A012)

Vertikalschnitt

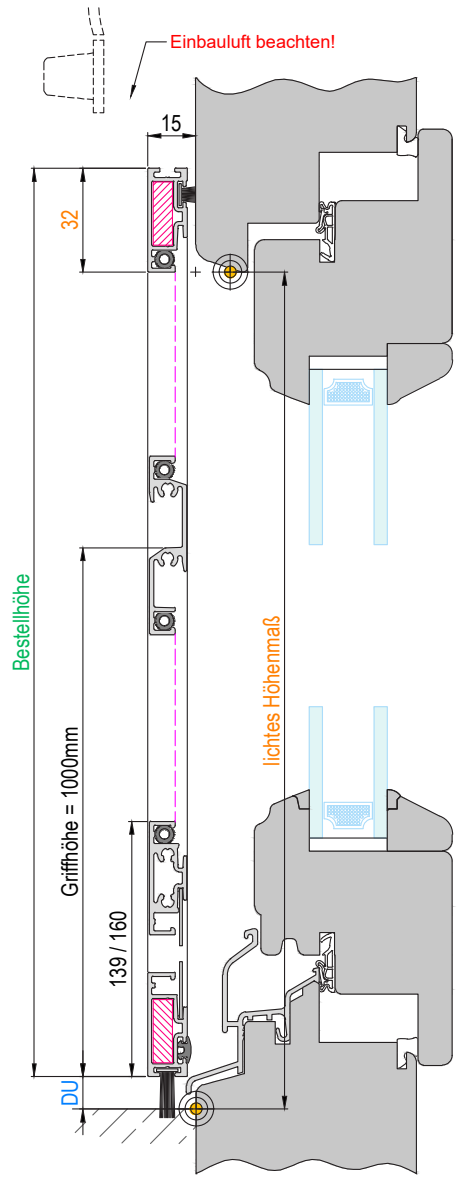


Horizontalschnitt

GS-Suntec_IG-Lose_DTL-15_003

Ausführung:

## DTF-15-1-M

Einflügelig mit Montagerahmen nach außen öffnend mit Griffleiste.

Vertikalschnitt

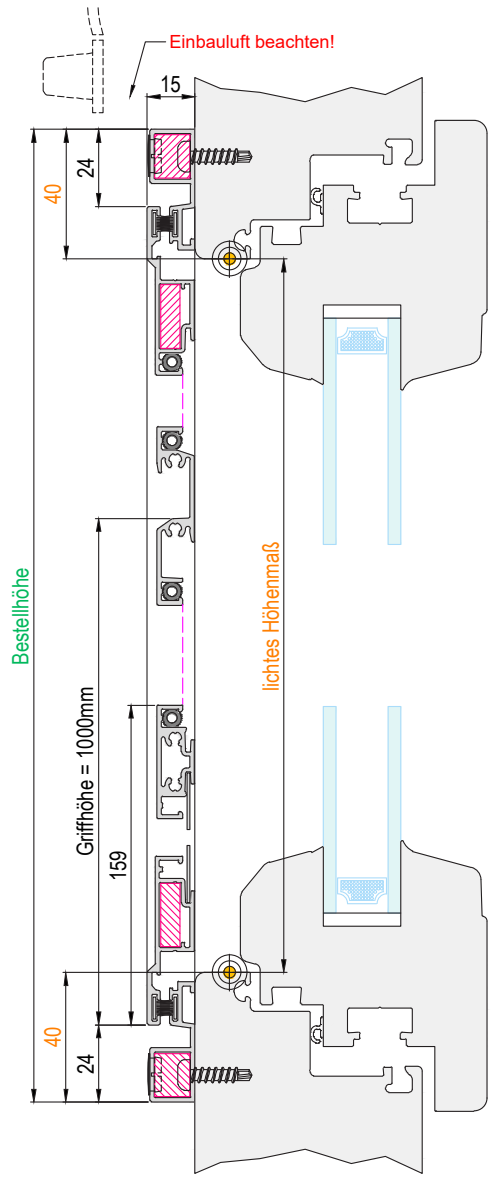


Einsatzgebiet:
Kunststoff- und Aluminiumfenster.
Frontmontage auf vorhandenen Blendrahmen.
Bautiefe: 15 mm
Einstand in die Lichte: 0 mm

Empfohlene Maßpunkte

Bestellmaße:

- Bestellbreite = lichtes Breitenmaß + 80mm
- Bestellhöhe = lichtes Höhenmaß + 80mm
- Dichtbürsten = Standard 5mm (optional variabel anführbar)
- oder nach örtlicher Gegebenheit.

**Öffnungsrichtung:**
**(bandseitige Ansicht)**

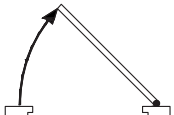


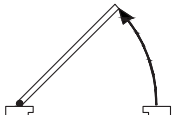


Verwendete Profile

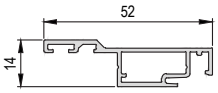


**DT - Flügel Flach**
(Art.-Nr.: ILS052A014)

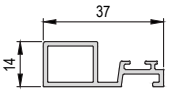


**DT - Montagerahmen Flach**
(Art.-Nr.: ILS037A014)

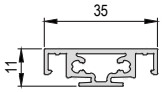


**DT - Sprosse gewebeteilend**
(Art.-Nr.: ILS035A011)

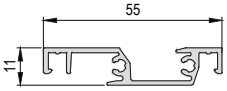


**DT - Griffleiste**
(Art.-Nr.: ILS055A012)

Horizontalschnitt

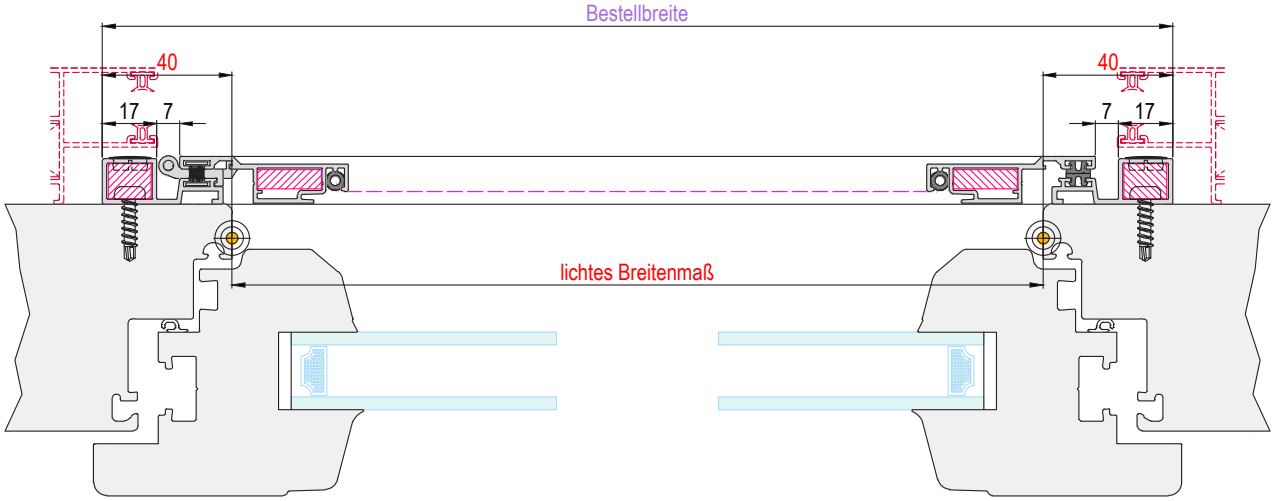


GS-Suntec_IG-Lose_DTF-15-M_001

Ausführung:

## DTF-15-2-M

Zweiflügelig mit Montagerahmen nach außen öffnend mit Griffleiste.

Vertikalschnitt

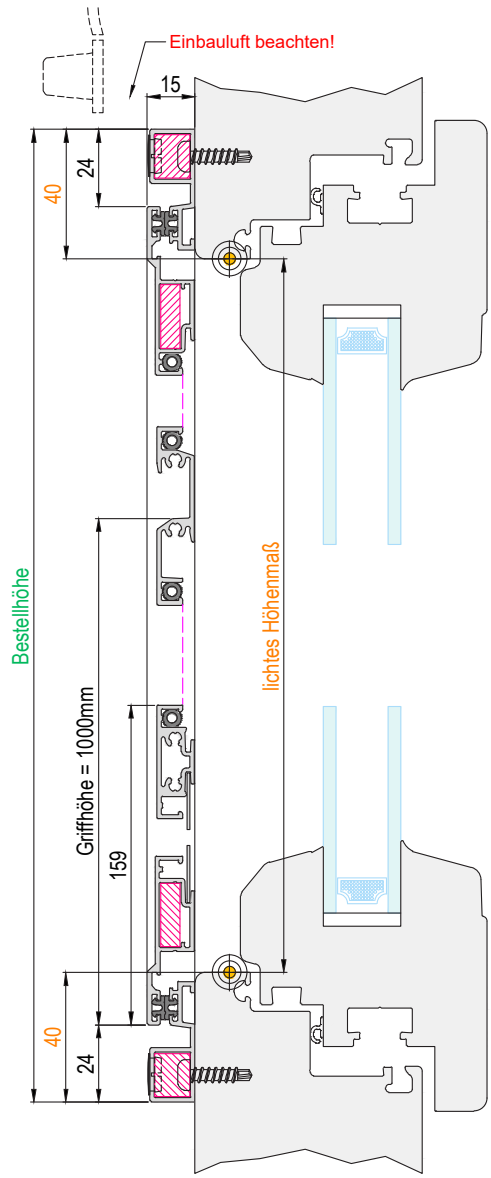


Einsatzgebiet:
Kunststoff- und Aluminiumfenster.
Frontmontage auf vorhandenen Blendrahmen.
Bautiefe: 15 mm
Einstand in die Lichte: 0 mm

Empfohlene Maßpunkte

Bestellmaße:

- Bestellbreite = lichtes Breitenmaß + 80mm
- Bestellhöhe = lichtes Höhenmaß + 80mm
- Dichtbürsten = Standard 5mm (optional variabel anführbar)
- oder nach örtlicher Gegebenheit.

**Öffnungsrichtung:**
**(bandseitige Ansicht)**

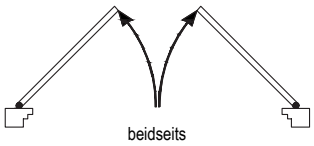


Verwendete Profile

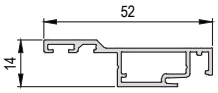


**DT - Flügel Flach**
(Art.-Nr.: ILS052A014)

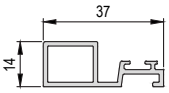


**DT - Montagerahmen Flach**
(Art.-Nr.: ILS037A014)

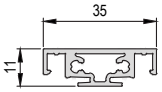


**DT - Sprosse gewebeteilend**
(Art.-Nr.: ILS035A011)

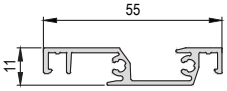


**DT - Griffleiste**
(Art.-Nr.: ILS055A012)

Horizontalschnitt

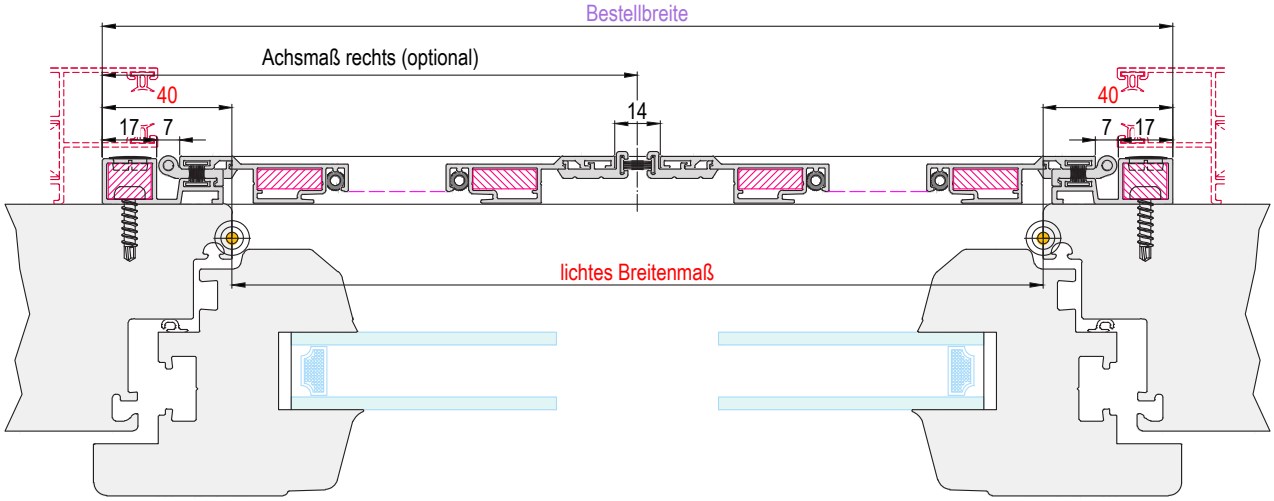


GS-Suntec_IG-Lose_DTF-15-M_002

Ausführung:

## DTF-15-1-MB

Einflügelig mit Montagerahmen nach außen öffnend mit Griffleiste, Bürstendichtung unten.

Vertikalschnitt

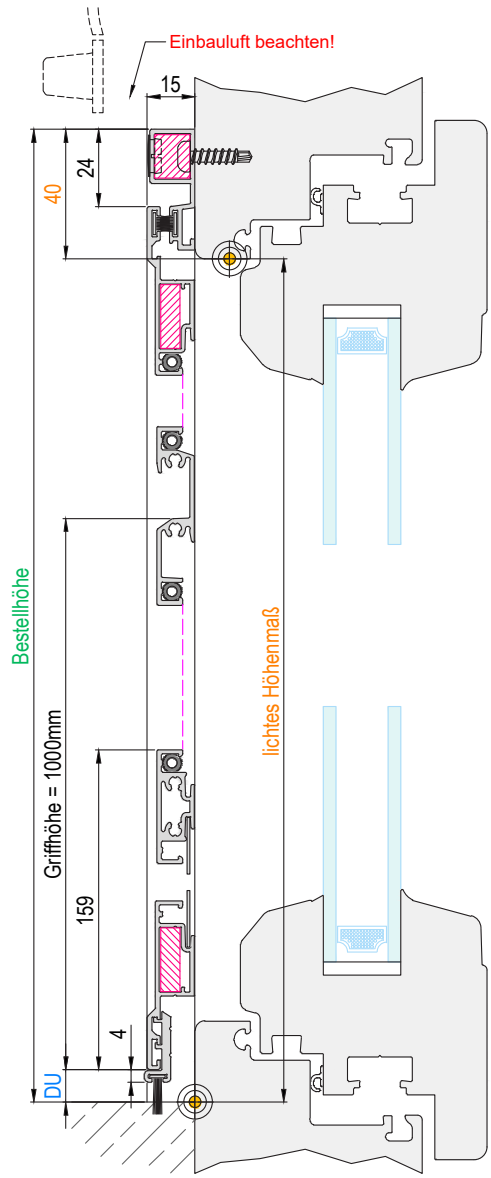


Einsatzgebiet:
Kunststoff- und Aluminiumfenster.
Frontmontage auf vorhandenen Blendrahmen.
Bautiefe: 15 mm
Einstand in die Lichte: 0 mm

Empfohlene Maßpunkte

Bestellmaße:

- Bestellbreite = lichtes Breitenmaß + 80mm
- Bestellhöhe = lichtes Höhenmaß - DU + 80mm
- DU = Standard 10mm (max. 23mm)
- Dichtbürsten = Standard 5mm / Unten 12mm (optional variabel anführbar)
- oder nach örtlicher Gegebenheit.

**Öffnungsrichtung:**
**(bandseitige Ansicht)**

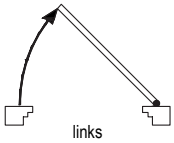


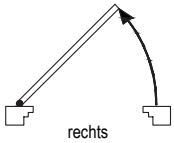


Verwendete Profile

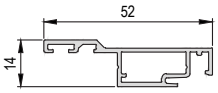


**DT - Flügel Flach**
(Art.-Nr.: ILS052A014)

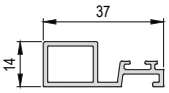


**DT - Montagerahmen Flach**
(Art.-Nr.: ILS037A014)

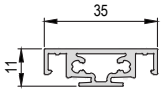


**DT - Sprosse gewebeteilend**
(Art.-Nr.: ILS035A011)

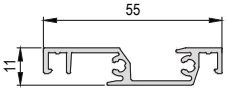


**DT - Griffleiste**
(Art.-Nr.: ILS055A012)

Horizontalschnitt

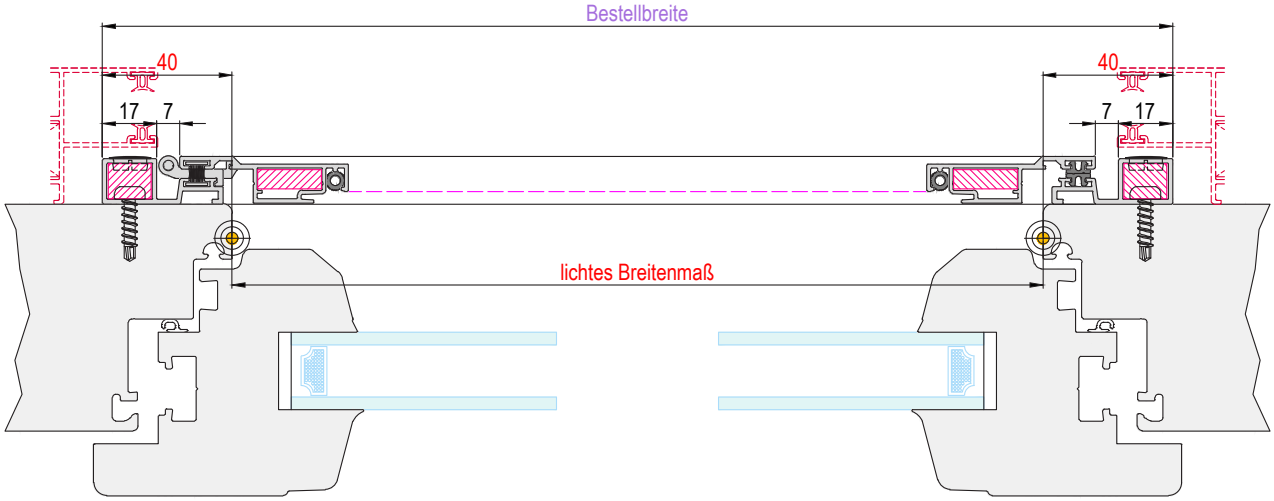


GS-Suntec_IG-Lose_DTF-15-M_003

Ausführung:

## DTF-18-1-M

Einflügelig mit Montagerahmen nach außen öffnend mit Griffleiste.
DT - Flügel Standard oder DT - Flügel Großprofil möglich.
**Optional mit zusätzlichem Türschließer möglich.**

Einsatzgebiet:
Kunststoff- und Aluminiumfenster.
Frontmontage auf vorhandenen Blendrahmen.
Bautiefe: 18 mm
Einstand in die Lichte: 0 mm

Empfohlene Maßpunkte

Bestellmaße:

- Bestellbreite = lichtes Breitenmaß + 80mm
- Bestellhöhe = lichtes Höhenmaß + 80mm
- Dichtbürsten = Standard 5mm (optional variabel anführbar)
- oder nach örtlicher Gegebenheit.

**Öffnungsrichtung:**
**(bandseitige Ansicht)**

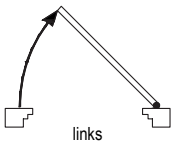


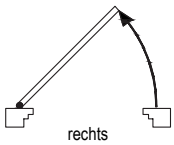


Verwendete Profile

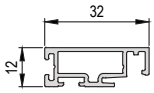


**DT - Flügel Standard**
(Art.-Nr.: ILS032A012)

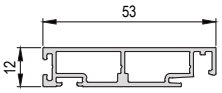


**DT - Flügel Großprofil**
(Art.-Nr.: ILS053A012)

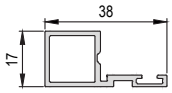


**DT - Montagerahmen**
(Art.-Nr.: ILS038A017)

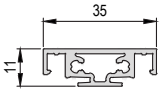


**DT - Sprosse gewebeteilend**
(Art.-Nr.: ILS035A011)

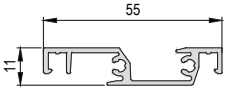


**DT - Griffleiste**
(Art.-Nr.: ILS055A012)

Vertikalschnitt

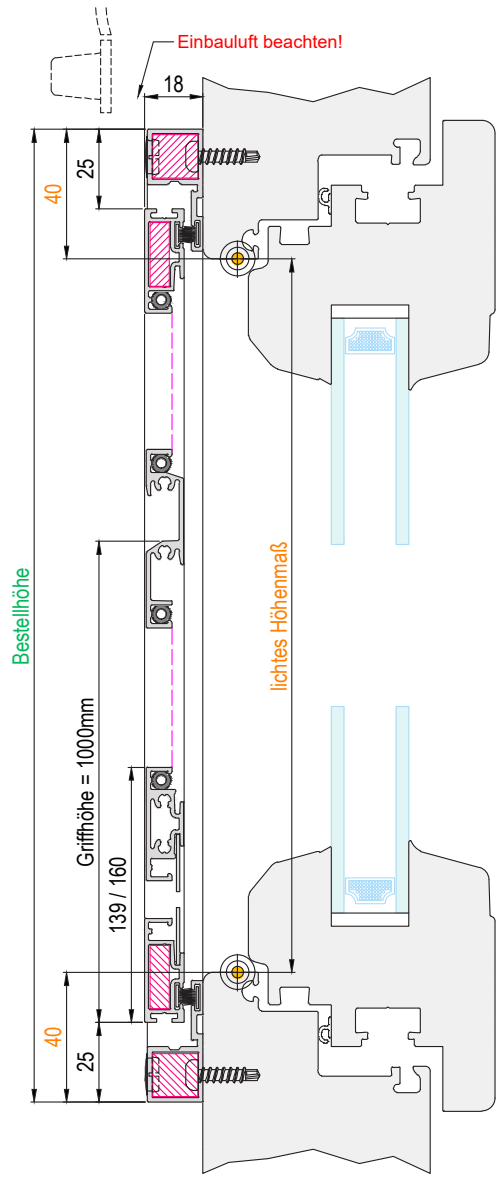


Horizontalschnitt

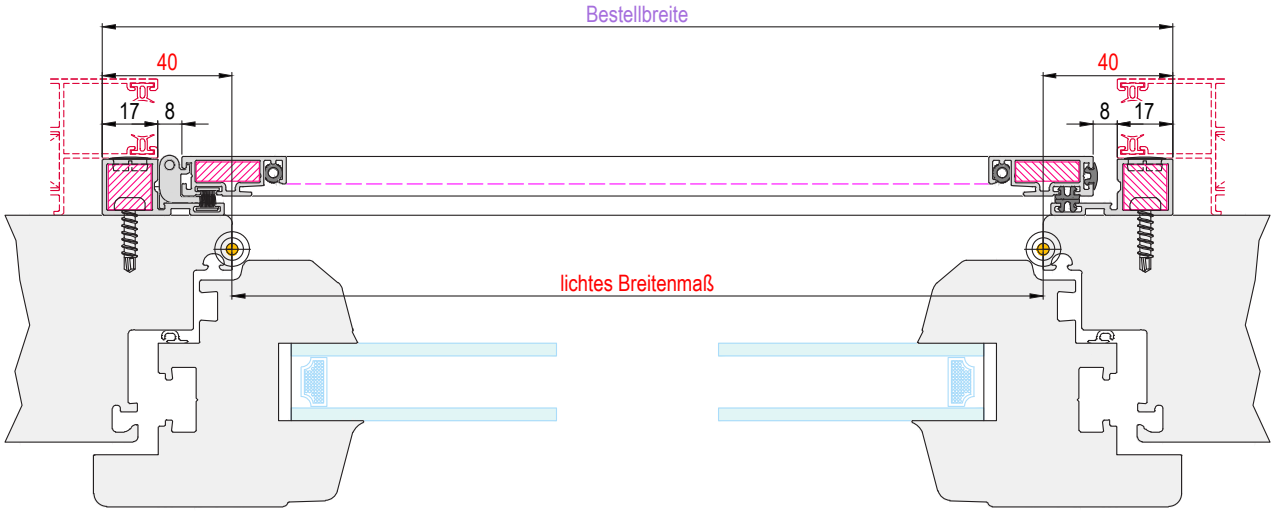


GS-Suntec_IG-Lose_DTF-18-M_001

Ausführung:

## DTF-18-2-M

Zweiflügelig mit Montagerahmen nach außen öffnend mit Griffleiste.
DT - Flügel Standard oder DT - Flügel Großprofil möglich.
**Optional mit zusätzlichem Türschließer möglich.**

Einsatzgebiet:
Kunststoff- und Aluminiumfenster.
Frontmontage auf vorhandenen Blendrahmen.
Bautiefe: 18 mm
Einstand in die Lichte: 0 mm

Empfohlene Maßpunkte

Bestellmaße:

- Bestellbreite = lichtes Breitenmaß + 80mm
- Bestellhöhe = lichtes Höhenmaß + 80mm
- Dichtbürsten = Standard 5mm (optional variabel anführbar)
- oder nach örtlicher Gegebenheit.

**Öffnungsrichtung:**
**(bandseitige Ansicht)**

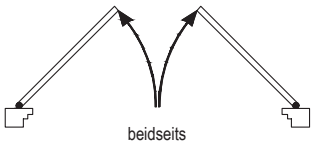


Verwendete Profile

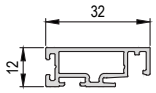


**DT - Flügel Standard**
(Art.-Nr.: ILS032A012)

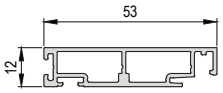


**DT - Flügel Großprofil**
(Art.-Nr.: ILS053A012)

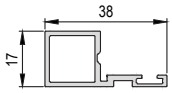


**DT - Montagerahmen**
(Art.-Nr.: ILS038A017)

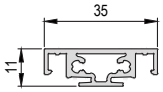


**DT - Sprosse gewebeteilend**
(Art.-Nr.: ILS035A011)

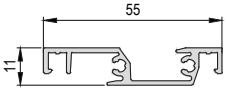


**DT - Griffleiste**
(Art.-Nr.: ILS055A012)

Vertikalschnitt

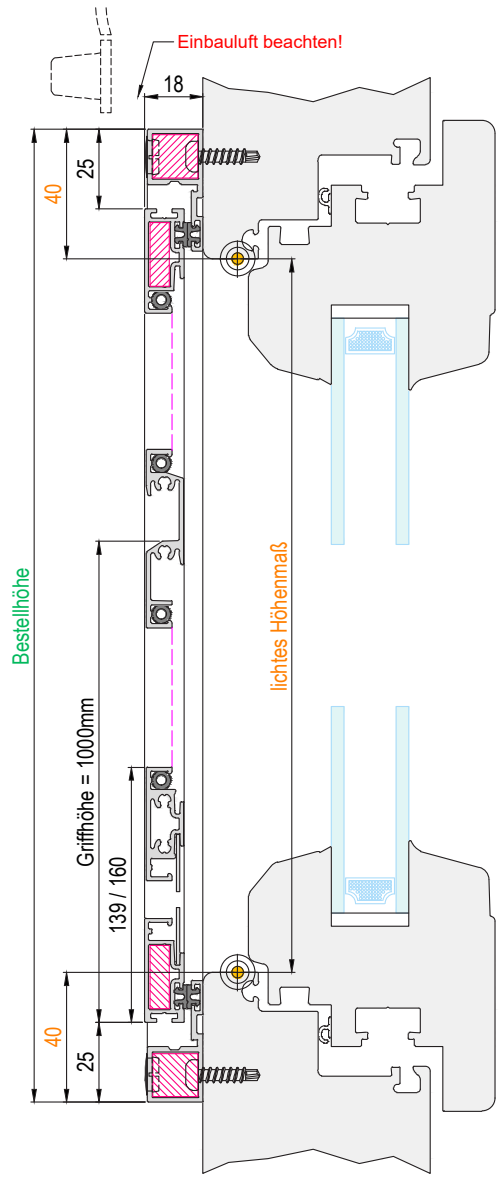


Horizontalschnitt

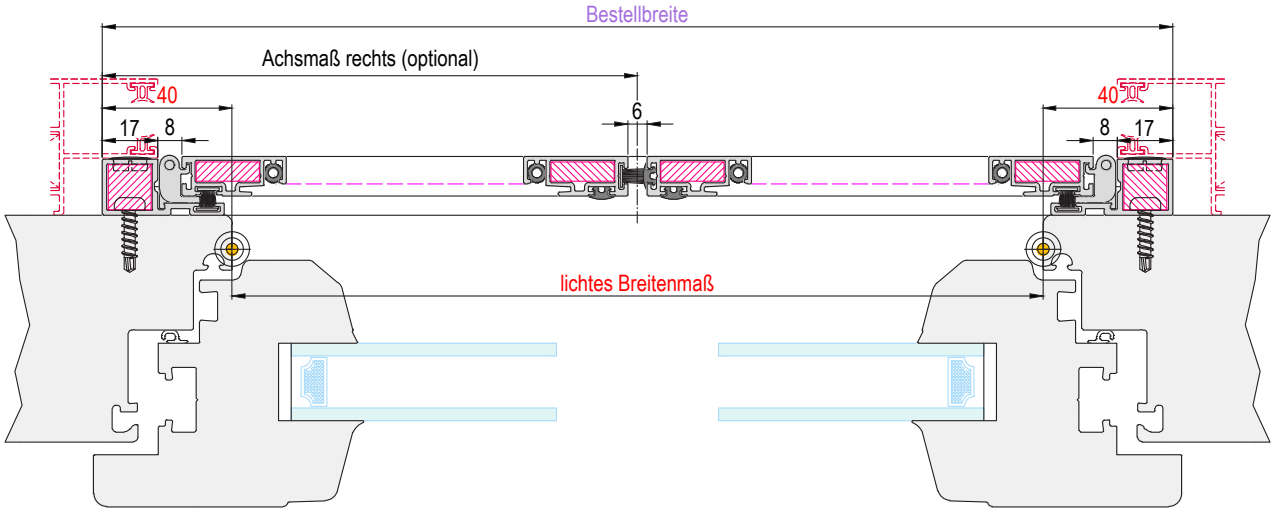


GS-Suntec_IG-Lose_DTF-18-M_002

Ausführung:

## DTF-18-1-MB

Einflügelig mit Montagerahmen nach außen öffnend mit Griffleiste, Bürstendichtung unten.
DT - Flügel Standard oder DT - Flügel Großprofil möglich.
**Optional mit zusätzlichem Türschließer möglich.**

Einsatzgebiet:
Kunststoff-, Holz- und Aluminiumfenster.
Frontmontage auf vorhandenen Blendrahmen.
Bautiefe: 18 mm
Einstand in die Lichte: 0 mm

Empfohlene Maßpunkte

Bestellmaße:

- Bestellbreite = lichtes Breitenmaß + 80mm
- Bestellhöhe = lichtes Höhenmaß + 40mm
- DU = Standard 10mm (max. 20mm)
- Dichtbürsten = Standard 5mm / Unten 15mm (optional variabel anführbar)
- oder nach örtlicher Gegebenheit.

**Öffnungsrichtung:**
**(bandseitige Ansicht)**

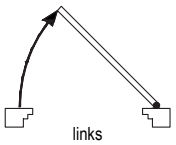


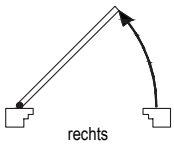


Verwendete Profile

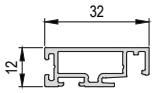


**DT - Flügel Standard**
(Art.-Nr.: ILS032A012)

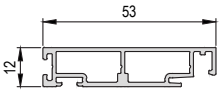


**DT - Flügel Großprofil**
(Art.-Nr.: ILS053A012)

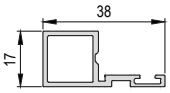


**DT - Montagerahmen**
(Art.-Nr.: ILS038A017)

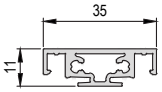


**DT - Sprosse gewebeteilend**
(Art.-Nr.: ILS035A011)

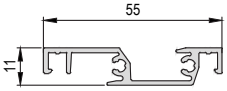


**DT - Griffleiste**
(Art.-Nr.: ILS055A012)

Vertikalschnitt

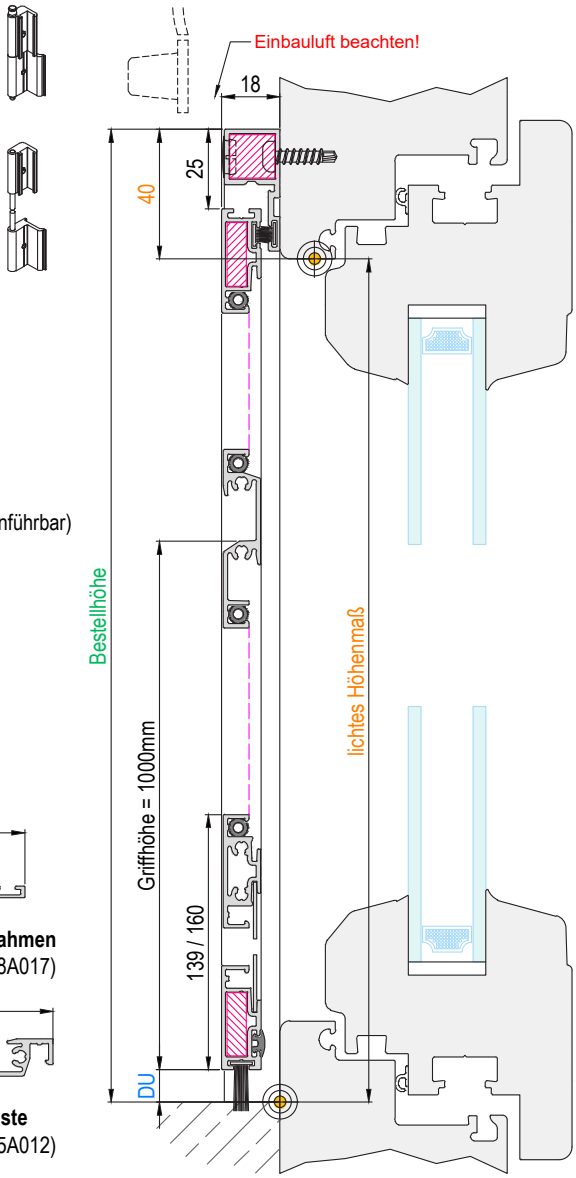


Horizontalschnitt

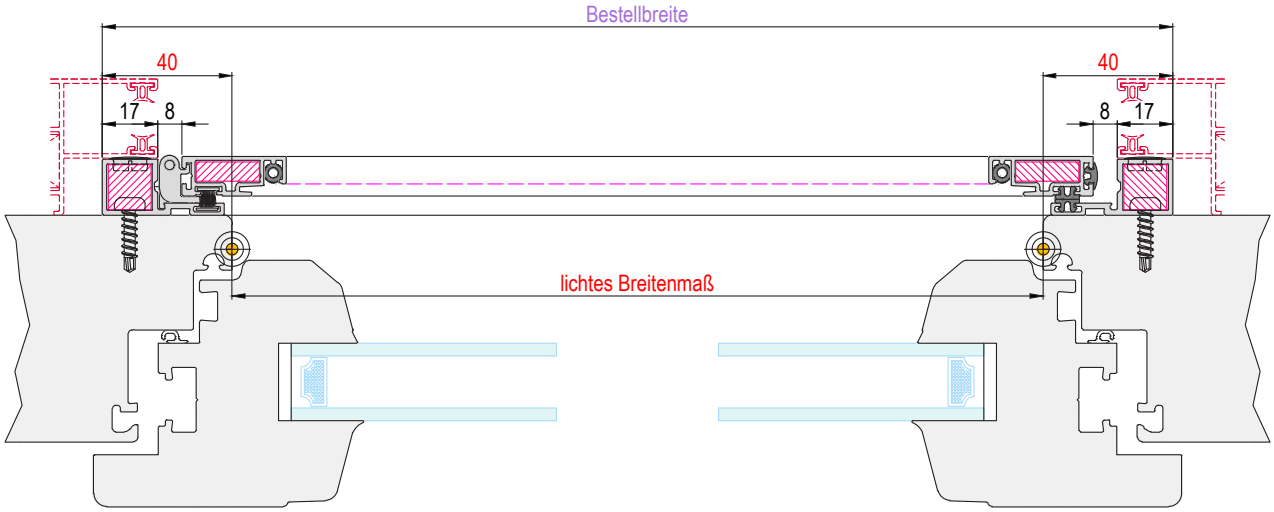


GS-Suntec_IG-Lose_DTF-18-M_003

## DT - Knopfgriff (optional)

Folgende DrehtürAusführungen sind auch optional mit Knopfgriff und zusätzlicher gewebeteilender Sprosse möglich.

### DTF-07 Variationen

Bautiefe 7 mm und Einstand in die Lichte 13 mm.

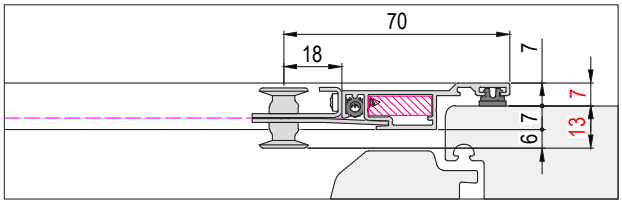


einflügelig

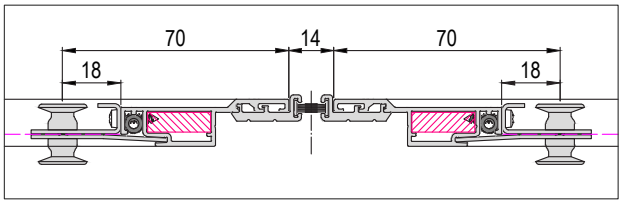


zweiflügelig

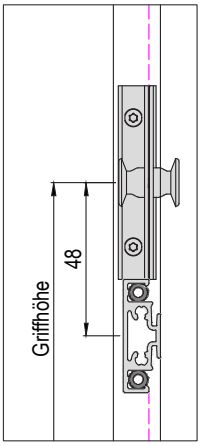


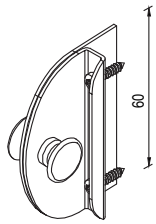


**DT - Knopfgriff Set**

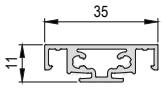


**DT - Sprosse gewebeteilend**
(Art.-Nr.: ILS035A011)

### DTF-15 / DTL-15 Variationen

Bautiefe 16 mm und Einstand in die Lichte 3 mm.

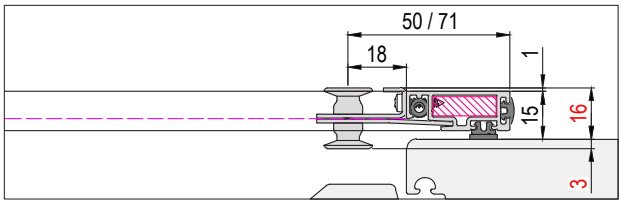


einflügelig

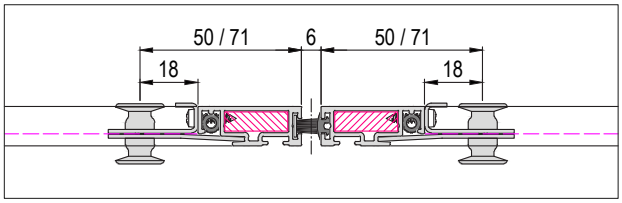


zweiflügelig

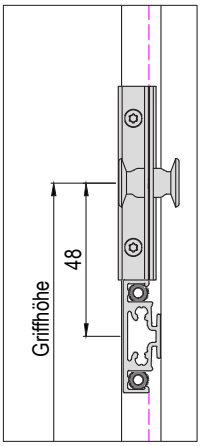


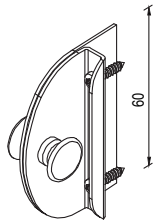


**DT - Knopfgriff Set**

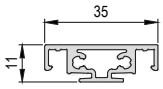


**DT - Sprosse gewebeteilend**
(Art.-Nr.: ILS035A011)

### DTF-18-M Variationen

Bautiefe 19 mm und Einstand in die Lichte 0 mm.

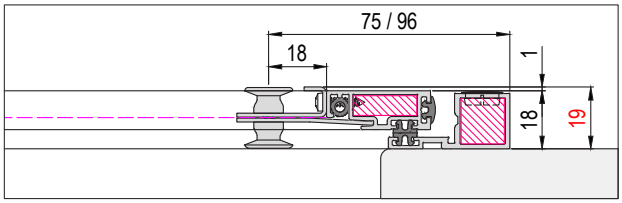


einflügelig

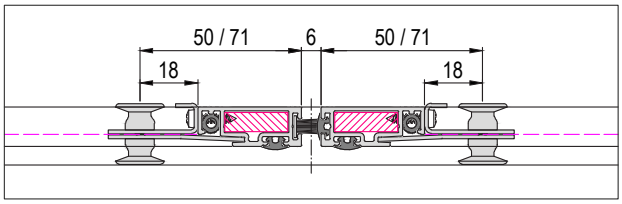


zweiflügelig

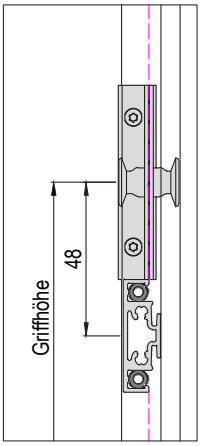


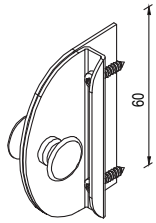


**DT - Knopfgriff Set**

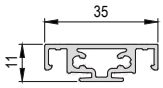


**DT - Sprosse gewebeteilend**
(Art.-Nr.: ILS035A011)

GS-Suntec_IG-Lose_DT_Optional_001

## DT - Katzenklappe (optional)

Folgende DrehtürAusführungen sind auch optional mit einer Katzenklappe möglich.
Standardmäßig mit höherem Sockelblech!

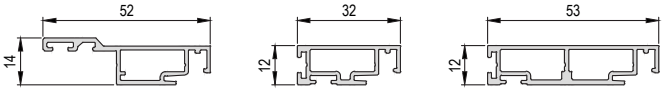


**DT - Flügel Flach**
(Art.-Nr.: ILS052A014)

**DT - Flügel Standard**
(Art.-Nr.: ILS032A012)

**DT - Flügel Großprofil**
(Art.-Nr.: ILS053A012)

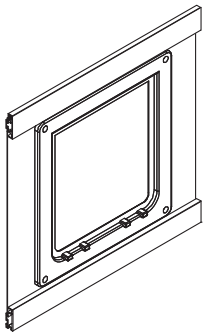

**Vertikalschnitt oben**

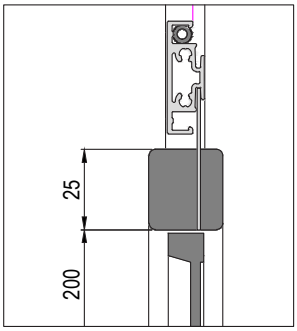


## DTF-07 Variationen

Bautiefe 10 mm und Einstand in die Lichte 17 mm.

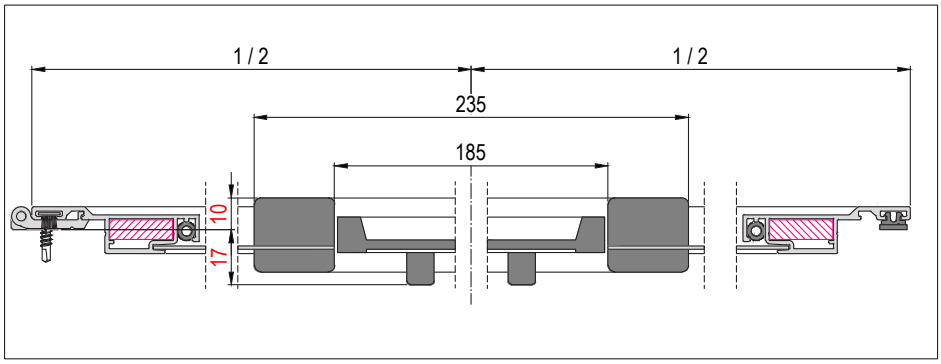


**Vertikalschnitt DTF-07 unten**

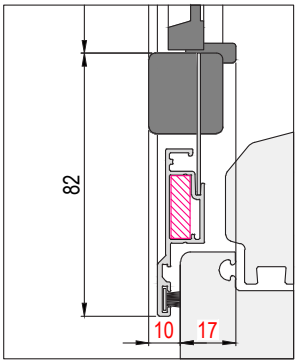


## DTF-15 / DTL-15 Variationen

Bautiefe 20 mm und Einstand in die Lichte 7 mm.

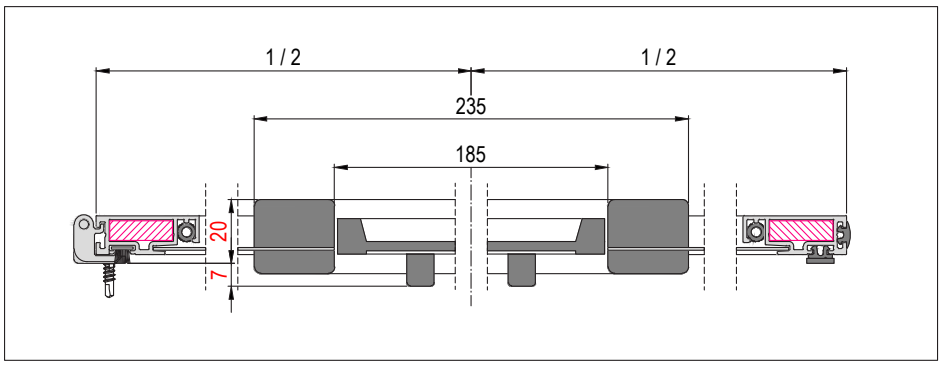


**Vertikalschnitt DTF-15 unten**

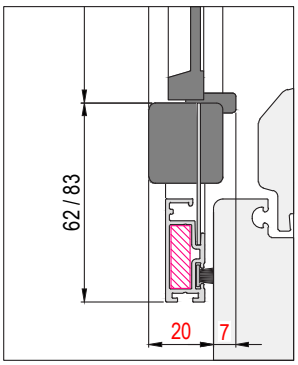


## DTF-18-M Variationen

Bautiefe 23 mm und Einstand in die Lichte 4 mm.

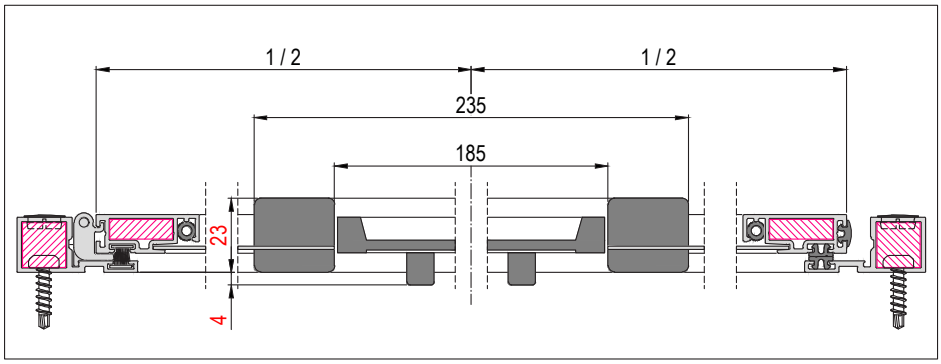


**Vertikalschnitt DTF-18-M unten**

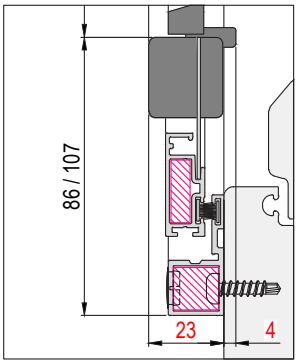


GS-Suntec_IG-Lose_DT_Optional_002

GS SUNTEC
PREMIUM SHADING SYSTEMS.

# D Bestellmaß Diagramm

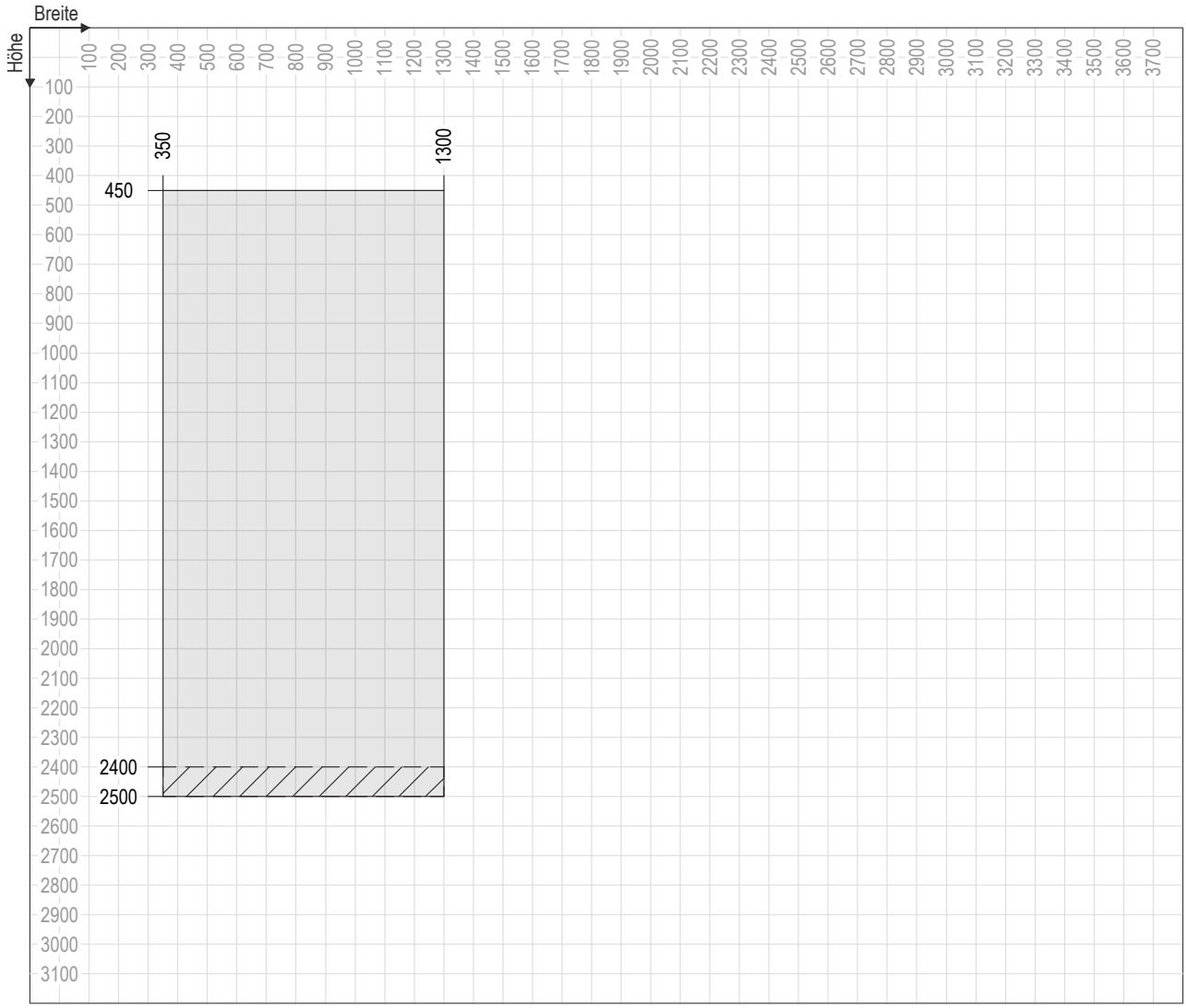


mögliche Bestellmaße (DTF-07, DTF-15, DTL-15, DTF-15-M, DTF-18-M)

ab hier nur mehr mit Großprofil möglich (nur DTF-15, DTL-15, DTF-18-M)

Bei zweiflügeligen Elementen gilt die doppelte min. / max. Bestellbreite.
Ab folgenden Maßen ist eine waagrechte Sprosse notwendig.

Fiberglas / Premium Gewebe:
ab 1500 mm Höhe
ab 2000 mm Höhe (nur bei Großprofil mit Knopfgriff möglich)

Petscreen / Edelstahlgewebe:
ab 1000 mm Höhe

GS-Suntec_IG-Lose_DT_Bestellmaß_Diagramm_001

***PT - Pendeltür (Ansicht von außen)***

PT

Ausführung:

## PTF-07-1-MV

Einflügelig mit nach innen gerichtetem, flächenversetzten Montagerahmen in beide Richtungen öffnend mit Griffleiste.
DT - Flügel Standard oder DT - Flügel Großprofil möglich.

Einsatzgebiet:
Kunststoff- und Aluminiumfenster mit mindestens 10 mm Flächenversatz.
Frontmontage auf vorhandenen Blendrahmen.
Bautiefe: 7 mm
Einstand in die Lichte: 10 mm

Empfohlene Maßpunkte

Bestellmaße:

- Bestellbreite = lichtes Breitenmaß + 32mm
- Bestellhöhe = lichtes Höhenmaß + 32mm
- Dichtbürsten = Standard 9mm
- oder nach örtlicher Gegebenheit.

**Öffnungsrichtung:**
**(bandseitige Ansicht)**

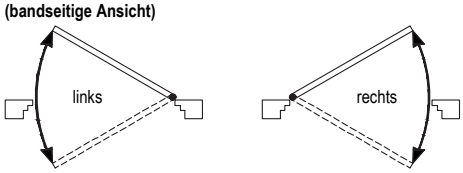


Verwendete Profile

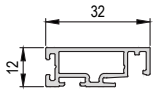


**DT - Flügel Standard**
(Art.-Nr.: ILS032A012)

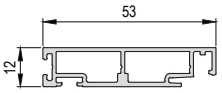


**DT - Flügel Großprofil**
(Art.-Nr.: ILS053A012)

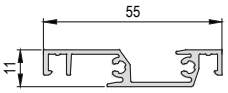


**DT - Griffleiste**
(Art.-Nr.: ILS055A012)

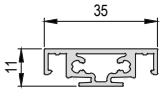


**DT - Sprosse gewebeteilend**
(Art.-Nr.: ILS035A011)

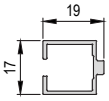


**PT - Schließprofil**
(Art.-Nr.: ILS016A016)

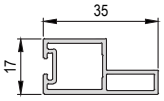


**PT - Montagerahmen mit Flächenversatz**
(Art.-Nr.: ILS036A017)

Vertikalschnitt

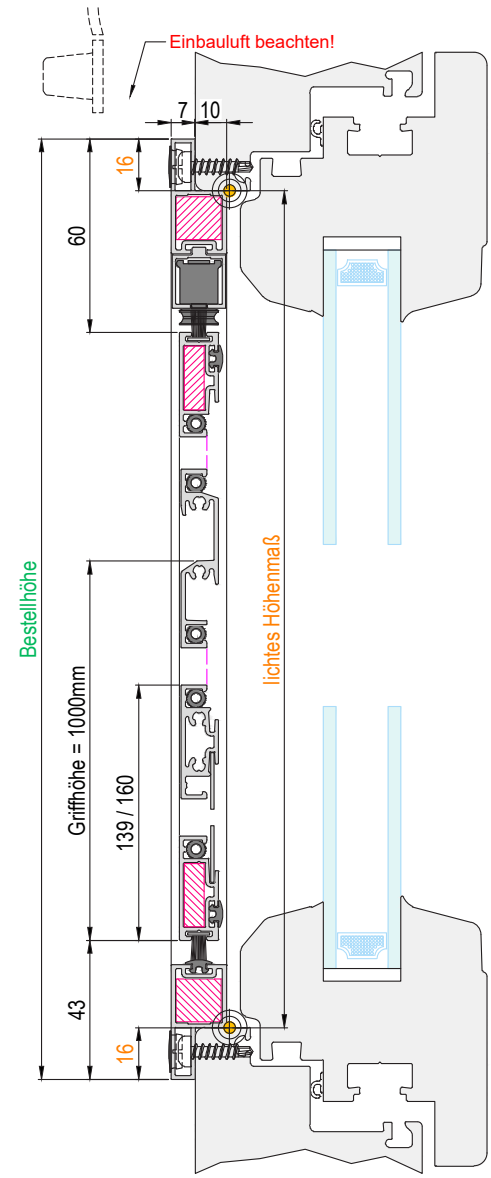


Horizontalschnitt

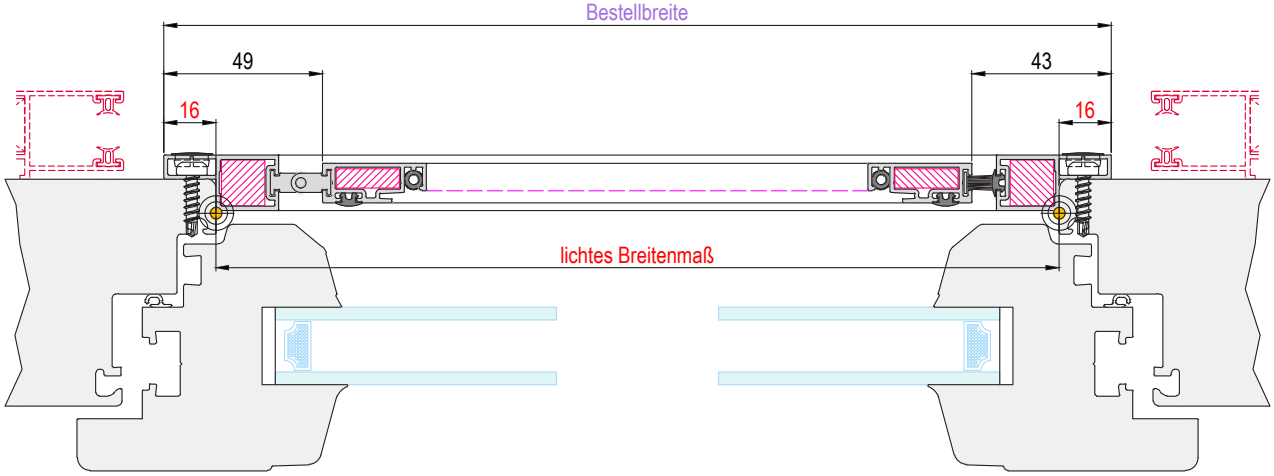


GS-Suntec_IG-Lose_PTF-07-MV_001

Ausführung:

## PTF-07-1-MVB

Einflügelig mit nach innen gerichtetem, flächenversetzten Montagerahmen in beide Richtungen öffnend mit Griffleiste, Bürstendichtung unten.
DT - Flügel Standard oder DT - Flügel Großprofil möglich.

Vertikalschnitt

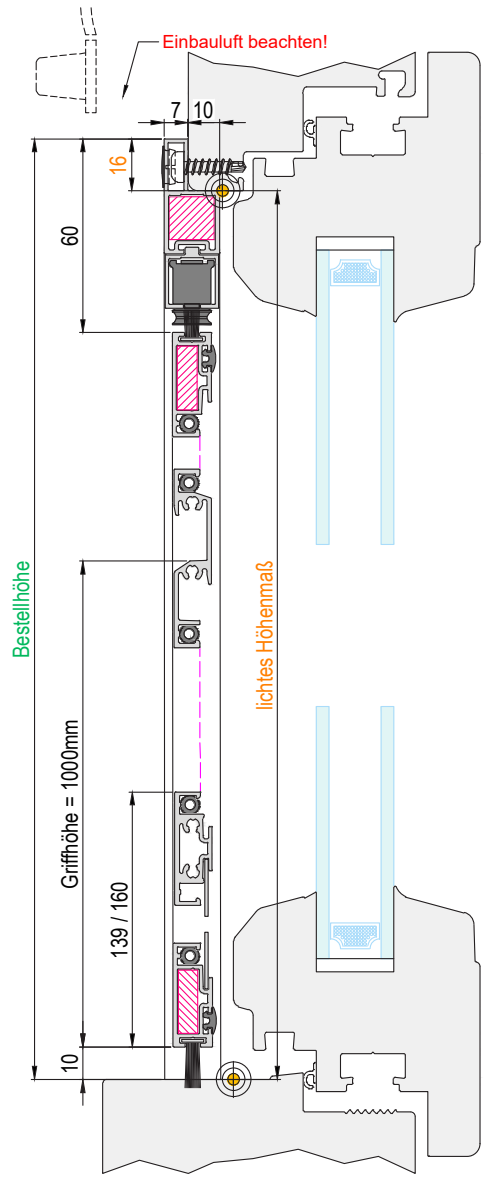


Einsatzgebiet:
Kunststoff- und Aluminiumfenster mit mindestens 10 mm Flächenversatz.
Frontmontage auf vorhandenen Blendrahmen.
Bautiefe: 7 mm
Einstand in die Lichte: 10 mm

Empfohlene Maßpunkte

Bestellmaße:

- Bestellbreite = lichtes Breitenmaß + 32mm
- Bestellhöhe = lichtes Höhenmaß + 16mm
- Dichtbürsten = Standard 9mm / Unten 15mm
- oder nach örtlicher Gegebenheit.

**Öffnungsrichtung:**
**(bandseitige Ansicht)**

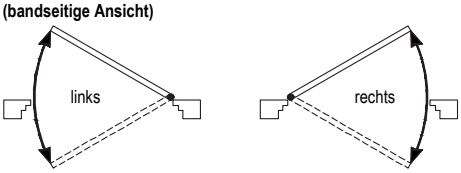


Verwendete Profile

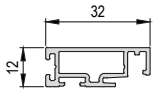


**DT - Flügel Standard**
(Art.-Nr.: ILS032A012)

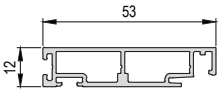


**DT - Flügel Großprofil**
(Art.-Nr.: ILS053A012)

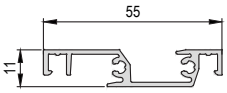


**DT - Griffleiste**
(Art.-Nr.: ILS055A012)

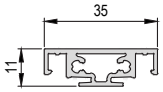


**DT - Sprosse gewebeteilend**
(Art.-Nr.: ILS035A011)

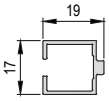


**PT - Schließprofil**
(Art.-Nr.: ILS016A016)

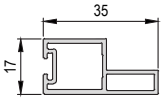


**PT - Montagerahmen mit Flächenversatz**
(Art.-Nr.: ILS036A017)

Horizontalschnitt

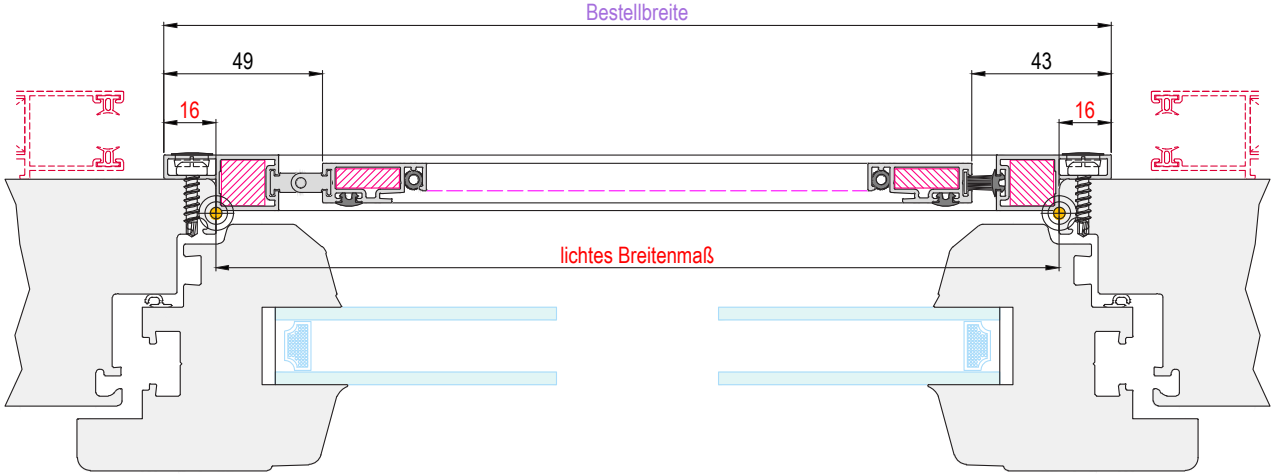


GS-Suntec_IG-Lose_PTF-07-MV_002

PT

Ausführung:

## PTF-17-1-M

Einflügelig mit Montagerahmen in beide Richtungen öffnend mit Griffleiste.

DT - Flügel Standard oder DT - Flügel Großprofil möglich.

Einsatzgebiet:
Kunststoff- und Aluminiumfenster.
Frontmontage auf vorhandenen Blendrahmen.
Bautiefe: 17 mm
Einstand in die Lichte: 0 mm

Empfohlene Maßpunkte

Bestellmaße:

- Bestellbreite = lichtes Breitenmaß + 36mm
- Bestellhöhe = lichtes Höhenmaß + 53mm
- Dichtbürsten = Standard 9mm
- oder nach örtlicher Gegebenheit.

**Öffnungsrichtung:**
**(bandseitige Ansicht)**

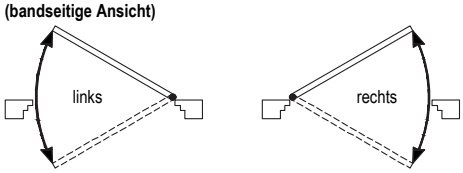


Verwendete Profile

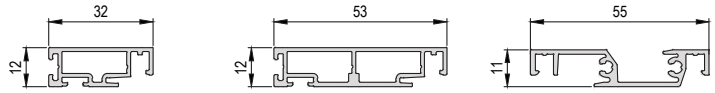


**DT - Flügel Standard**
(Art.-Nr.: ILS032A012)

**DT - Flügel Großprofil**
(Art.-Nr.: ILS053A012)

**DT - Griffleiste**
(Art.-Nr.: ILS055A012)

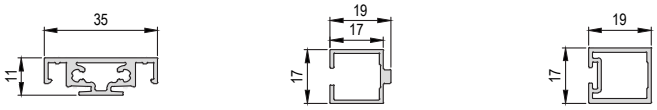


**DT - Sprosse gewebeteilend**
(Art.-Nr.: ILS035A011)

**PT - Schließprofil**
(Art.-Nr.: ILS016A016)

**PT - Montagerahmen**
(Art.-Nr.: ILS019A017)

Vertikalschnitt

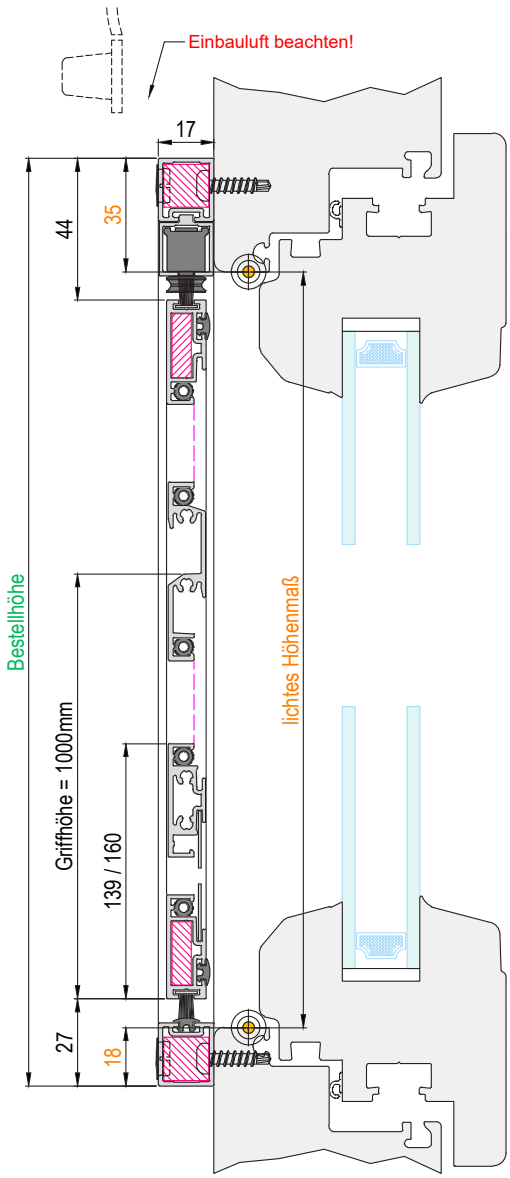


Horizontalschnitt

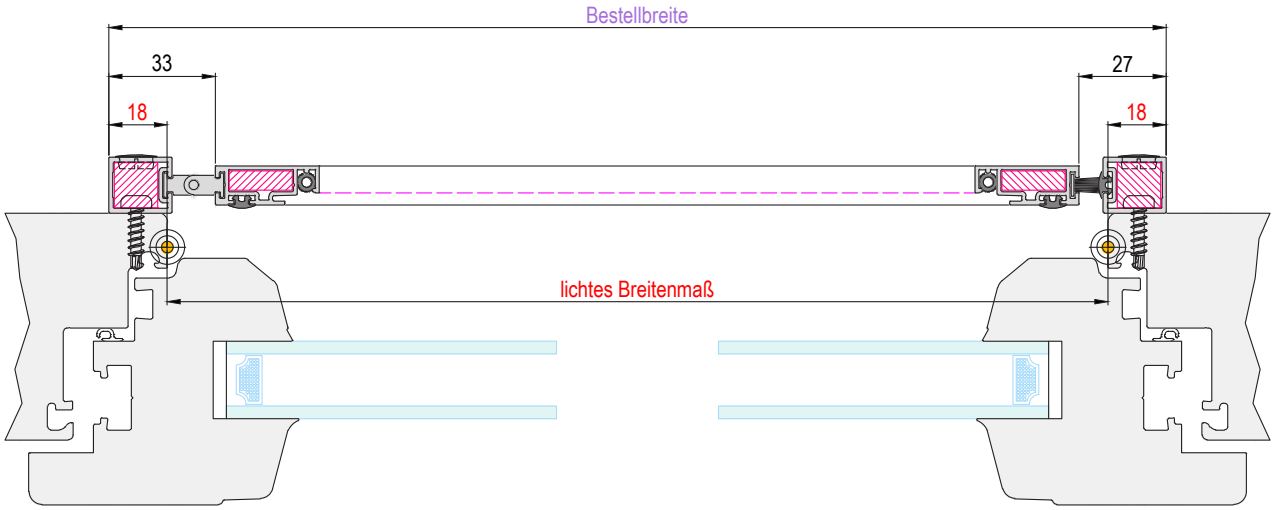


GS-Suntec_IG-Lose_PTF-17-M_001

Ausführung:

## PTF-17-1-MB

Einflügelig mit Montagerahmen in beide Richtungen öffnend mit Griffleiste, Bürstendichtung unten.
DT - Flügel Standard oder DT - Flügel Großprofil möglich.

Einsatzgebiet:
Kunststoff- und Aluminiumfenster.
Frontmontage auf vorhandenen Blendrahmen.
Bautiefe: 17 mm
Einstand in die Lichte: 0 mm

Empfohlene Maßpunkte

Bestellmaße:

- Bestellbreite = lichtes Breitenmaß + 36mm
- Bestellhöhe = lichtes Höhenmaß + 35mm
- Dichtbürsten = Standard 9mm / Unten 15mm
- oder nach örtlicher Gegebenheit.

**Öffnungsrichtung:**
**(bandseitige Ansicht)**

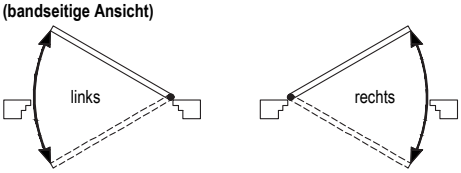


Verwendete Profile

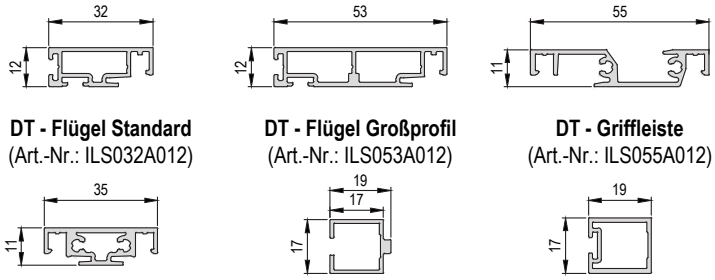


**DT - Flügel Standard**
(Art.-Nr.: ILS032A012)

**DT - Flügel Großprofil**
(Art.-Nr.: ILS053A012)

**DT - Griffleiste**
(Art.-Nr.: ILS055A012)

**DT - Sprosse gewebeteilend**
(Art.-Nr.: ILS035A011)

**PT - Schließprofil**
(Art.-Nr.: ILS016A016)

**PT - Montagerahmen**
(Art.-Nr.: ILS019A017)

Vertikalschnitt

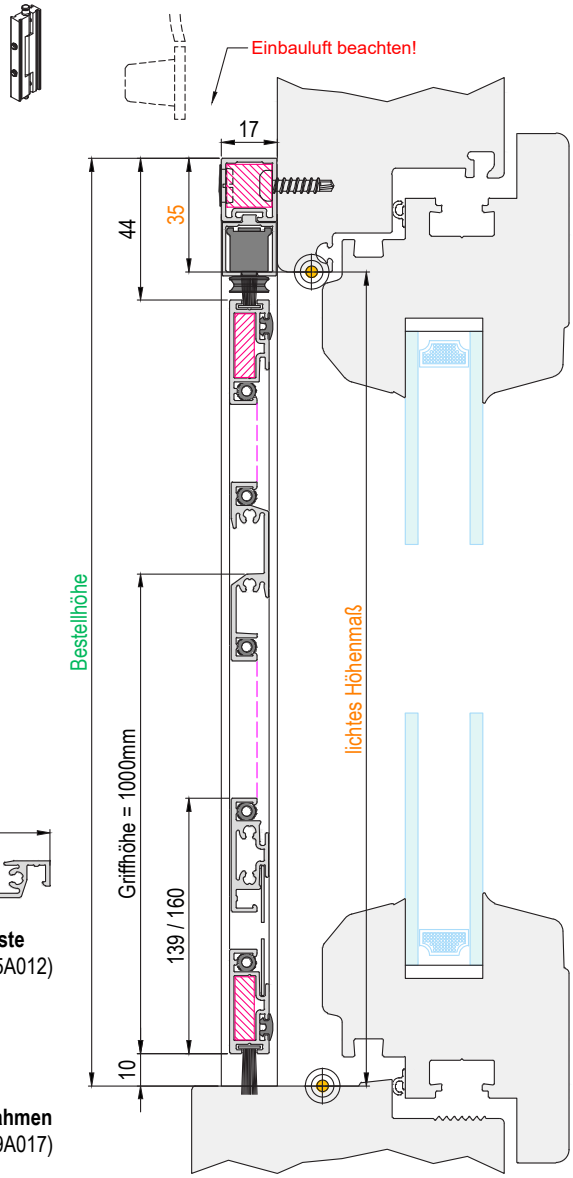


Horizontalschnitt

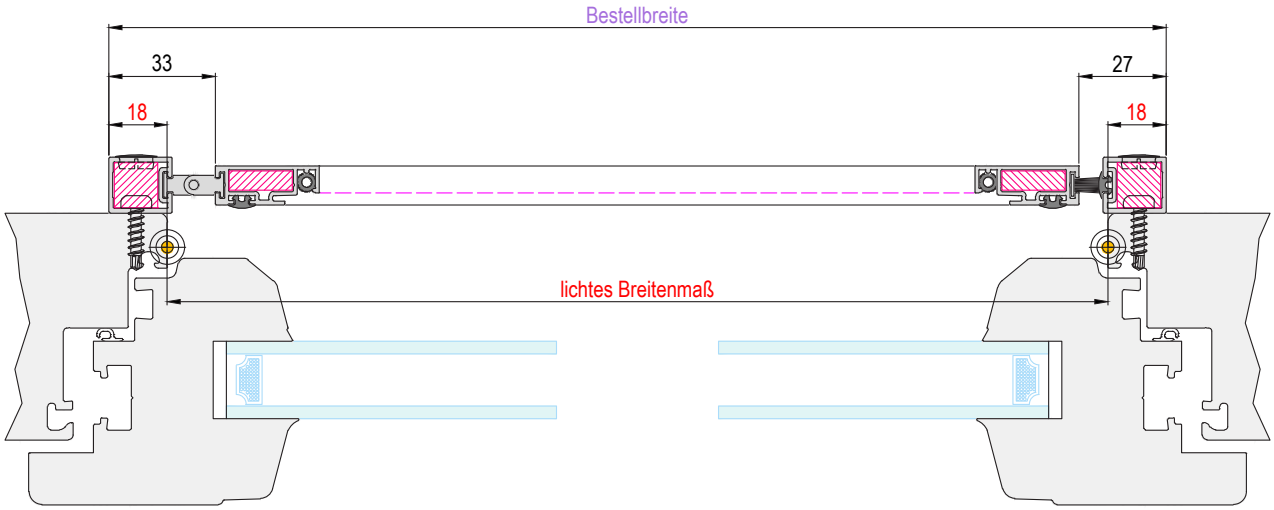


GS-Suntec_IG-Lose_PTF-17-M_002

PT

Ausführung:

## PTF-17-1-MV

Einflügelig mit nach außen gerichtetem, flächenversetzten Montagerahmen in beide Richtungen öffnend mit Griffleiste.
DT - Flügel Standard oder DT - Flügel Großprofil möglich.

Einsatzgebiet:
Kunststoff- und Aluminiumfenster.
Frontmontage auf vorhandenen Blendrahmen.
Bautiefe: 17 mm
Einstand in die Lichte: 0 mm

Empfohlene Maßpunkte

Bestellmaße:

- Bestellbreite = lichtes Breitenmaß + 68mm
- Bestellhöhe = lichtes Höhenmaß + 87mm
- Dichtbürsten = Standard 9mm
- oder nach örtlicher Gegebenheit.

**Öffnungsrichtung:**
**(bandseitige Ansicht)**

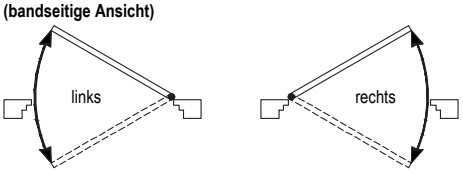


Verwendete Profile

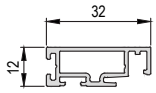


**DT - Flügel Standard**
(Art.-Nr.: ILS032A012)

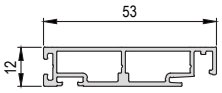


**DT - Flügel Großprofil**
(Art.-Nr.: ILS053A012)

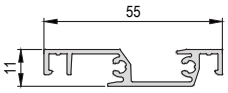


**DT - Griffleiste**
(Art.-Nr.: ILS055A012)

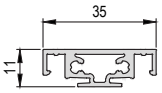


**DT - Sprosse gewebeteilend**
(Art.-Nr.: ILS035A011)

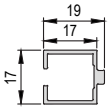


**PT - Schließprofil**
(Art.-Nr.: ILS016A016)

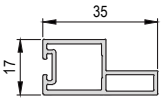


**PT - Montagerahmen mit Flächenversatz**
(Art.-Nr.: ILS036A017)

Vertikalschnitt

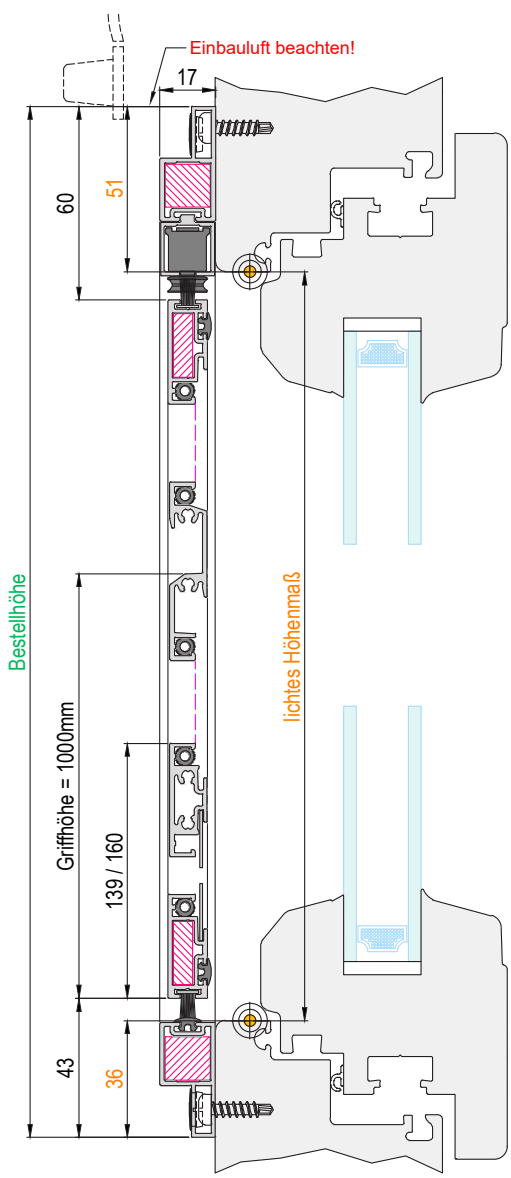


Horizontalschnitt

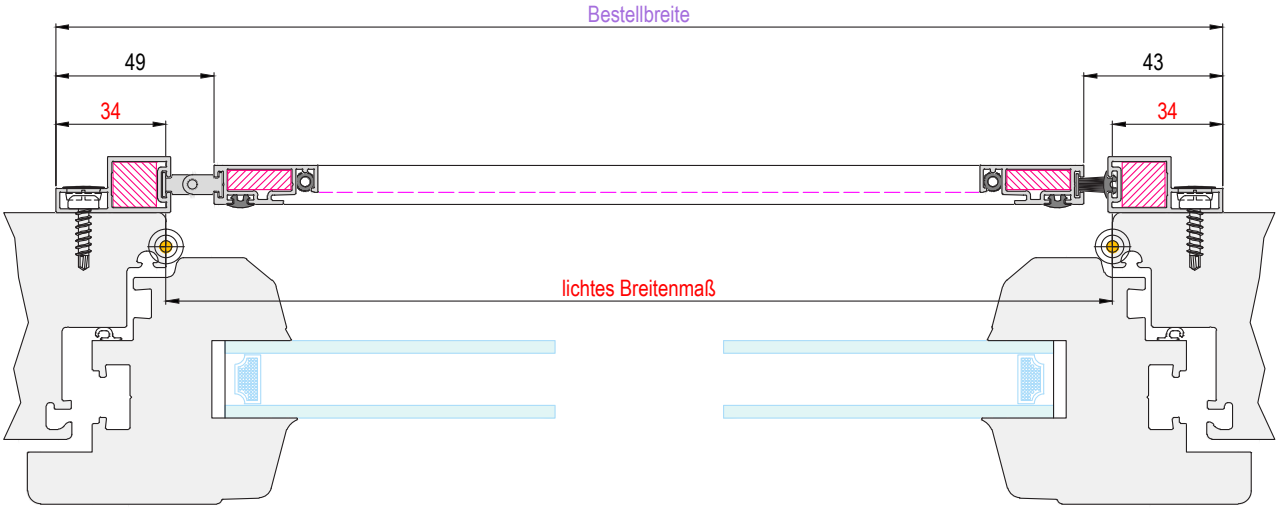


GS-Suntec_IG-Lose_PTF-17-MV_001

Ausführung:

## PTF-17-1-MVB

Einflügelig mit nach außen gerichtetem, flächenversetzten Montagerahmen in beide Richtungen öffnend mit Griffleiste, Bürstendichtung unten.
DT - Flügel Standard oder DT - Flügel Großprofil möglich.

Einsatzgebiet:
Kunststoff- und Aluminiumfenster.
Frontmontage auf vorhandenen Blendrahmen.
Bautiefe: 17 mm
Einstand in die Lichte: 0 mm

Empfohlene Maßpunkte

Bestellmaße:

- Bestellbreite = lichtes Breitenmaß + 68mm
- Bestellhöhe = lichtes Höhenmaß + 51mm
- Dichtbürsten = Standard 9mm / Unten 15mm
- oder nach örtlicher Gegebenheit.

**Öffnungsrichtung:**
**(bandseitige Ansicht)**

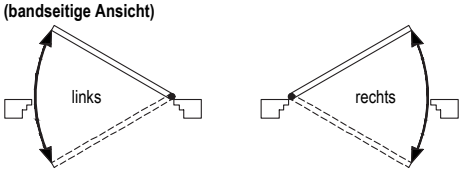


Verwendete Profile

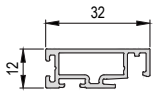


**DT - Flügel Standard**
(Art.-Nr.: ILS032A012)

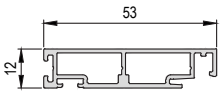


**DT - Flügel Großprofil**
(Art.-Nr.: ILS053A012)

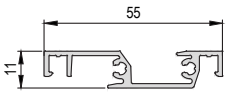


**DT - Griffleiste**
(Art.-Nr.: ILS055A012)

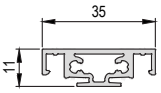


**DT - Sprosse gewebeteilend**
(Art.-Nr.: ILS035A011)

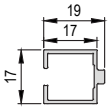


**PT - Schließprofil**
(Art.-Nr.: ILS016A016)

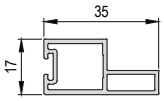


**PT - Montagerahmen mit Flächenversatz**
(Art.-Nr.: ILS036A017)

Vertikalschnitt

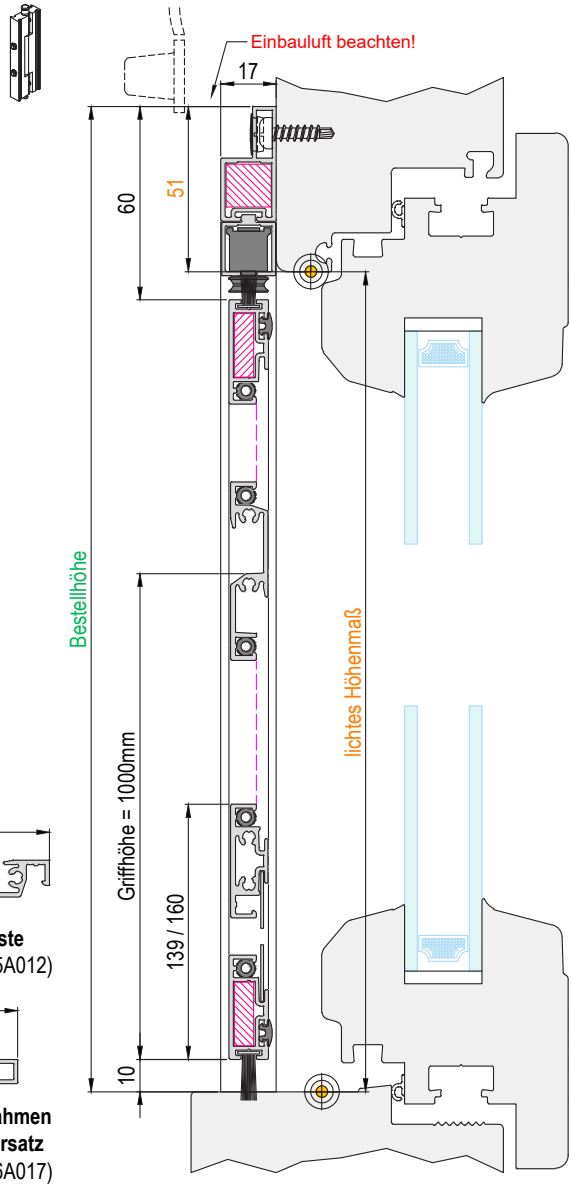


Horizontalschnitt

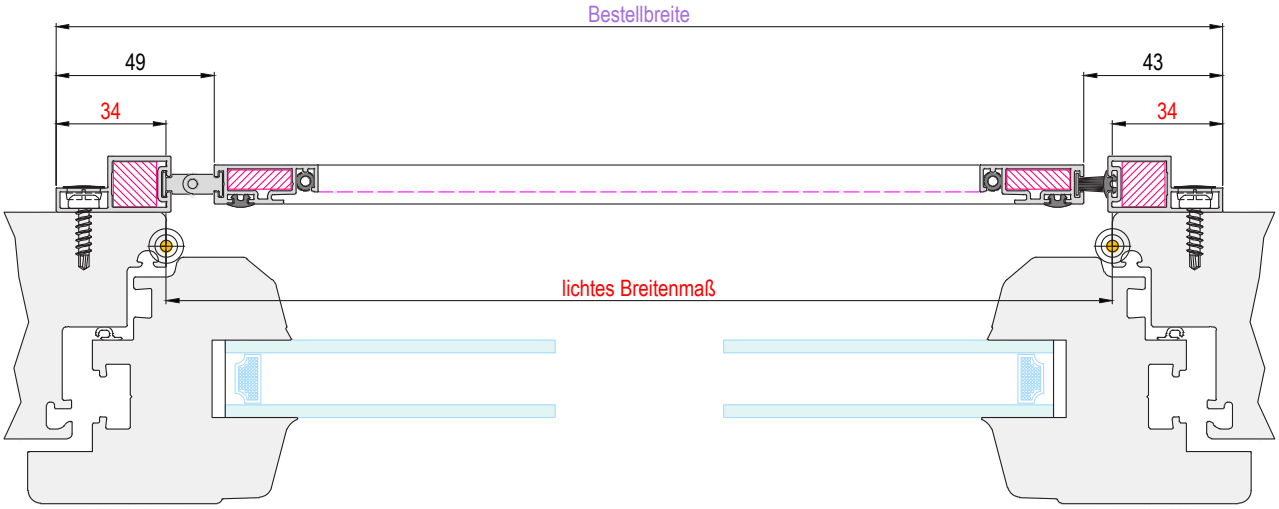


GS-Suntec_IG-Lose_PTF-17-MV_002

PT

Ausführung:

## PTF-17-1-MVG

Einflügelig mit nach außen gerichtetem, flächenversetzten Montagerahmen
in beide Richtungen öffnend mit Griffleiste und
unterem Montagerahmen für weniger Platzbedarf.
DT - Flügel Standard oder DT - Flügel Großprofil möglich.

Einsatzgebiet:
Kunststoff- und Aluminiumfenster.
Frontmontage auf vorhandenen Blendrahmen.
Bautiefe: 17 mm
Einstand in die Lichte: 0 mm

Empfohlene Maßpunkte

Bestellmaße:

- Bestellbreite = lichtes Breitenmaß + 68mm
- Bestellhöhe = lichtes Höhenmaß + 69mm
- Dichtbürsten = Standard 9mm / Unten 15mm
- oder nach örtlicher Gegebenheit.

**Öffnungsrichtung:**
**(bandseitige Ansicht)**

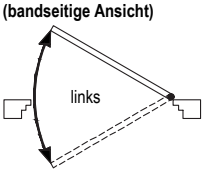


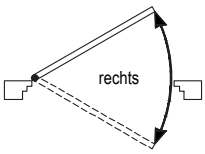


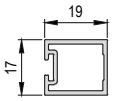


**PT - Montagerahmen**
(Art.-Nr.: ILS019A017)

Verwendete Profile

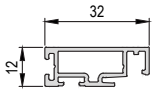


**DT - Flügel Standard**
(Art.-Nr.: ILS032A012)

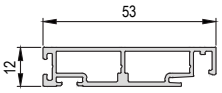


**DT - Flügel Großprofil**
(Art.-Nr.: ILS053A012)

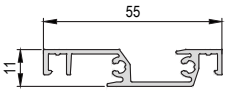


**DT - Griffleiste**
(Art.-Nr.: ILS055A012)

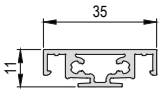


**DT - Sprosse gewebeteilend**
(Art.-Nr.: ILS035A011)

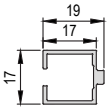


**PT - Schließprofil**
(Art.-Nr.: ILS016A016)

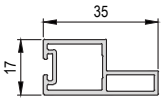


**PT - Montagerahmen mit Flächenversatz**
(Art.-Nr.: ILS036A017)

Vertikalschnitt

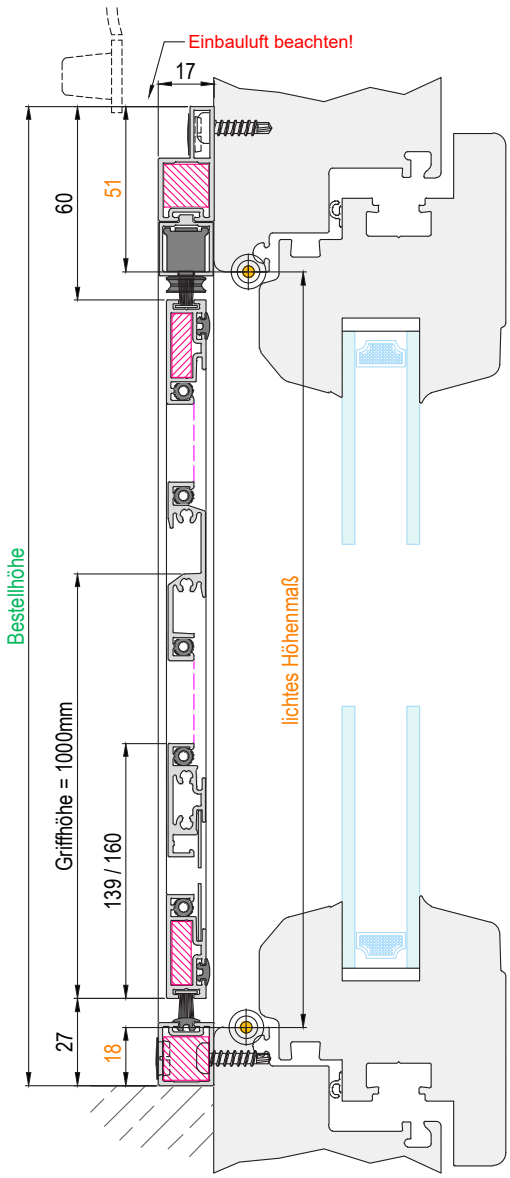


Horizontalschnitt

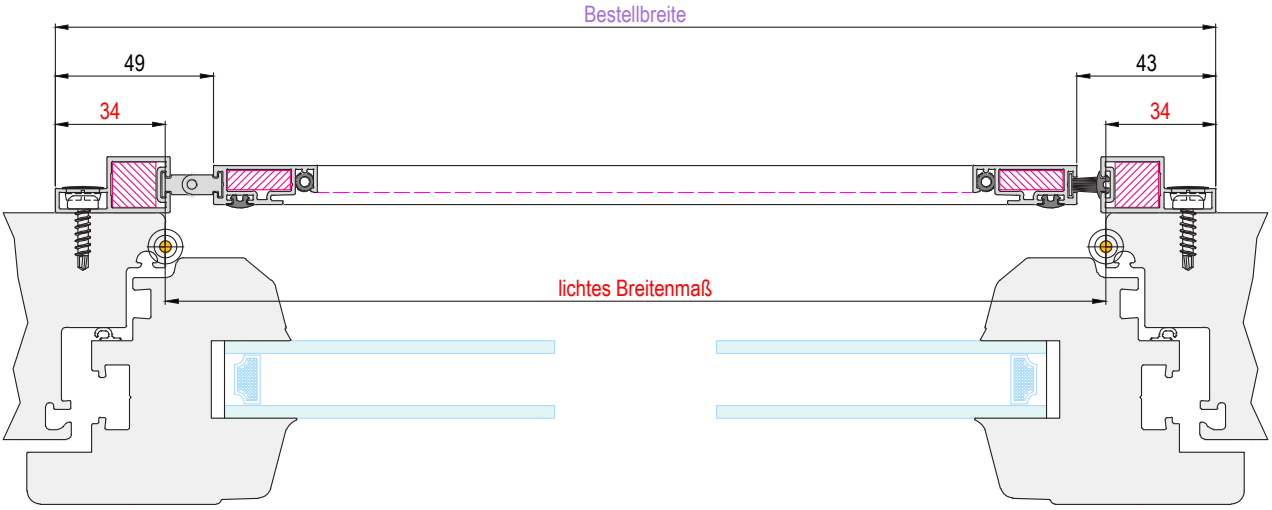


GS-Suntec_IG-Lose_PTF-17-MV_003

PT

## PT - Knopfgriff (optional)

Folgende PendeltürAusführungen sind auch optional mit Knopfgriff und zusätzlicher gewebeteilender Sprosse möglich.

## PTF-07-MV Variationen

Bautiefe 7 mm und Einstand in die Lichte 13 mm.

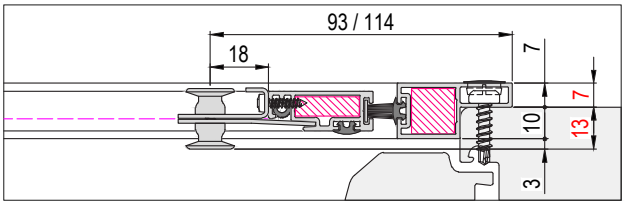


einflügelig

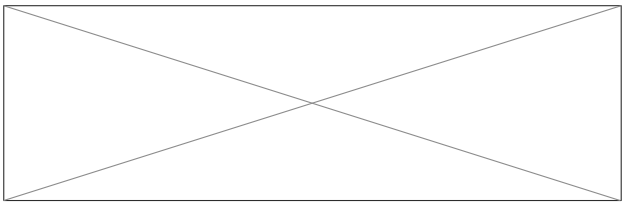

zweiflügelig (aktuell nicht möglich!)

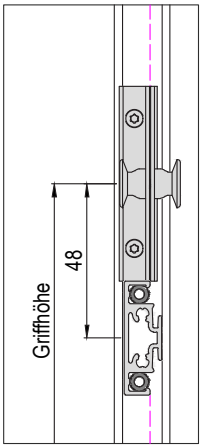


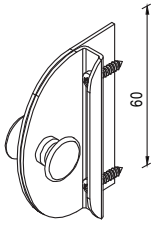


**DT - Knopfgriff Set**

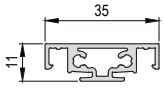


**DT - Sprosse gewebeteilend**
(Art.-Nr.: ILS035A011)

## PTF-17-MV Variationen

Bautiefe 17 mm und Einstand in die Lichte 3 mm.

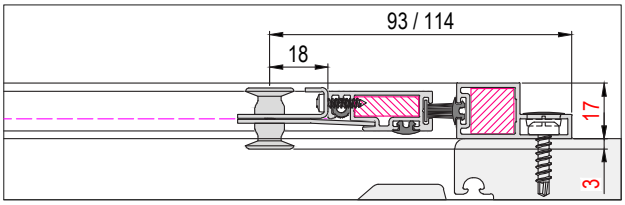


einflügelig

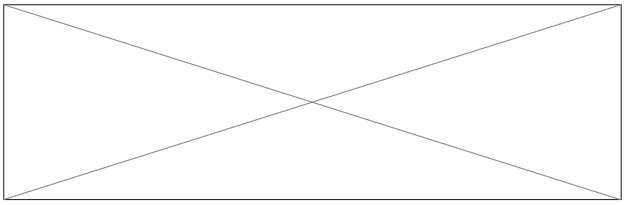

zweiflügelig (aktuell nicht möglich!)

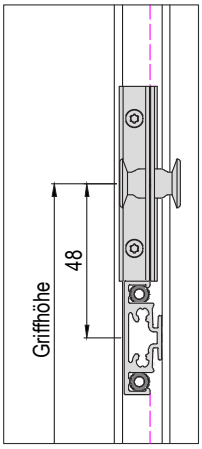


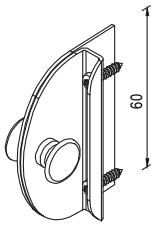


**DT - Knopfgriff Set**

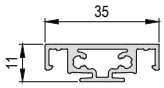


**DT - Sprosse gewebeteilend**
(Art.-Nr.: ILS035A011)

## PTF-17-M Variationen

Bautiefe 17 mm und Einstand in die Lichte 3 mm.

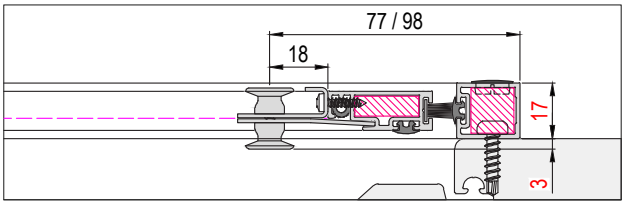


einflügelig

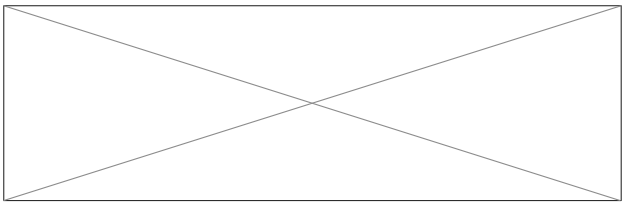

zweiflügelig (aktuell nicht möglich!)

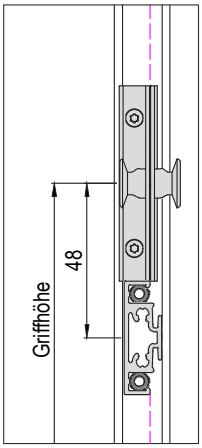


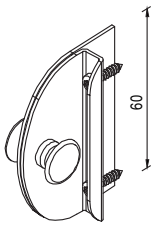


**DT - Knopfgriff Set**

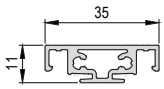


**DT - Sprosse gewebeteilend**
(Art.-Nr.: ILS035A011)

GS-Suntec_IG-Lose_PT_Optional_001

## PT - Katzenklappe (optional)

Folgende PendeltürAusführungen sind auch optional mit einer Katzenklappe möglich.
Standardmäßig mit höheren Sockelblech!

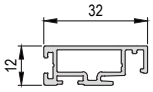


**DT - Flügel Standard**
(Art.-Nr.: ILS032A012)

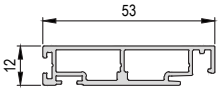


**DT - Flügel Großprofil**
(Art.-Nr.: ILS053A012)

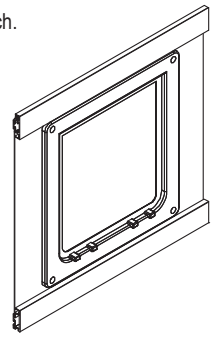

**Vertikalschnitt oben**

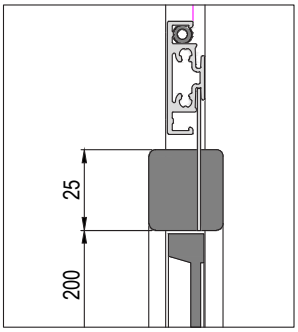


## PTF-07-MV Variationen

Bautiefe 10 mm und Einstand in die Lichte 17 mm.

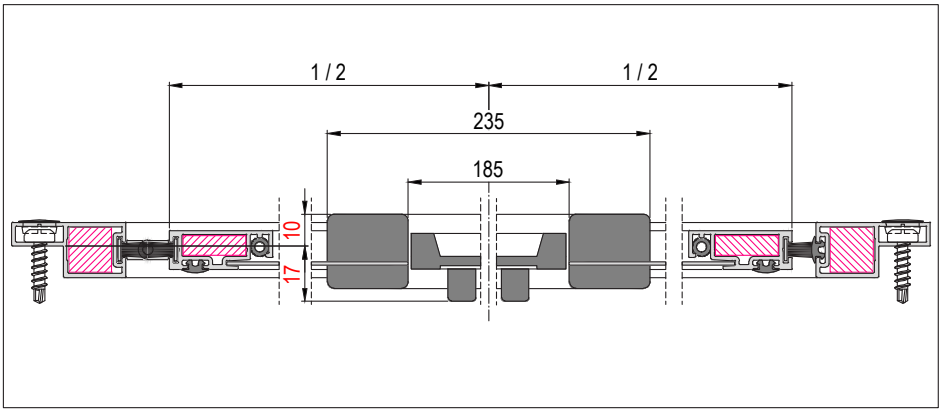


**Vertikalschnitt PTF-07-MV unten**

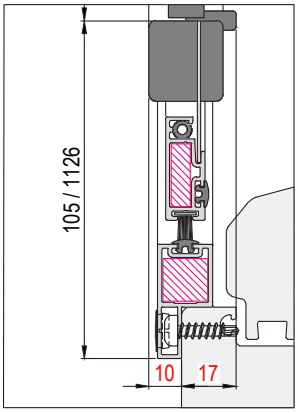


Stocküberschlag 16mm

## PTF-17-M Variationen

Bautiefe 20 mm und Einstand in die Lichte 7 mm.

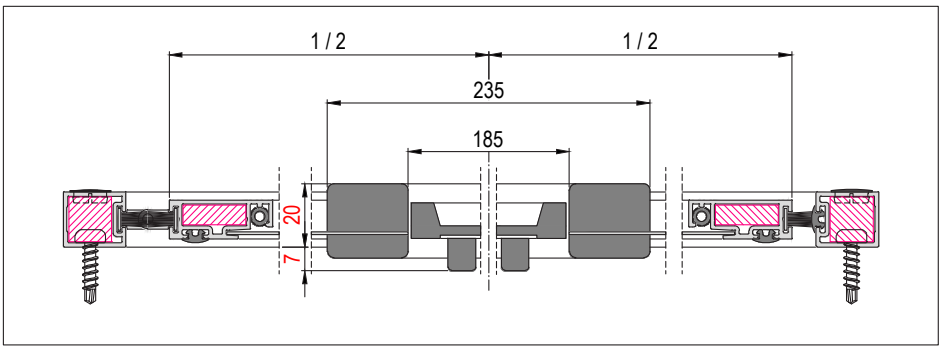


**Vertikalschnitt PTF-17-M unten**

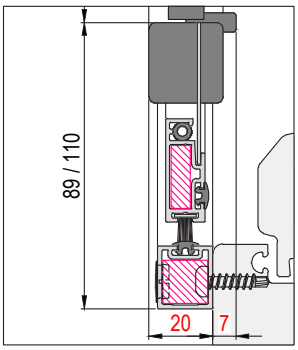


Stocküberschlag 20mm

## PTF-17-MV Variationen

Bautiefe 20 mm und Einstand in die Lichte 7 mm.

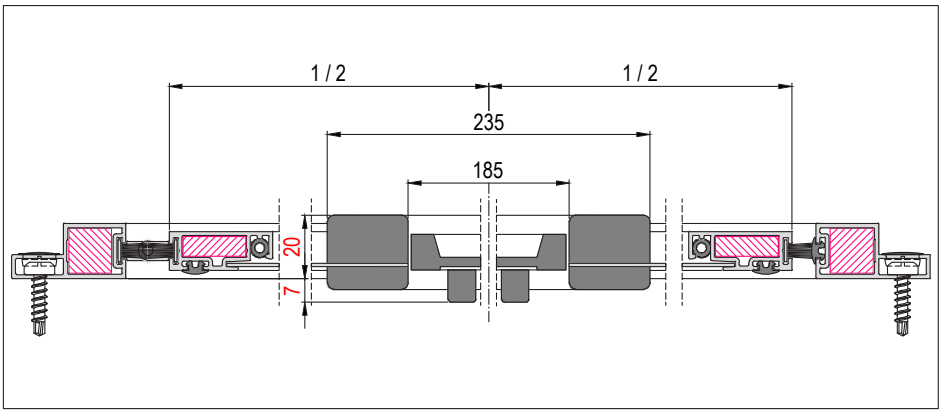


**Vertikalschnitt DTF-17-MV unten**

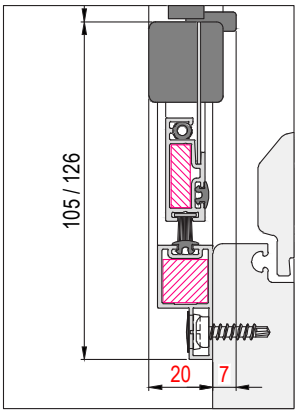


Stocküberschlag 36mm

GS-Suntec_IG-Lose_PT_Optional_002

# D Bestellmaß Diagramm



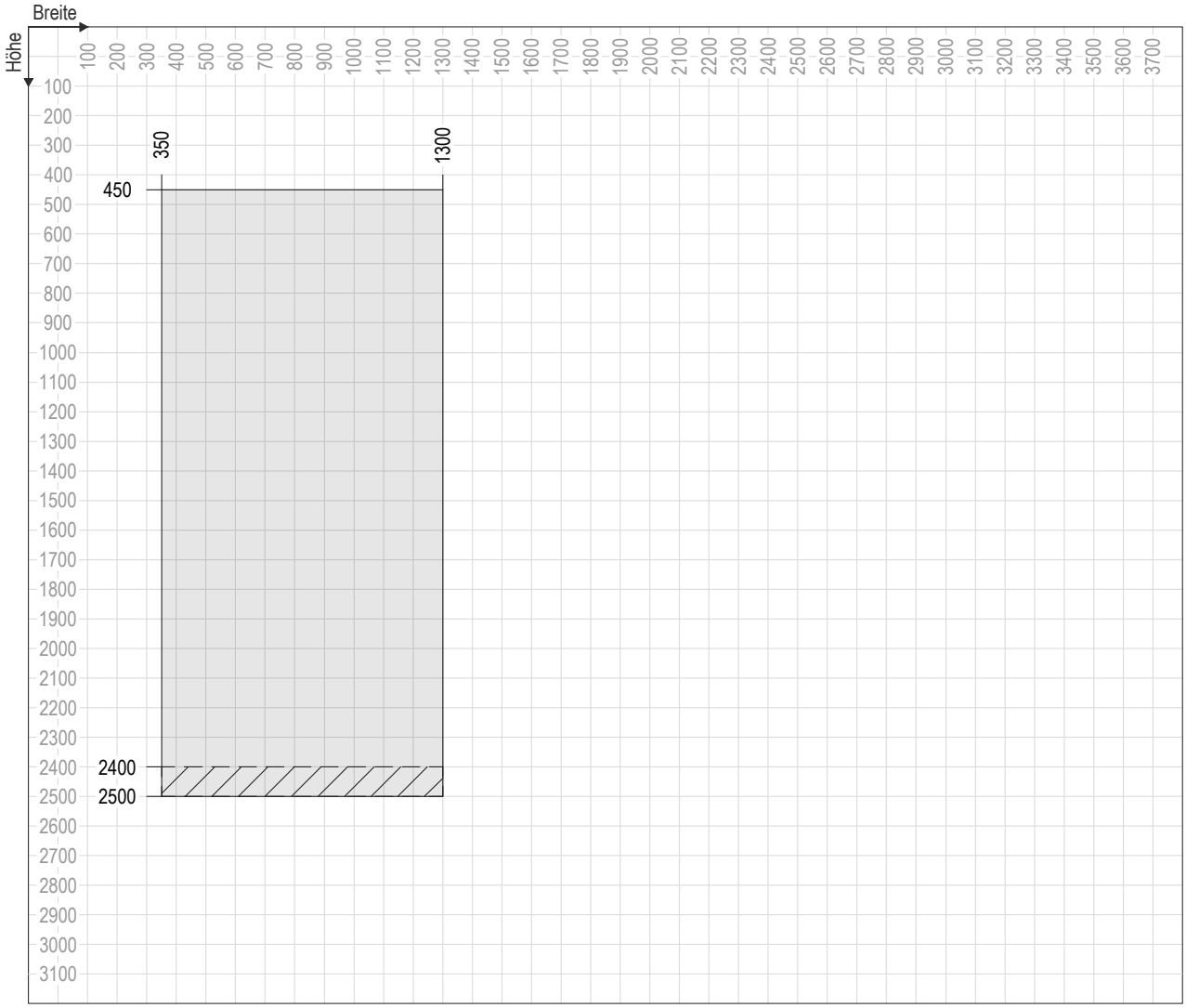


mögliche Bestellmaße (PTF-07-MV, PTF-17-M, PTF-17-MV)

ab hier nur mehr mit Großprofil möglich

Ab folgenden Maßen ist eine waagrechte Sprosse notwendig.

Fiberglas / Premium Gewebe:
ab 1500 mm Höhe
ab 2000 mm Höhe (nur bei Großprofil mit Knopfgriff möglich)

Petscreen / Edelstahlgewebe:
ab 1000 mm Höhe

GS-Suntec_IG-Lose_PT_Bestellmaß_Diagramm_001

***SA - Schiebeanlage (Ansicht von außen)***

SA

Ausführung:

## SAF-18-1

Einflügelig mit SA - Einfachführungsschiene oben und unten.
SA - Flügel Standard oder SA - Flügel Großprofil möglich.
Mit zusätzlichen Stoppern für die bauseitige Montage.

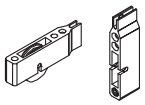

Einsatzgebiet:
Kunststoff- und Aluminiumfenster.
Frontmontage auf vorhandenen Blendrahmen.
Bautiefe: 18 mm
Einstand in die Lichte: 0 mm

Empfohlene Maßpunkte

Bestellmaße:

- Länge Laufschiene = mauerlichte Breite - 2mm
- Bestellbreite = lichtes Breitenmaß + 50mm
- Bestellhöhe = lichtes Höhenmaß + 75mm
- Dichtbürsten = Standard 7mm (optional variabel anführbar)
- oder nach örtlicher Gegebenheit.

**Öffnungsrichtung:**
**(Ansicht von außen)**

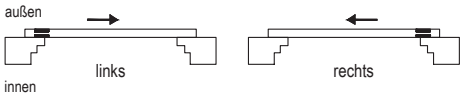


Verwendete Profile

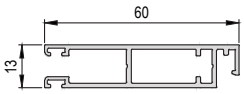


**SA - Flügel Standard**
(Art.-Nr.: ILS060A013)

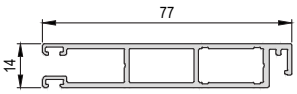


**SA - Flügel Großprofil**
(Art.-Nr.: ILS077A014)

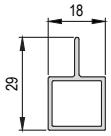


**SA - Einfachführungsschiene**
(Art.-Nr.: ILS034A017)

Vertikalschnitt

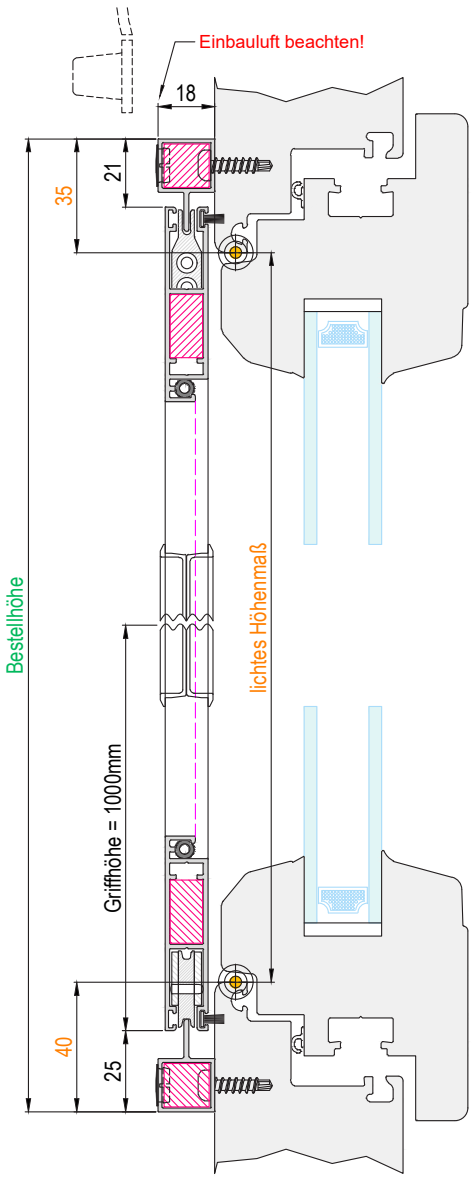


Horizontalschnitt

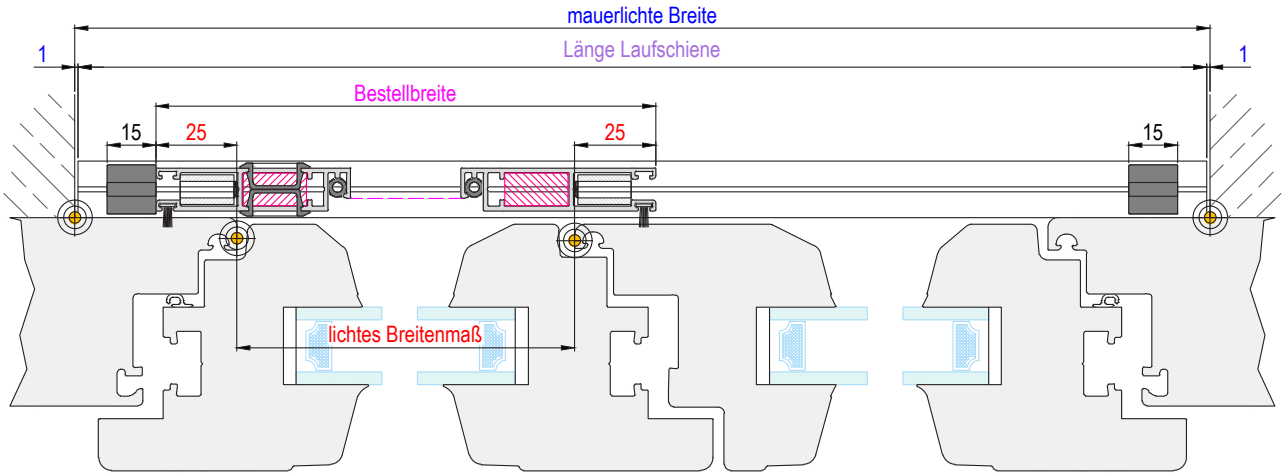


GS-Suntec_IG-Lose_SAF-18_001

Ausführung:

## SAF-18-2

Zweiflügelig mit SA - Einfachführungsschiene oben und unten.
SA - Flügel Standard oder SA - Flügel Großprofil möglich.
Mit zusätzlichen Stoppern für die bauseitige Montage.

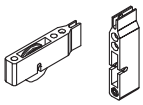

Einsatzgebiet:
Kunststoff- und Aluminiumfenster.
Frontmontage auf vorhandenen Blendrahmen.
Bautiefe: 18 mm
Einstand in die Lichte: 0 mm

Empfohlene Maßpunkte

Bestellmaße:

- Länge Laufschiene = mauerlichte Breite - 2mm
- Bestellbreite = lichtes Breitenmaß + 50mm
- Bestellhöhe = lichtes Höhenmaß + 75mm
- Dichtbürsten = Standard 7mm (optional variabel anführbar)
- oder nach örtlicher Gegebenheit.

**Öffnungsrichtung:**
**(Ansicht von außen)**

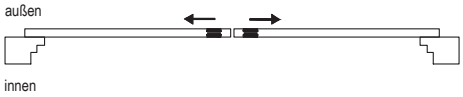


Verwendete Profile

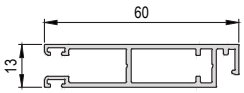


**SA - Flügel Standard**
(Art.-Nr.: ILS060A013)

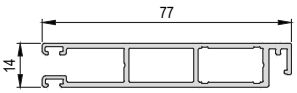


**SA - Flügel Großprofil**
(Art.-Nr.: ILS077A014)

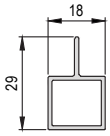


**SA - Einfachführungsschiene**
(Art.-Nr.: ILS034A017)

Vertikalschnitt

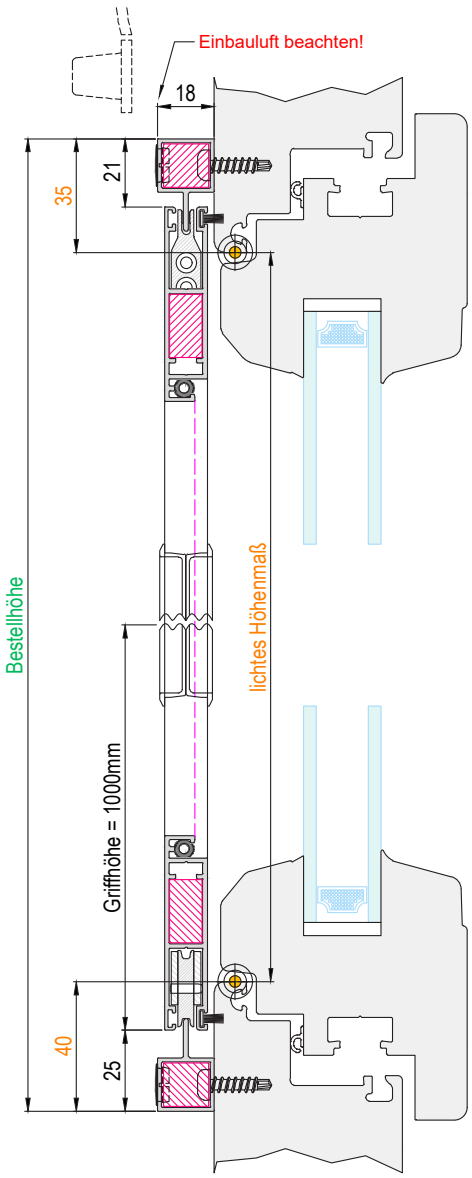


Horizontalschnitt

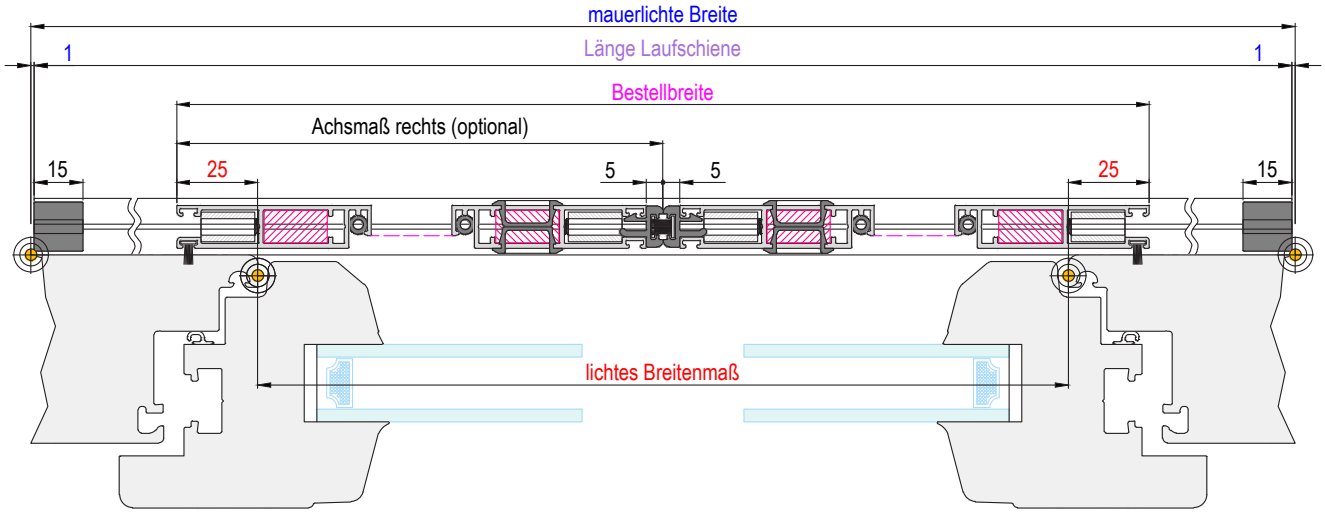


GS-Suntec_IG-Lose_SAF-18_002

SA

Ausführung:

## SAF-18-1-B

Einflügelig mit SA - Einfachführungsschiene und Bodenflachschiene.
SA - Flügel Standard oder SA - Flügel Großprofil möglich.
Mit zusätzlichen Stoppern für die bauseitige Montage.

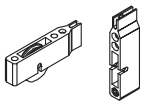

Einsatzgebiet:
Kunststoff- und Aluminiumfenster.
Frontmontage auf vorhandenen Blendrahmen.
Bautiefe: 18 mm
Einstand in die Lichte: 0 mm

Empfohlene Maßpunkte

Bestellmaße:

- Länge Laufschiene = mauerlichte Breite - 2mm
- Bestellbreite = lichtes Breitenmaß + 50mm
- Bestellhöhe = lichtes Höhenmaß + 35mm
- Dichtbürsten = Standard 7mm (optional variabel anführbar)
- oder nach örtlicher Gegebenheit.

**Öffnungsrichtung:**
**(Ansicht von außen)**

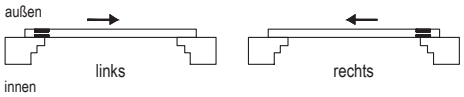


Verwendete Profile

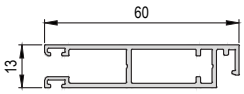


**SA - Flügel Standard**
(Art.-Nr.: ILS060A013)

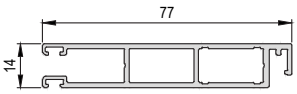


**SA - Flügel Großprofil**
(Art.-Nr.: ILS077A014)

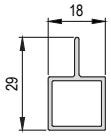


**SA - Einfachführungsschiene**
(Art.-Nr.: ILS034A017)

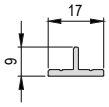


**SA - Bodenflachschiene einf.**
(Art.-Nr.: ILS017A007)

Vertikalschnitt

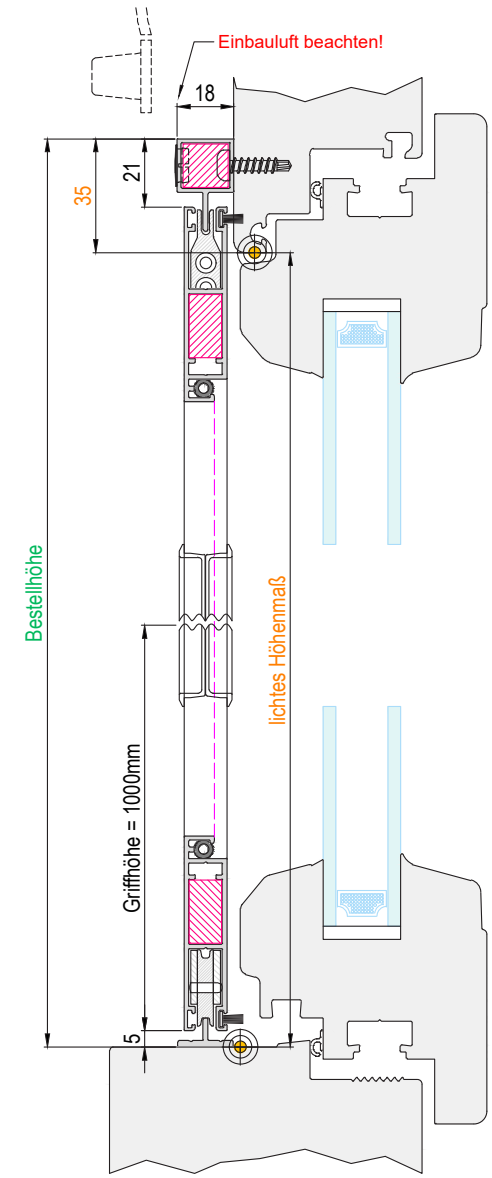


Horizontalschnitt

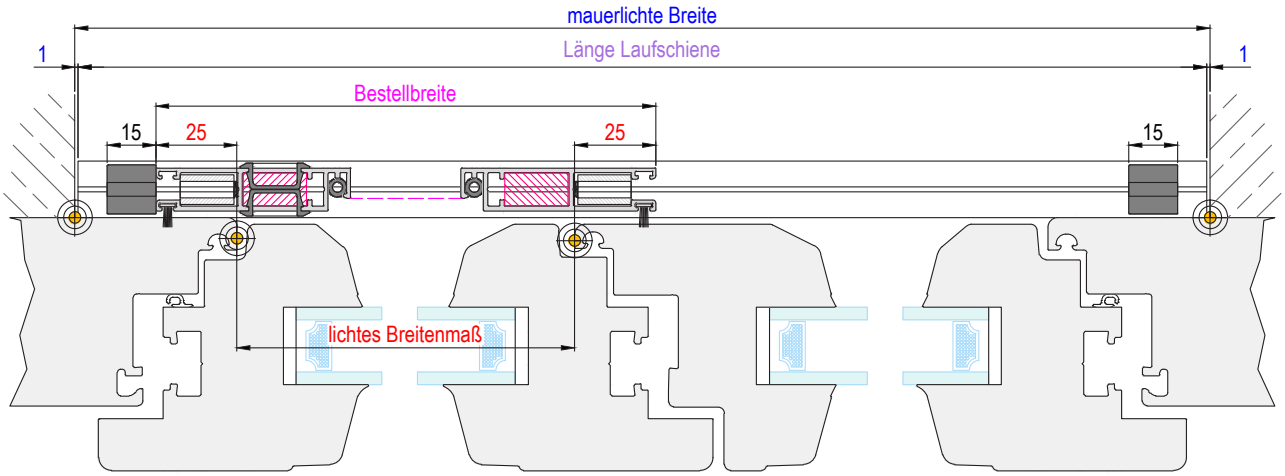


GS-Suntec_IG-Lose_SAF-18_003

Ausführung:

## SAF-18-2-B

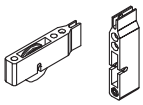

Zweiflügelig mit SA - Einfachführungsschiene und Bodenflachschiene.
SA - Flügel Standard oder SA - Flügel Großprofil möglich.
Mit zusätzlichen Stoppern für die bauseitige Montage.

Einsatzgebiet:
Kunststoff- und Aluminiumfenster.
Frontmontage auf vorhandenen Blendrahmen.
Bautiefe: 18 mm
Einstand in die Lichte: 0 mm

Empfohlene Maßpunkte

Bestellmaße:

| | | | |
|---|---|---|---|
| Länge Laufschiene | = | mauerlichte Breite | - 2mm |
| Bestellbreite | = | lichtes Breitenmaß | + 50mm |
| Bestellhöhe | = | lichtes Höhenmaß | + 35mm |
| Dichtbürsten | = | Standard 7mm (optional variabel anführbar) | |
| oder nach örtlicher Gegebenheit. | | | |

**Öffnungsrichtung:**
**(Ansicht von außen)**

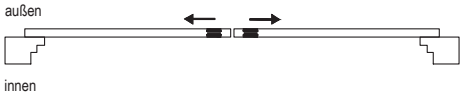


Verwendete Profile

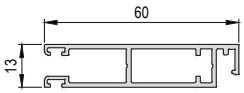


**SA - Flügel Standard**
(Art.-Nr.: ILS060A013)

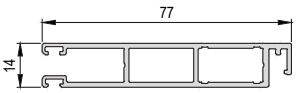


**SA - Flügel Großprofil**
(Art.-Nr.: ILS077A014)

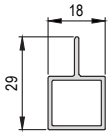


**SA - Einfachführungsschiene**
(Art.-Nr.: ILS034A017)

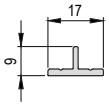


**SA - Bodenflachschiene einf.**
(Art.-Nr.: ILS017A007)

Vertikalschnitt

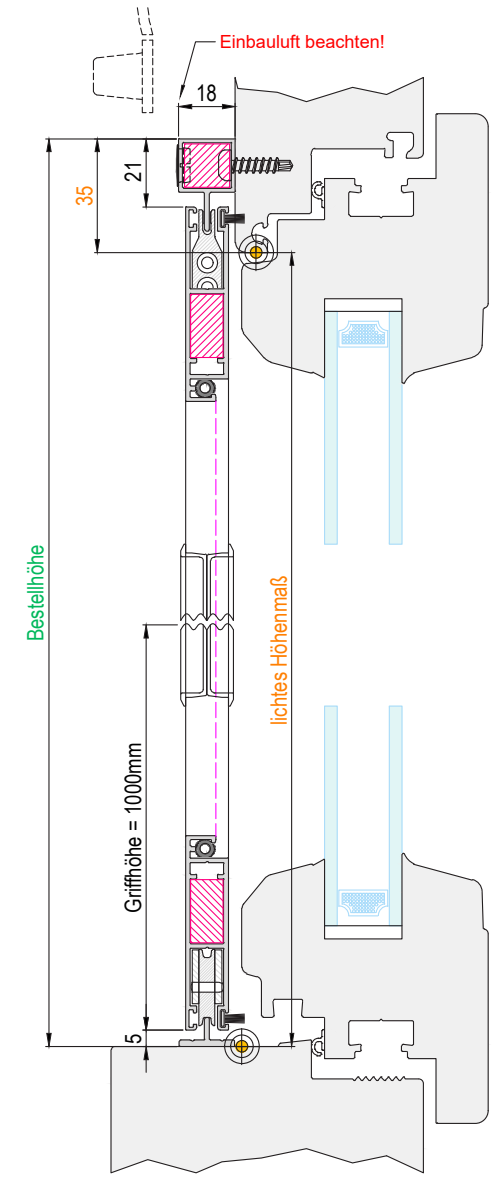


Horizontalschnitt

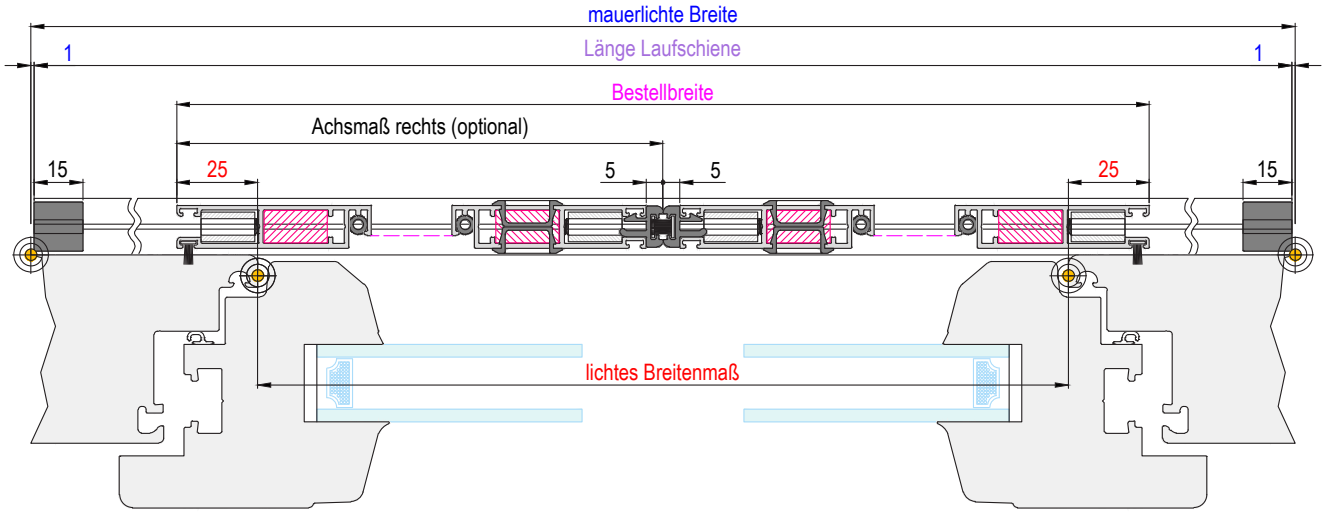


GS-Suntec_IG-Lose_SAF-18_004

SA

Ausführung:

## SAF-18-1-M

Einflügelig mit umlaufenden Montagerahmen.
SA - Flügel Standard oder SA - Flügel Großprofil möglich.

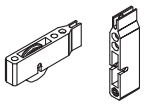

Einsatzgebiet:
Kunststoff- und Aluminiumfenster.
Frontmontage auf vorhandenen Blendrahmen.
Bautiefe: 18 mm
Einstand in die Lichte: 0 mm

Empfohlene Maßpunkte

Bestellmaße:

- Bestellbreite = lichtes Breitenmaß + 60mm
- Bestellhöhe = lichtes Höhenmaß + 75mm
- Dichtbürsten = Standard 7mm (optional variabel anführbar)
- oder nach örtlicher Gegebenheit.

**Öffnungsrichtung:**
**(Ansicht von außen)**

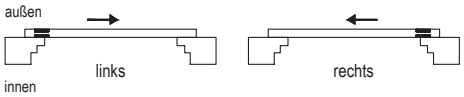


Verwendete Profile

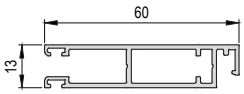


**SA - Flügel Standard**
(Art.-Nr.: ILS060A013)

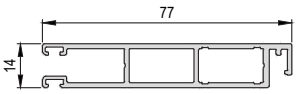


**SA - Flügel Großprofil**
(Art.-Nr.: ILS077A014)

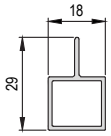


**SA - Einfachführungsschiene**
(Art.-Nr.: ILS034A017)

Vertikalschnitt

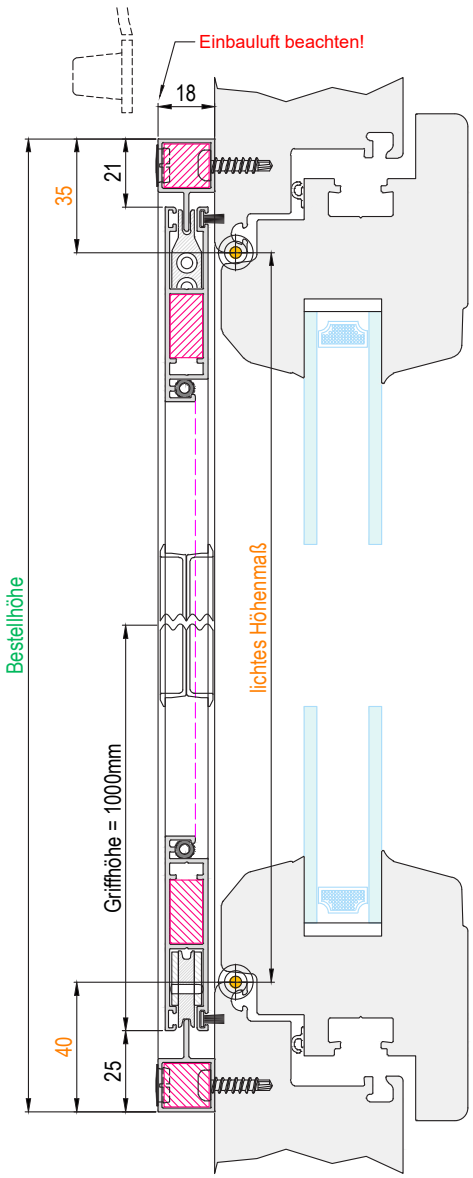


Horizontalschnitt

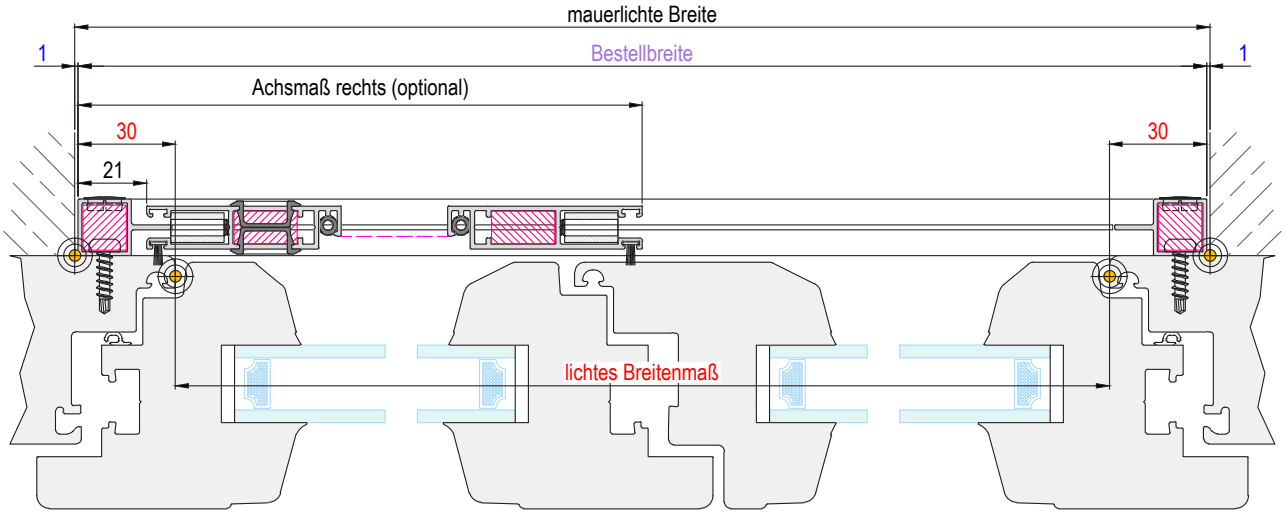


GS-Suntec_IG-Lose_SAF-18-M_001

Ausführung:

## SAF-18-2-M

Zweiflügelig mit umlaufenden Montagerahmen.
SA - Flügel Standard oder SA - Flügel Großprofil möglich.

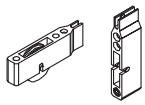

Einsatzgebiet:
Kunststoff- und Aluminiumfenster.
Frontmontage auf vorhandenen Blendrahmen.
Bautiefe: 18 mm
Einstand in die Lichte: 0 mm

Empfohlene Maßpunkte

Bestellmaße:

- Bestellbreite = mauerlichte Breite - 2mm
- Breite Flügel = lichtes Breitenmaß + 50mm
- Bestellhöhe = lichtes Höhenmaß + 75mm
- Dichtbürsten = Standard 7mm (optional variabel anführbar)
- oder nach örtlicher Gegebenheit.

**Öffnungsrichtung:**
**(Ansicht von außen)**

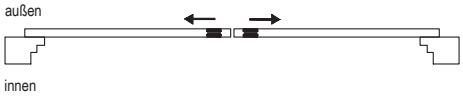


Verwendete Profile

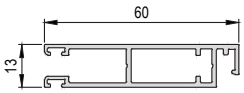


**SA - Flügel Standard**
(Art.-Nr.: ILS060A013)

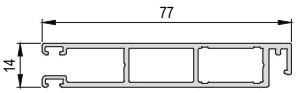


**SA - Flügel Großprofil**
(Art.-Nr.: ILS077A014)

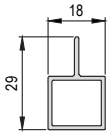


**SA - Einfachführungsschiene**
(Art.-Nr.: ILS034A017)

Vertikalschnitt

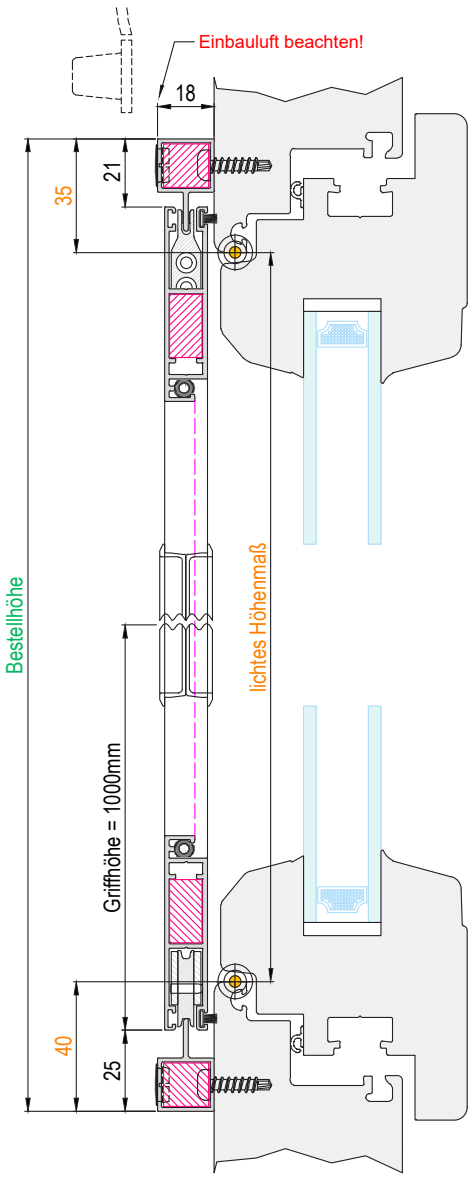


Horizontalschnitt

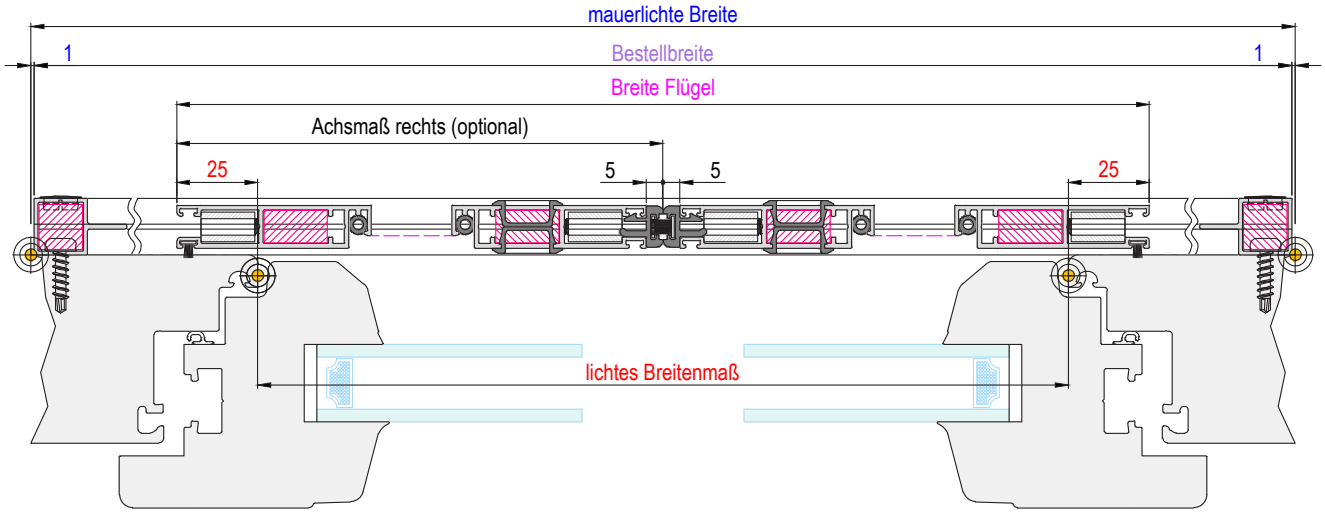


GS-Suntec_IG-Lose_SAF-18-M_002

SA

Ausführung:

## SAF-18-1-MB

Einflügelig mit Montagerahmen und Bodenflachschiene.
SA - Flügel Standard oder SA - Flügel Großprofil möglich.

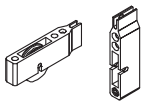

Einsatzgebiet:
Kunststoff- und Aluminiumfenster.
Frontmontage auf vorhandenen Blendrahmen.
Bautiefe: 18 mm
Einstand in die Lichte: 0 mm

Empfohlene Maßpunkte

Bestellmaße:

- Bestellbreite = lichtes Breitenmaß + 60mm
- Bestellhöhe = lichtes Höhenmaß + 35mm
- Dichtbürsten = Standard 7mm (optional variabel anführbar)
- oder nach örtlicher Gegebenheit.

**Öffnungsrichtung:**
**(Ansicht von außen)**

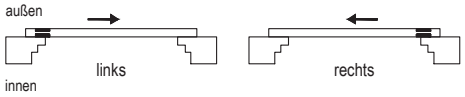


Verwendete Profile

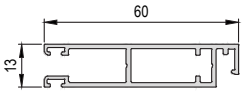


**SA - Flügel Standard**
(Art.-Nr.: ILS060A013)

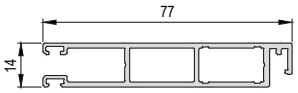


**SA - Flügel Großprofil**
(Art.-Nr.: ILS077A014)

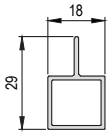


**SA - Einfachführungsschiene**
(Art.-Nr.: ILS034A017)

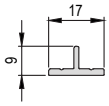


**SA - Bodenflachschiene einf.**
(Art.-Nr.: ILS017A007)

Vertikalschnitt

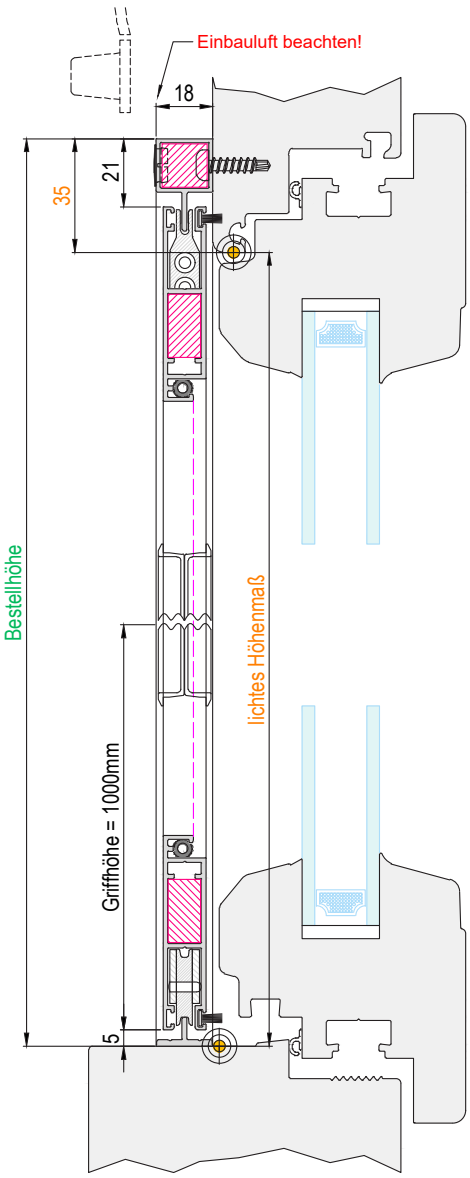


Horizontalschnitt

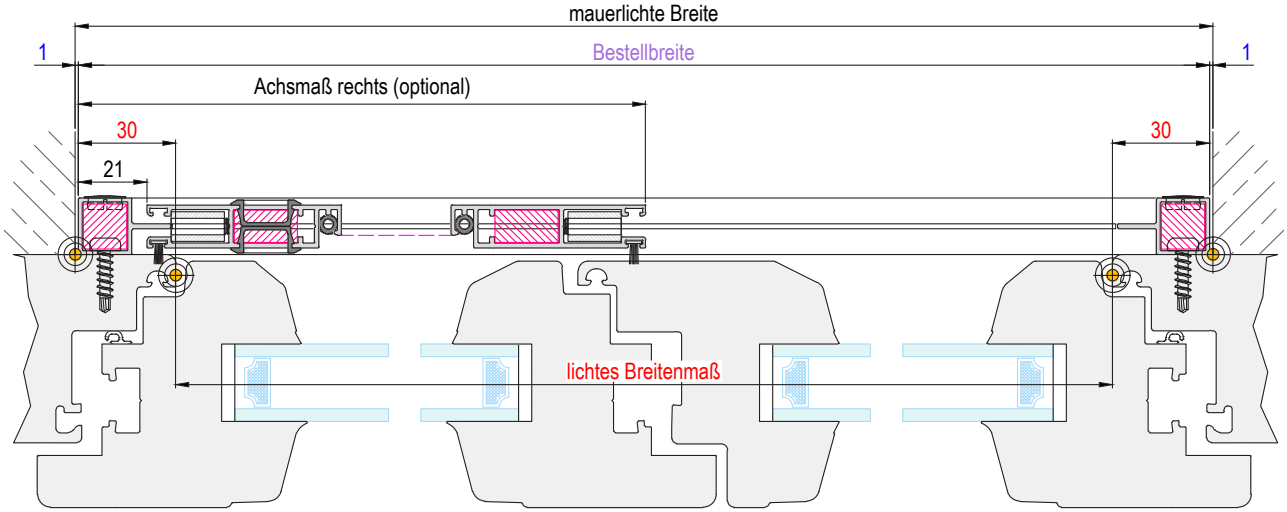


GS-Suntec_IG-Lose_SAF-18-M_003

Ausführung:

## SAF-18-2-MB

Zweiflügelig mit Montagerahmen und Bodenflachschiene.
SA - Flügel Standard oder SA - Flügel Großprofil möglich.

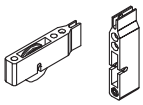

Einsatzgebiet:
Kunststoff- und Aluminiumfenster.
Frontmontage auf vorhandenen Blendrahmen.
Bautiefe: 18 mm
Einstand in die Lichte: 0 mm

Empfohlene Maßpunkte

Bestellmaße:

- Bestellbreite = mauerlichte Breite - 2mm
- Breite Flügel = lichtes Breitenmaß + 50mm
- Bestellhöhe = lichtes Höhenmaß + 35mm
- Dichtbürsten = Standard 7mm (optional variabel anführbar)
- oder nach örtlicher Gegebenheit.

**Öffnungsrichtung:**
**(Ansicht von außen)**

Verwendete Profile

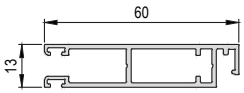


**SA - Flügel Standard**
(Art.-Nr.: ILS060A013)

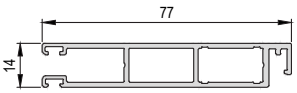


**SA - Flügel Großprofil**
(Art.-Nr.: ILS077A014)

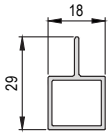


**SA - Einfachführungsschiene**
(Art.-Nr.: ILS034A017)

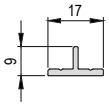


**SA - Bodenflachschiene einf.**
(Art.-Nr.: ILS017A007)

Vertikalschnitt

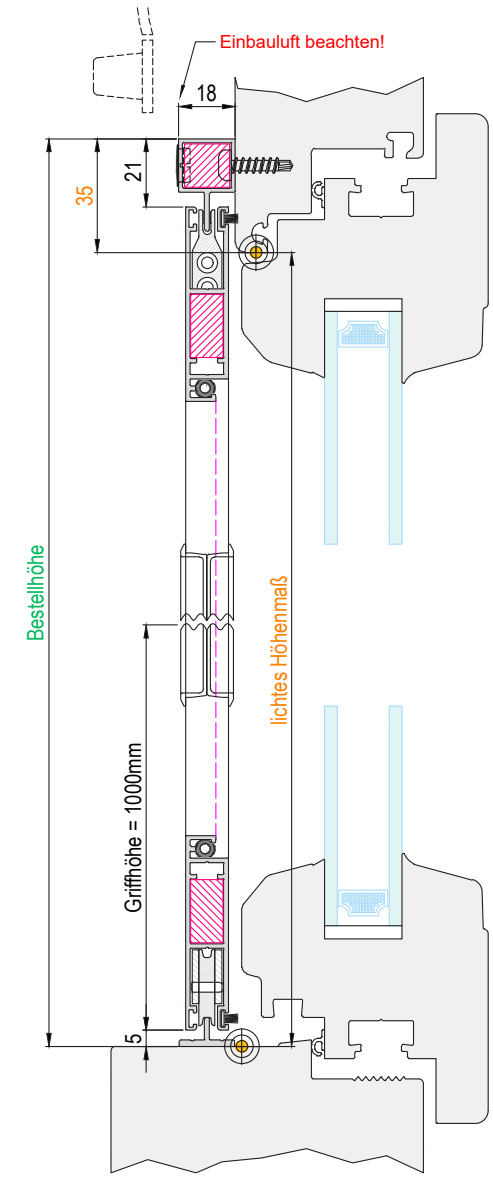


Horizontalschnitt

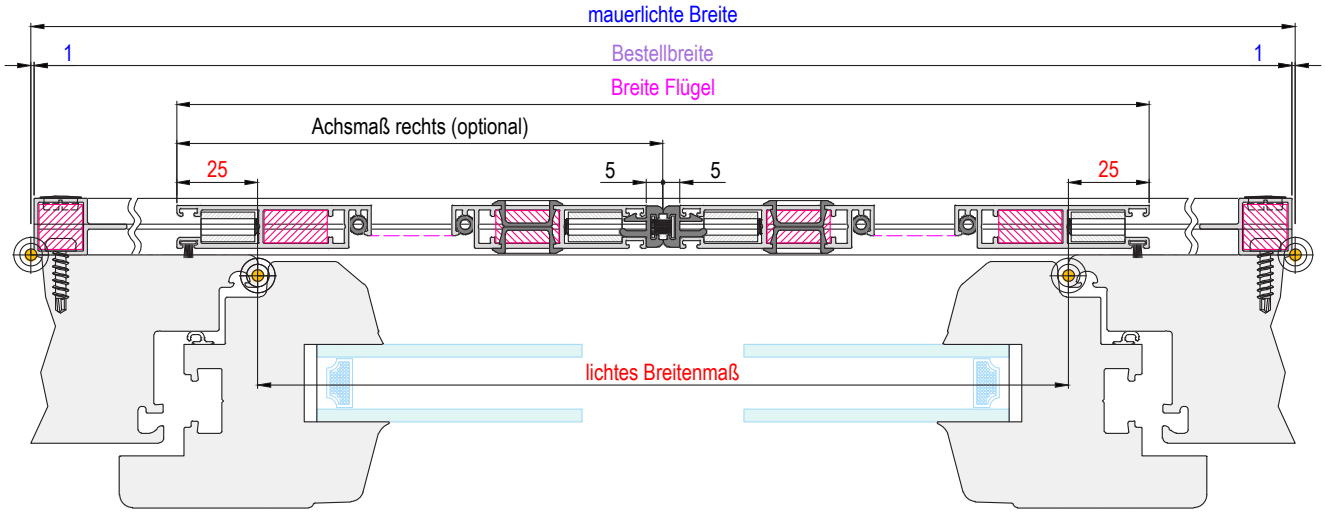


GS-Suntec_IG-Lose_SAF-18-M_004

SA

Ausführung:

## SAF-33-1-M

Einflügelig mit umlaufenden Montagerahmen.
SA - Flügel Standard oder SA - Flügel Großprofil möglich.

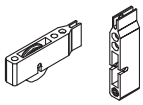

Einsatzgebiet:
Kunststoff- und Aluminiumfenster.
Frontmontage auf vorhandenen Blendrahmen.
Bautiefe: 25 mm
Einstand in die Lichte: 0 mm

Empfohlene Maßpunkte

Bestellmaße:

- Bestellbreite = lichtes Breitenmaß + 60mm
- Bestellhöhe = lichtes Höhenmaß + 60mm
- Dichtbürsten = Standard 7mm (optional variabel anführbar)
- oder nach örtlicher Gegebenheit.

**Öffnungsrichtung:**
**(Ansicht von außen)**

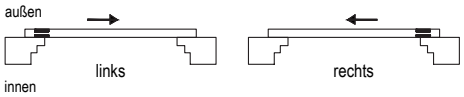


Verwendete Profile

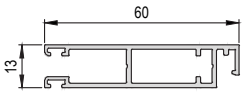


**SA - Flügel Standard**
(Art.-Nr.: ILS060A013)

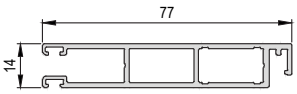


**SA - Flügel Großprofil**
(Art.-Nr.: ILS077A014)

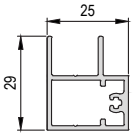


**SA - Doppelführungsschiene**
(Art.-Nr.: ILS034A025)

Vertikalschnitt

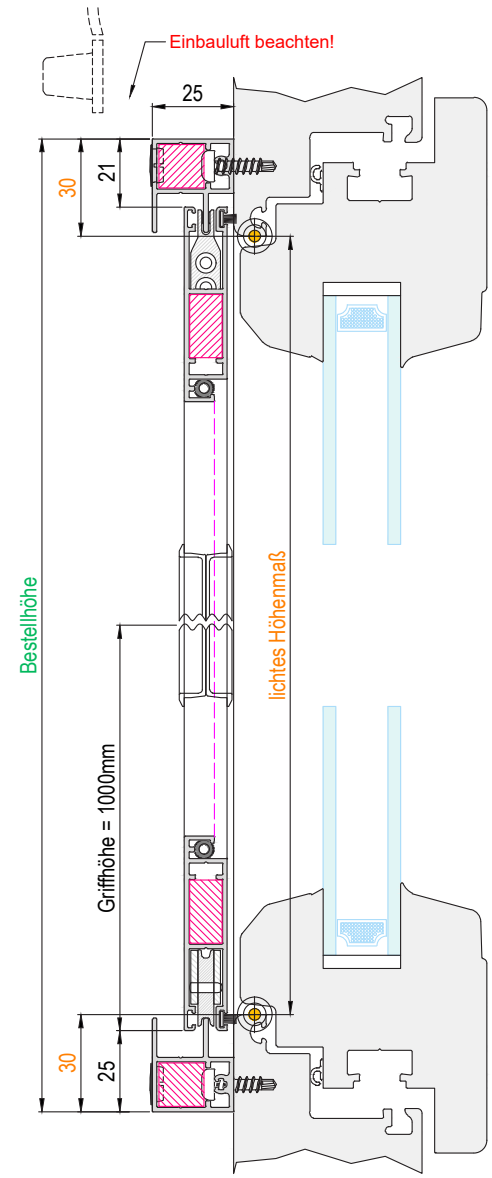


Horizontalschnitt

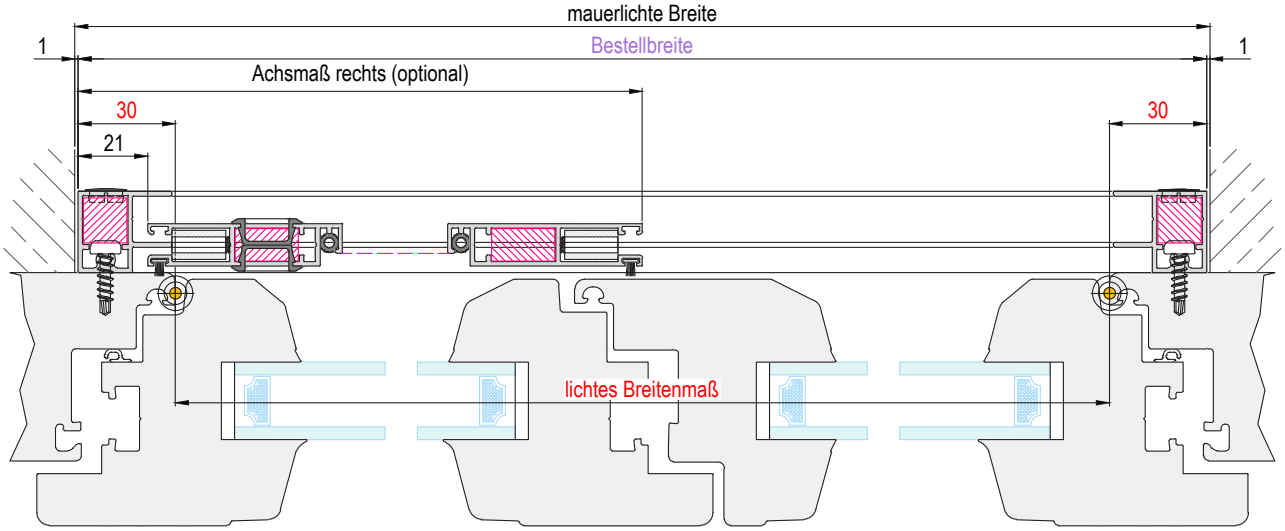


GS-Suntec_IG-Lose_SAF-33-M_001

Ausführung:

## SAF-33-2-M

Zweiflügelig mit umlaufenden Montagerahmen.
SA - Flügel Standard oder SA - Flügel Großprofil möglich.

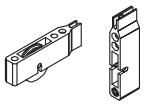

Einsatzgebiet:
Kunststoff- und Aluminiumfenster.
Frontmontage auf vorhandenen Blendrahmen.
Bautiefe: 33 mm
Einstand in die Lichte: 0 mm

Empfohlene Maßpunkte

Bestellmaße:

- Bestellbreite = lichtes Breitenmaß + 60mm
- Bestellhöhe = lichtes Höhenmaß + 60mm
- Dichtbürsten = Standard 7mm (optional variabel anführbar)
- oder nach örtlicher Gegebenheit.

**Öffnungsrichtung:**
**(Ansicht von außen)**

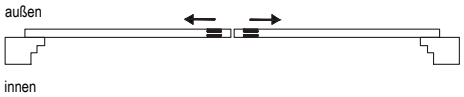


Verwendete Profile

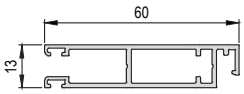


**SA - Flügel Standard**
(Art.-Nr.: ILS060A013)

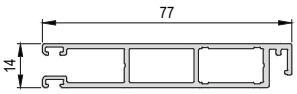


**SA - Flügel Großprofil**
(Art.-Nr.: ILS077A014)

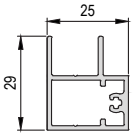


**SA - Doppelführungsschiene**
(Art.-Nr.: ILS034A025)

Vertikalschnitt

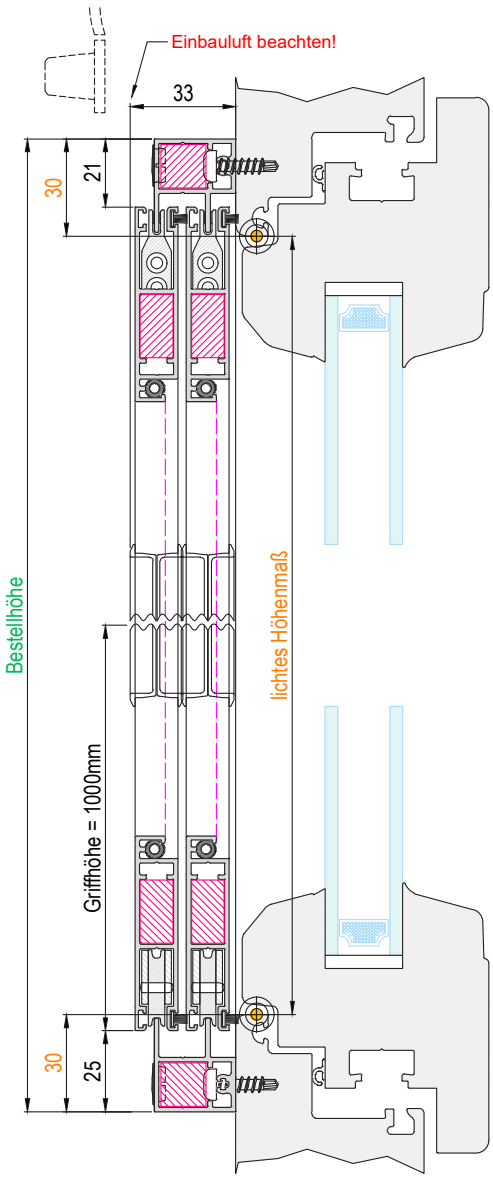


Horizontalschnitt

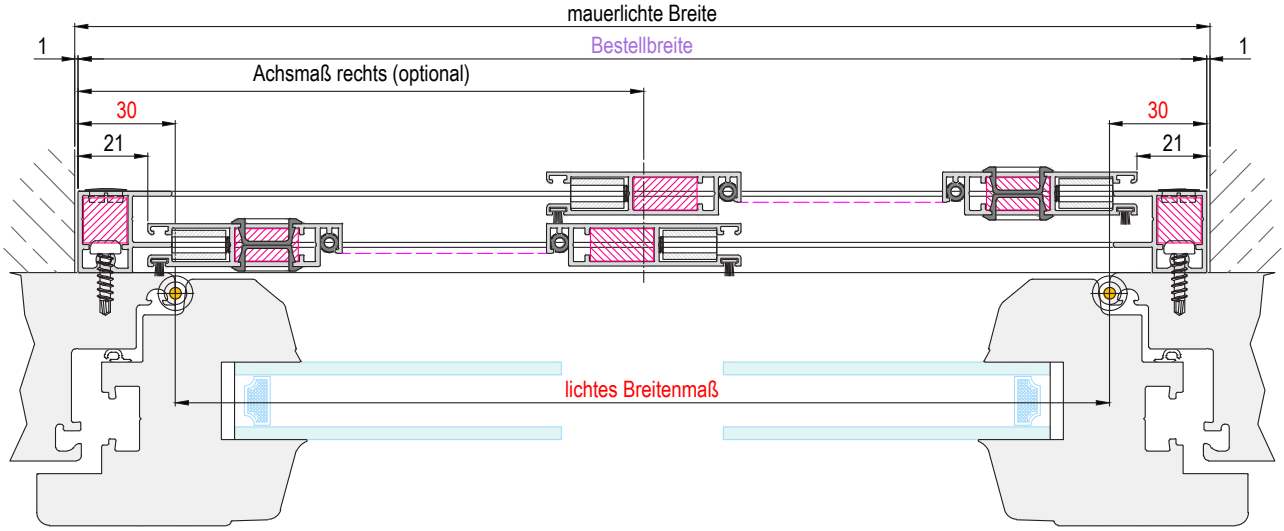


GS-Suntec_IG-Lose_SAF-33-M_002

SA

Ausführung:

## SAF-33-1-MB

Einflügelig mit Montagerahmen und Bodenflachschiene.
SA - Flügel Standard oder SA - Flügel Großprofil möglich.

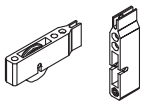

Einsatzgebiet:
Kunststoff- und Aluminiumfenster.
Frontmontage auf vorhandenen Blendrahmen.
Bautiefe: 25 mm
Einstand in die Lichte: 0 mm

Empfohlene Maßpunkte

Bestellmaße:

- Bestellbreite = lichtes Breitenmaß + 60mm
- Bestellhöhe = lichtes Höhenmaß + 30mm
- Dichtbürsten = Standard 7mm (optional variabel anführbar)
- oder nach örtlicher Gegebenheit.

**Öffnungsrichtung:**
**(Ansicht von außen)**

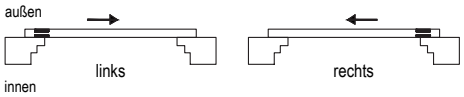


Verwendete Profile

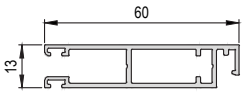


**SA - Flügel Standard**
(Art.-Nr.: ILS060A013)

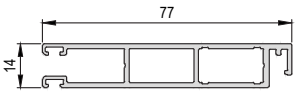


**SA - Flügel Großprofil**
(Art.-Nr.: ILS077A014)

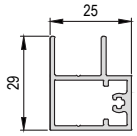


**SA - Doppelführungsschiene**
(Art.-Nr.: ILS034A025)

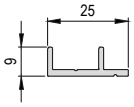


**SA - Bodenflachschiene dopp.**
(Art.-Nr.: ILS025A013)

Vertikalschnitt

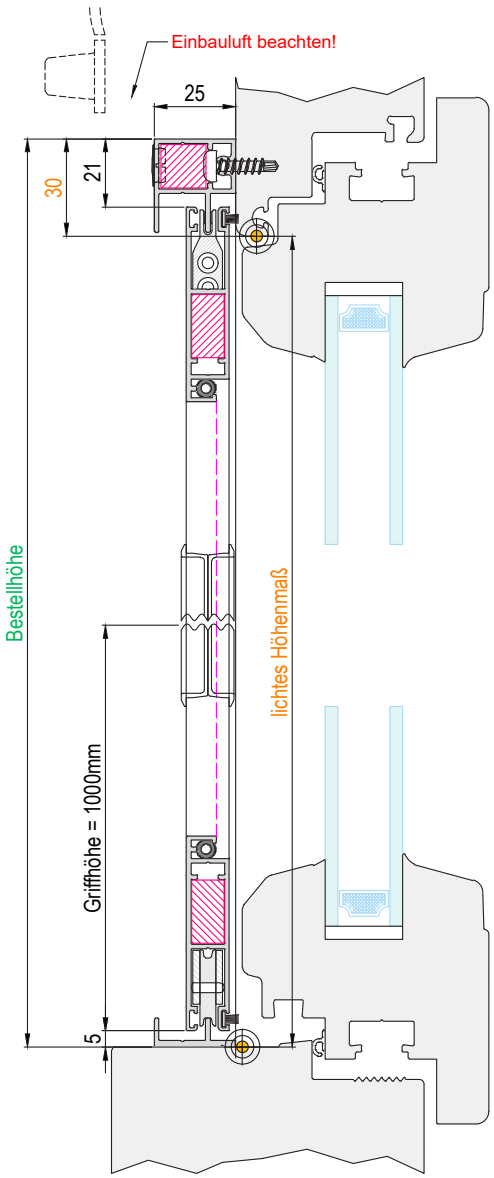


Horizontalschnitt

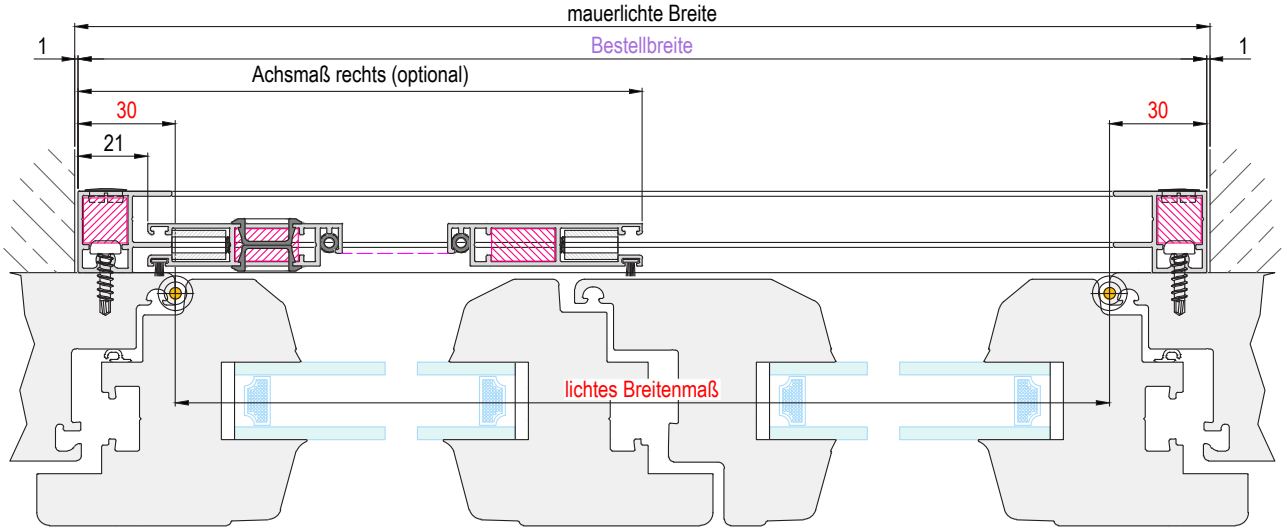


GS-Suntec_IG-Lose_SAF-33-M_003

Ausführung:

## SAF-33-2-MB

Zweiflügelig mit Montagerahmen und Bodenflachschiene.
SA - Flügel Standard oder SA - Flügel Großprofil möglich.

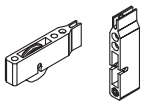

Einsatzgebiet:
Kunststoff- und Aluminiumfenster.
Frontmontage auf vorhandenen Blendrahmen.
Bautiefe: 33 mm
Einstand in die Lichte: 0 mm

Empfohlene Maßpunkte

Bestellmaße:

- Bestellbreite = lichtes Breitenmaß + 60mm
- Bestellhöhe = lichtes Höhenmaß + 30mm
- Dichtbürsten = Standard 7mm (optional variabel anführbar)
- oder nach örtlicher Gegebenheit.

**Öffnungsrichtung:**
**(Ansicht von außen)**

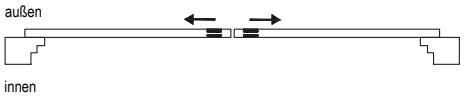


Verwendete Profile

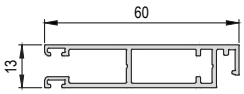


**SA - Flügel Standard**
(Art.-Nr.: ILS060A013)

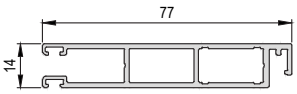


**SA - Flügel Großprofil**
(Art.-Nr.: ILS077A014)

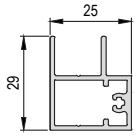


**SA - Doppelführungsschiene**
(Art.-Nr.: ILS034A025)

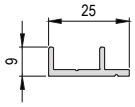


**SA - Bodenflachschiene dopp.**
(Art.-Nr.: ILS025A013)

Vertikalschnitt

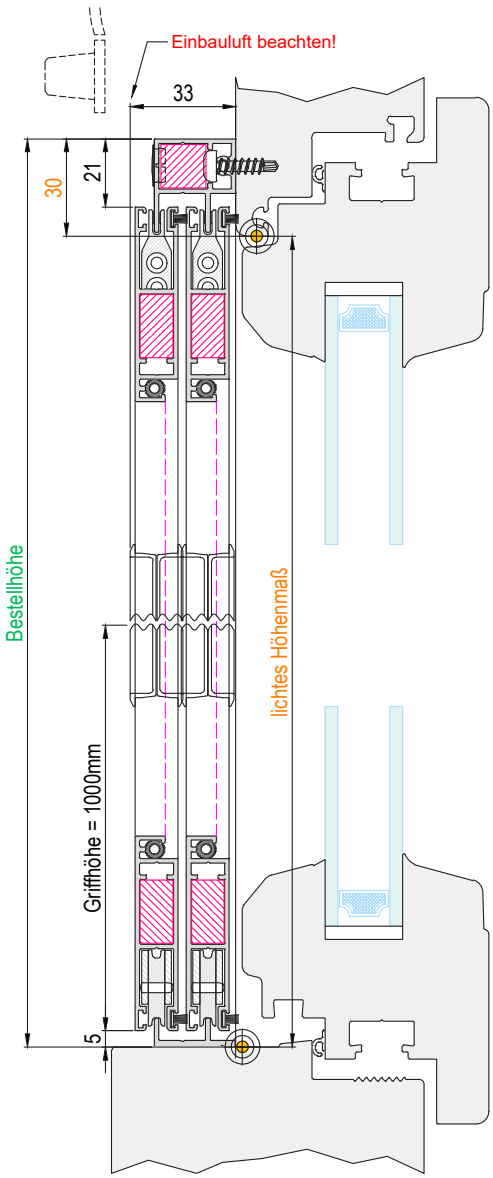


Horizontalschnitt

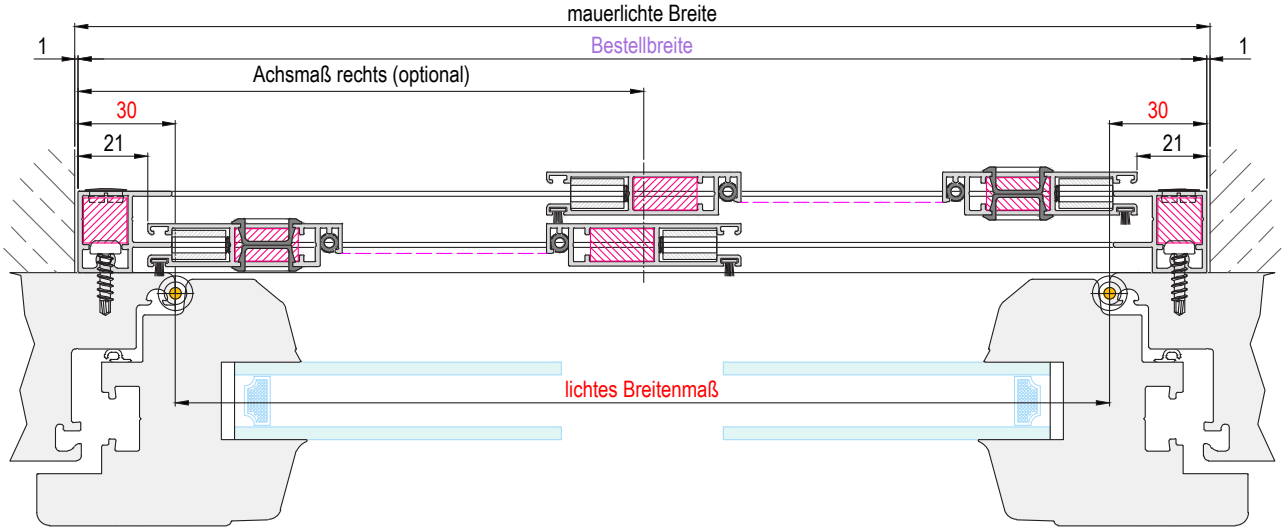


GS-Suntec_IG-Lose_SAF-33-M_004

# D Bestellmaß Diagramm



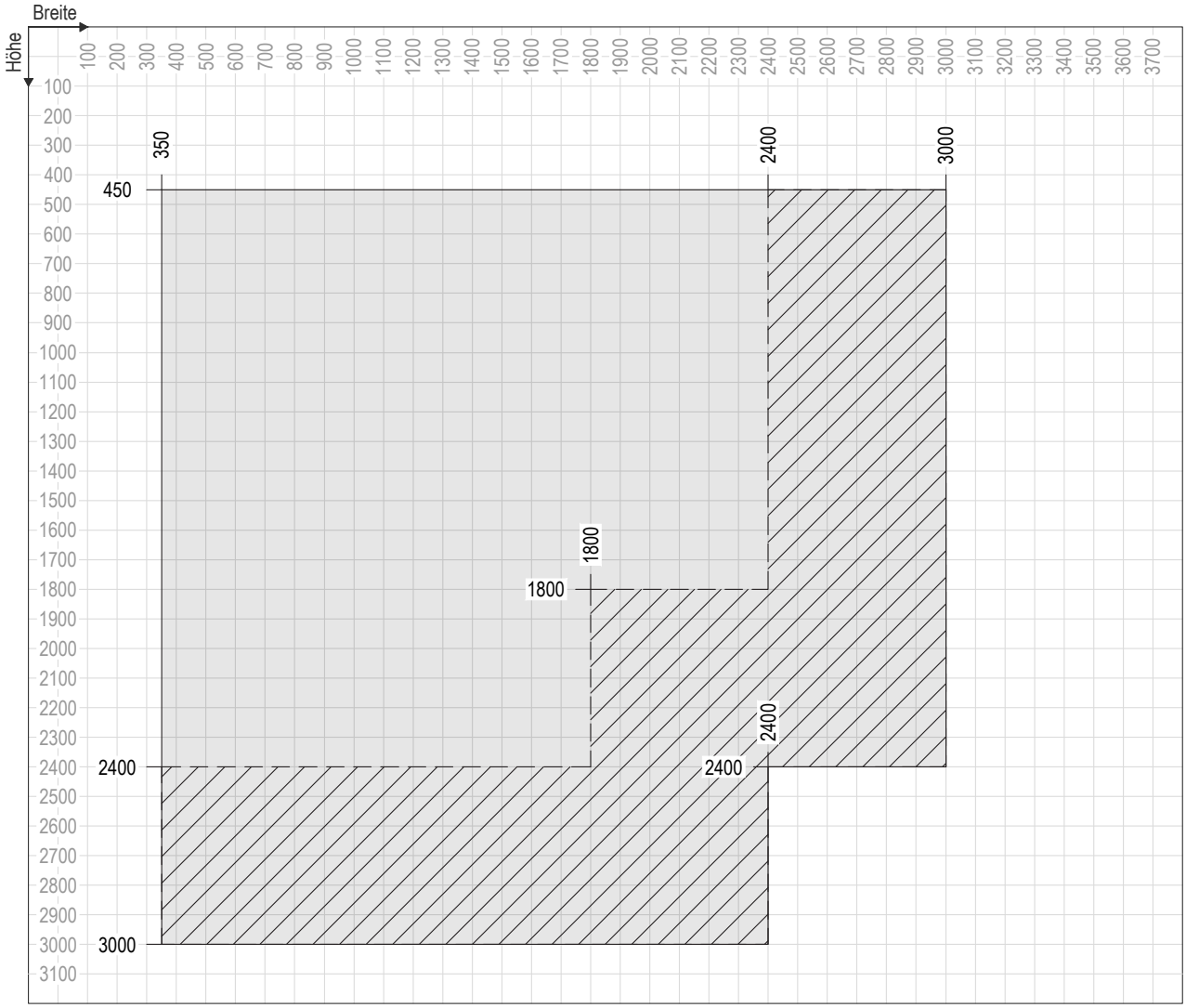


mögliche Bestellmaße (SAF-18)

ab hier nur mehr mit Großprofil möglich

Bei Elementen mit Montagerahmen (SAF-18-M, SAF-33-M) gilt die doppelte min. / max. Bestellbreite.
Ab 1500 mm Flügelbreite ist kein Petscreen / Edelstahlgewebe mehr möglich.

GS-Suntec_IG-Lose_SA_Bestellmaß_Diagramm_001

***PL - Plissee (Ansicht von außen)***

Ausführung:

## PLF-23-1-M

Einflügelig mit umlaufenden Montagerahmen.

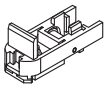

Vertikalschnitt

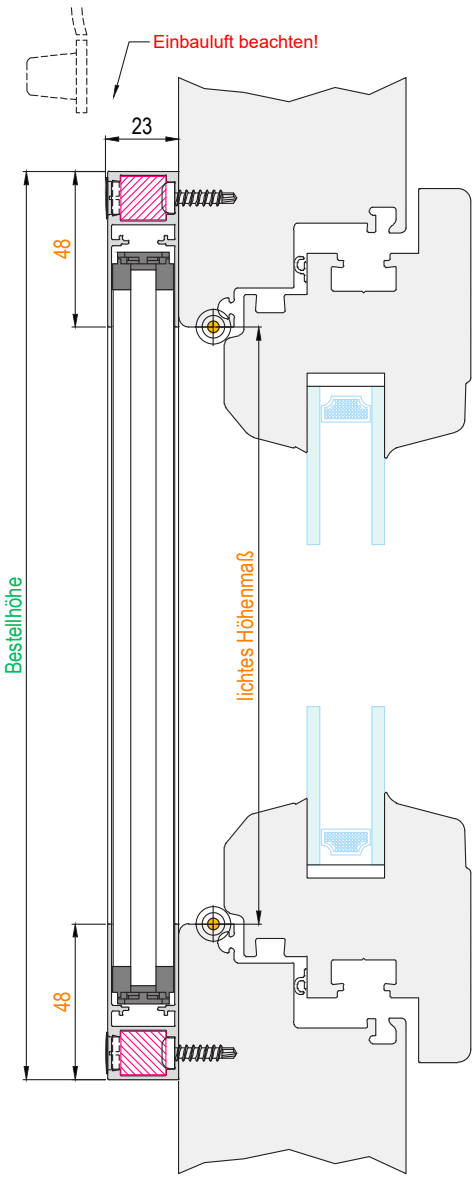


Einsatzgebiet:
Kunststoff- und Aluminiumfenster.
Frontmontage auf vorhandenen Blendrahmen.
Bautiefe: 23 mm
Einstand in die Lichte: 0 mm

Empfohlene Maßpunkte

Bestellmaße:

- Bestellbreite = lichtes Breitenmaß + 96mm
- Bestellhöhe = lichtes Höhenmaß + 96mm
- oder nach örtlicher Gegebenheit.

**Öffnungsrichtung bei Montage änderbar:**
**(Ansicht von außen)**

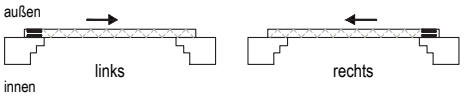


Verwendete Profile

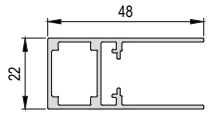


**PL - Montagerahmenprofil**
(Art.-Nr.: ILS048A022)

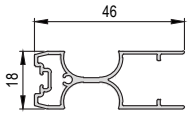


**PL - Griffleiste A**
(Art.-Nr.: ILS046A018)

| Breitenabhängiges Überstandsmaß | |
|---|---|
| Bestellbreite [mm] | Überstand [mm] |
| bis 1000 | 36 |
| bis 1250 | 44 |
| bis 1500 | 54 |
| bis 1800 | 59 |
| bis 2400 | 75 |

Horizontalschnitt

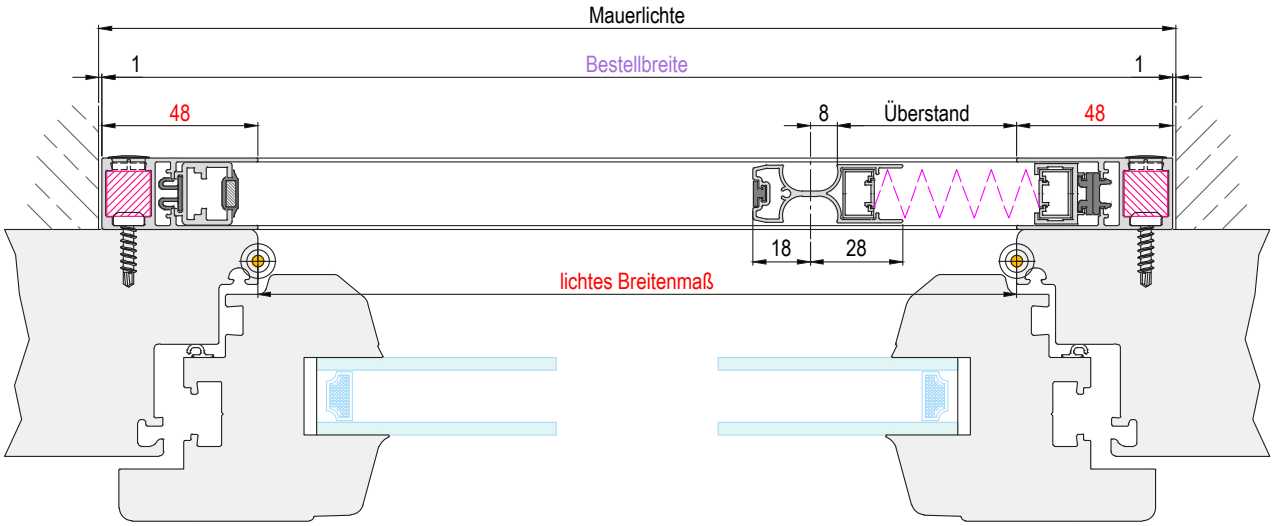


GS-Suntec_IG-Lose_PLF-23-M_001

Ausführung:

# PLF-23-2-M

Zweiflügelig mit umlaufenden Montagerahmen.

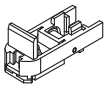

Vertikalschnitt

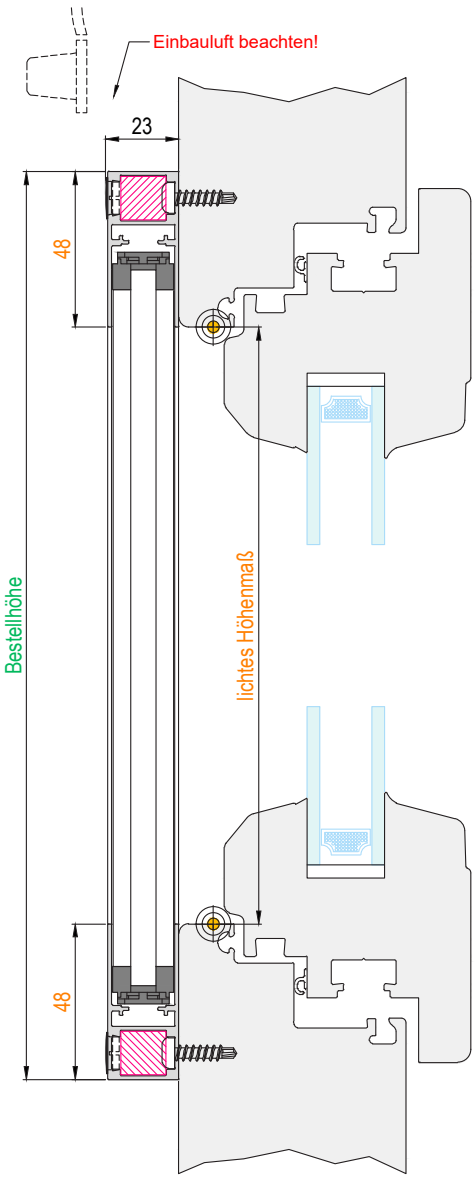


Einsatzgebiet:
Kunststoff- und Aluminiumfenster.
Frontmontage auf vorhandenen Blendrahmen.
Bautiefe: 23 mm
Einstand in die Lichte: 0 mm

Empfohlene Maßpunkte

Bestellmaße:

- Bestellbreite = lichtes Breitenmaß + 96mm
- Bestellhöhe = lichtes Höhenmaß + 96mm
- oder nach örtlicher Gegebenheit.

**Öffnungsrichtung bei Montage änderbar:**
**(Ansicht von außen)**

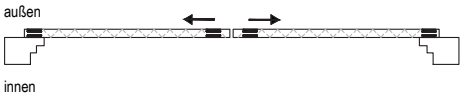


Verwendete Profile

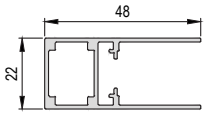


**PL - Montagerahmenprofil**
(Art.-Nr.: ILS048A022)

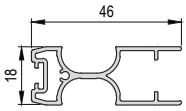


**PL - Griffleiste B**
(Art.-Nr.: ILS046B018)

| Breitenabhängiges Überstandsmaß | |
|---|---|
| Bestellbreite [mm] | Überstand [mm] |
| bis 1000 | 36 |
| bis 1250 | 44 |
| bis 1500 | 54 |
| bis 1800 | 59 |
| bis 2400 | 75 |

Horizontalschnitt

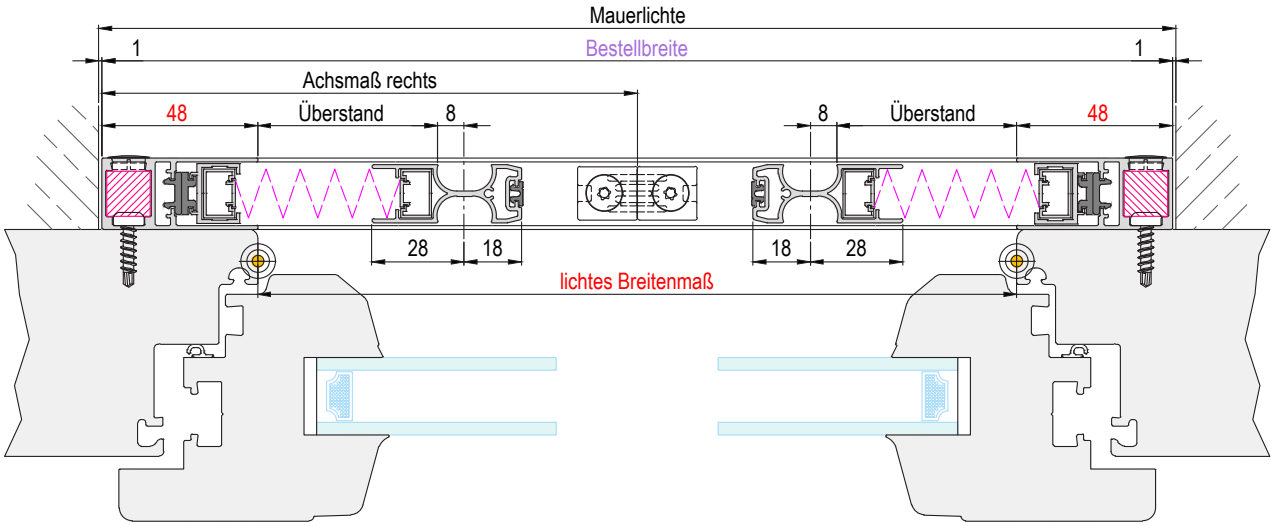


GS-Suntec_IG-Lose_PLF-23-M_002

Ausführung:

## PLF-23-1-MB

Einflügelig mit Montagerahmen unten offen und Bodenflachschiene.
**Optional mit PL - Bodenflachschiene 5° möglich.**

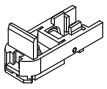

Einsatzgebiet:
Kunststoff- und Aluminiumfenster.
Frontmontage auf vorhandenen Blendrahmen.
Bautiefe: 23 mm
Einstand in die Lichte: 0 mm

Empfohlene Maßpunkte

Bestellmaße:

- Bestellbreite = lichtes Breitenmaß + 96mm
- Bestellhöhe = lichtes Höhenmaß + 48mm
- oder nach örtlicher Gegebenheit.

**Öffnungsrichtung bei Montage änderbar:**
**(Ansicht von außen)**

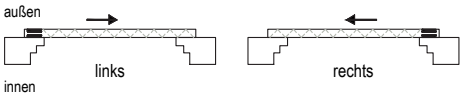


Verwendete Profile

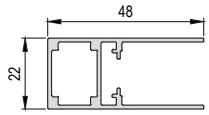


**PL - Montagerahmenprofil**
(Art.-Nr.: ILS048A022)

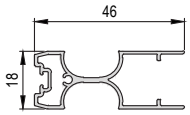


**PL - Griffleiste A**
(Art.-Nr.: ILS046A018)

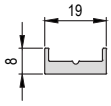


**PL - Bodenflachschiene**
(Art.-Nr.: ILS019A008)

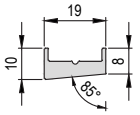


**PL - Bodenflachschiene 5°**
(Art.-Nr.: ILS019A010)
(Optional auswählbar)

| Breitenabhängiges Überstandsmaß | |
|---|---|
| Bestellbreite [mm] | Überstand [mm] |
| bis 1000 | 36 |
| bis 1250 | 44 |
| bis 1500 | 54 |
| bis 1800 | 59 |
| bis 2400 | 75 |

Vertikalschnitt

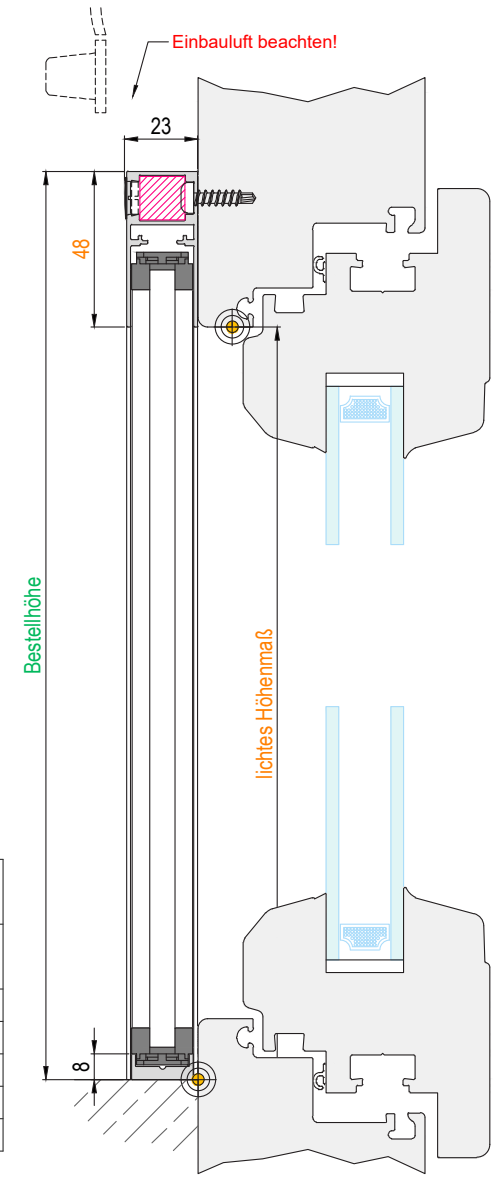


Horizontalschnitt

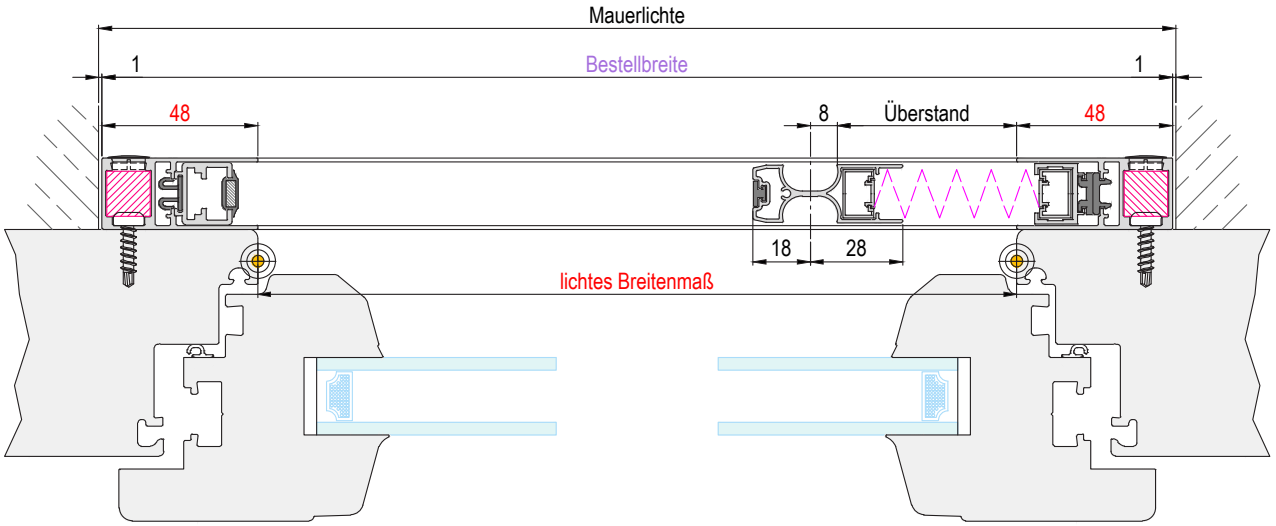


GS-Suntec_IG-Lose_PLF-23-M_003

Ausführung:

## PLF-23-2-MB

Zweiflügelig mit Montagerahmen unten offen und Bodenflachschiene.
**Optional mit PL - Bodenflachschiene 5° möglich.**

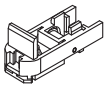

Einsatzgebiet:
Kunststoff- und Aluminiumfenster.
Frontmontage auf vorhandenen Blendrahmen.
Bautiefe: 23 mm
Einstand in die Lichte: 0 mm

Empfohlene Maßpunkte

Bestellmaße:

- Bestellbreite = lichtes Breitenmaß + 96mm
- Bestellhöhe = lichtes Höhenmaß + 48mm
- oder nach örtlicher Gegebenheit.

**Öffnungsrichtung bei Montage änderbar:**
**(Ansicht von außen)**

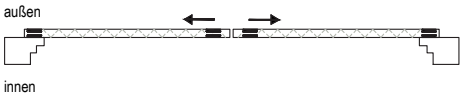


Verwendete Profile

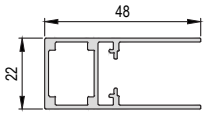


**PL - Montagerahmenprofil**
(Art.-Nr.: ILS048A022)

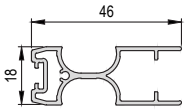


**PL - Griffleiste B**
(Art.-Nr.: ILS046B018)

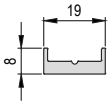


**PL - Bodenflachschiene**
(Art.-Nr.: ILS019A008)

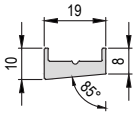


**PL - Bodenflachschiene 5°**
(Art.-Nr.: ILS019A010)
(Optional auswählbar)

| Breitenabhängiges Überstandsmaß | |
|---|---|
| Bestellbreite [mm] | Überstand [mm] |
| bis 1000 | 36 |
| bis 1250 | 44 |
| bis 1500 | 54 |
| bis 1800 | 59 |
| bis 2400 | 75 |

Vertikalschnitt

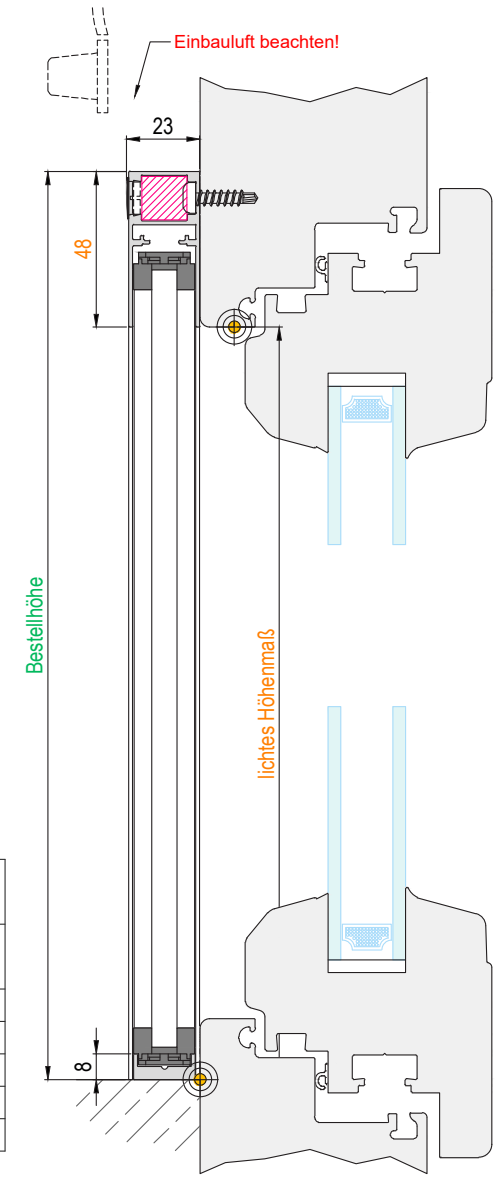


Horizontalschnitt

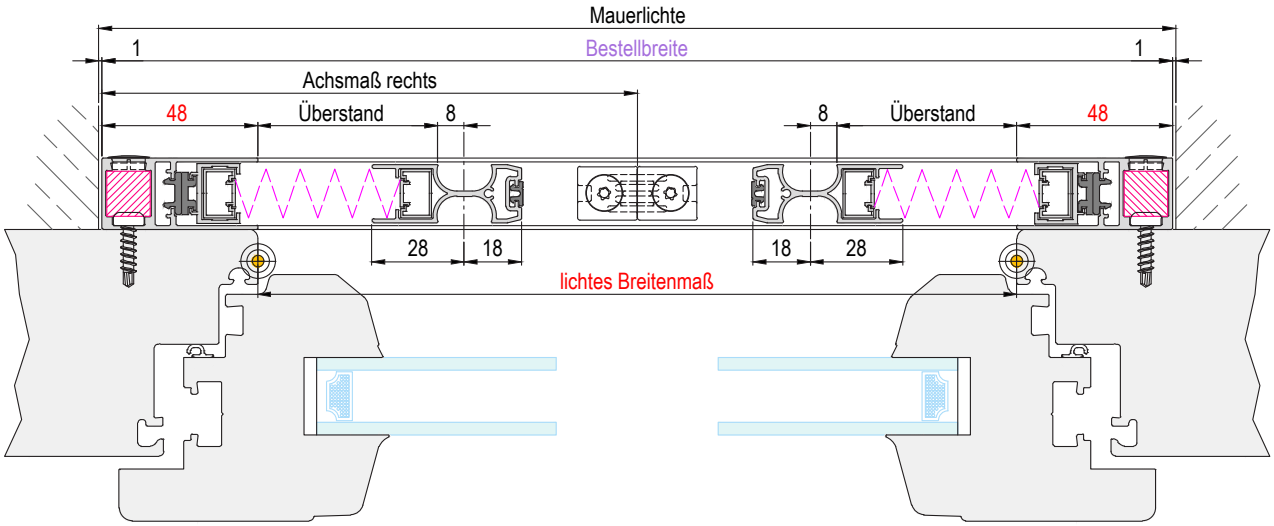


GS-Suntec_IG-Lose_PLF-23-M_004

# D Bestellmaß Diagramm

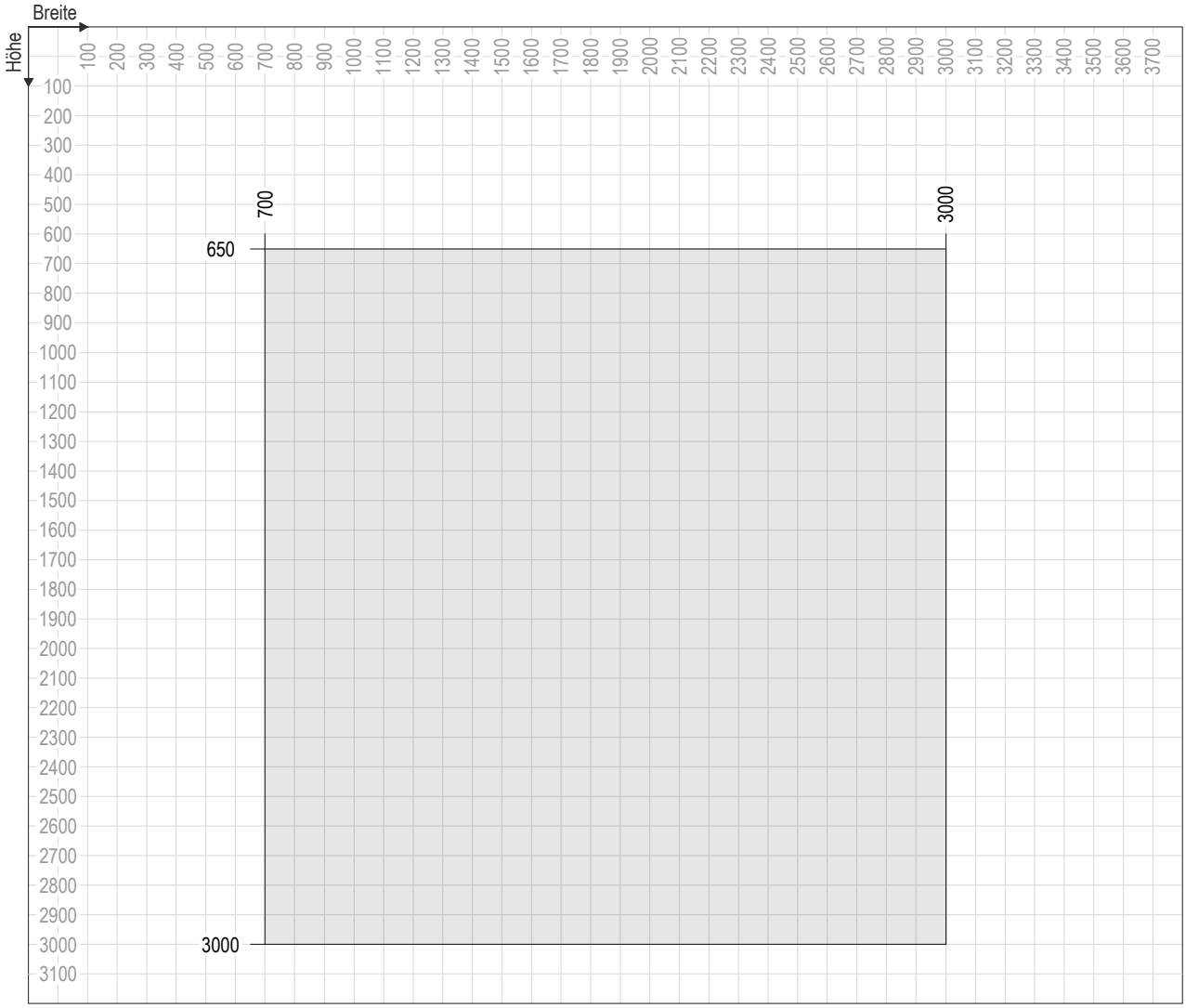


mögliche Bestellmaße (PLF-23-M)

Bei zweiflügeligen Elementen gilt die doppelte min. / max. Bestellbreite.

PL

GS-Suntec_IG-Lose_PL_Bestellmaß_Diagramm_001

***RO - Insektenschutzrollo (Ansicht von innen)***

Ausführung:

## ROF-41

Insektenschutzrollo in vertikalrichtung schließend.
RO - Gewebeschienenarretierung stufenlos höheneinstellbar.
**Bürstendichtung standardmäßig zum Stock.**
**Optional mit Bürstendichtung nach unten möglich.**

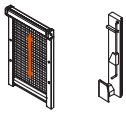

Einsatzgebiet:
Kunststoff- Holz- und Aluminiumfenster.
Frontmontage auf vorhandenen Blendrahmen.
Bautiefe: 41 mm
Einstand in die Lichte: 0 mm

Empfohlene Maßpunkte

Bestellmaße:

- Bestellbreite = mauerlichte Breite - 4mm
- Bestellhöhe = lichtes Höhenmaß - 4mm
- VI = Standard 10mm (max. 20mm)
- Dichtbürste zum Stock = Standard 9mm
- Dichtbürste nach Unten = Optional 15mm
- oder nach örtlicher Gegebenheit.

Vertikalschnitt

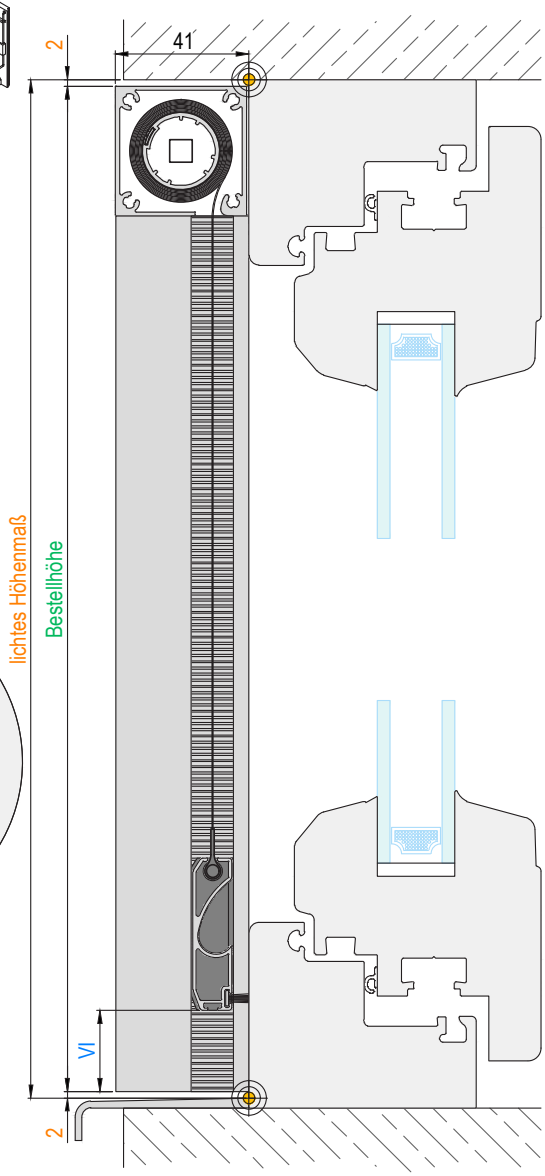


**Optional**

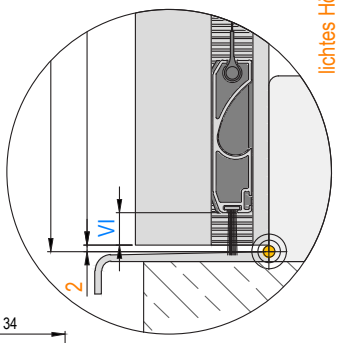


Verwendete Profile

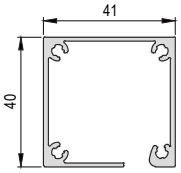


**RO - Kasten 41**
(Art.-Nr.: ISS041A040)

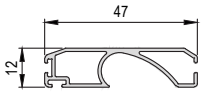


**RO - Gewebeschiene**
(Art.-Nr.: ISS047A012)

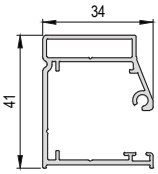


**RO - Führungsschiene**
(Art.-Nr.: ISS040A034)

Horizontalschnitt

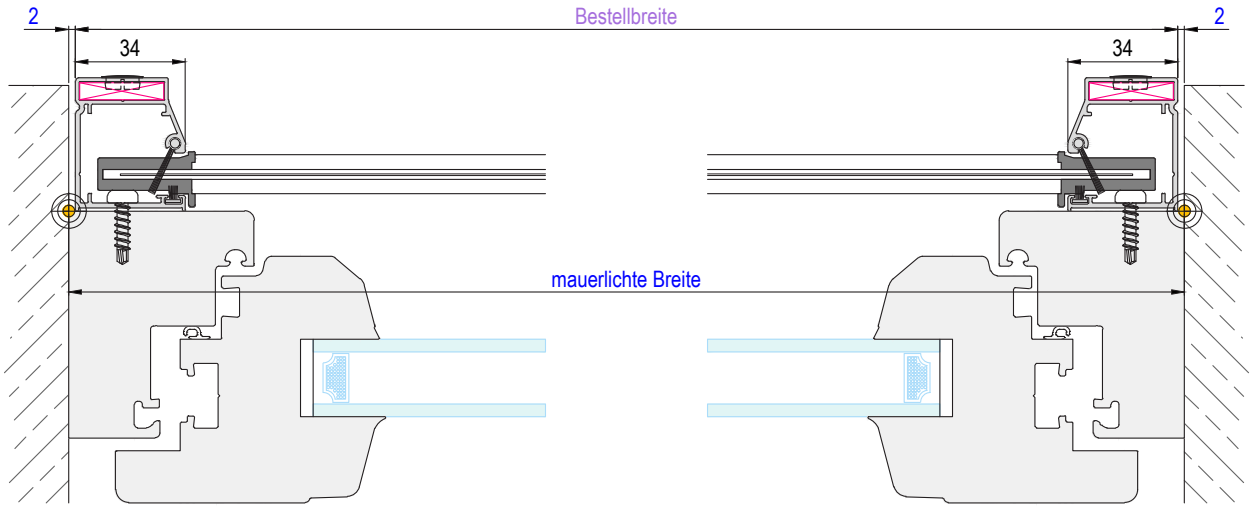


GS-Suntec_IG-Lose_ROF-41_001



RO

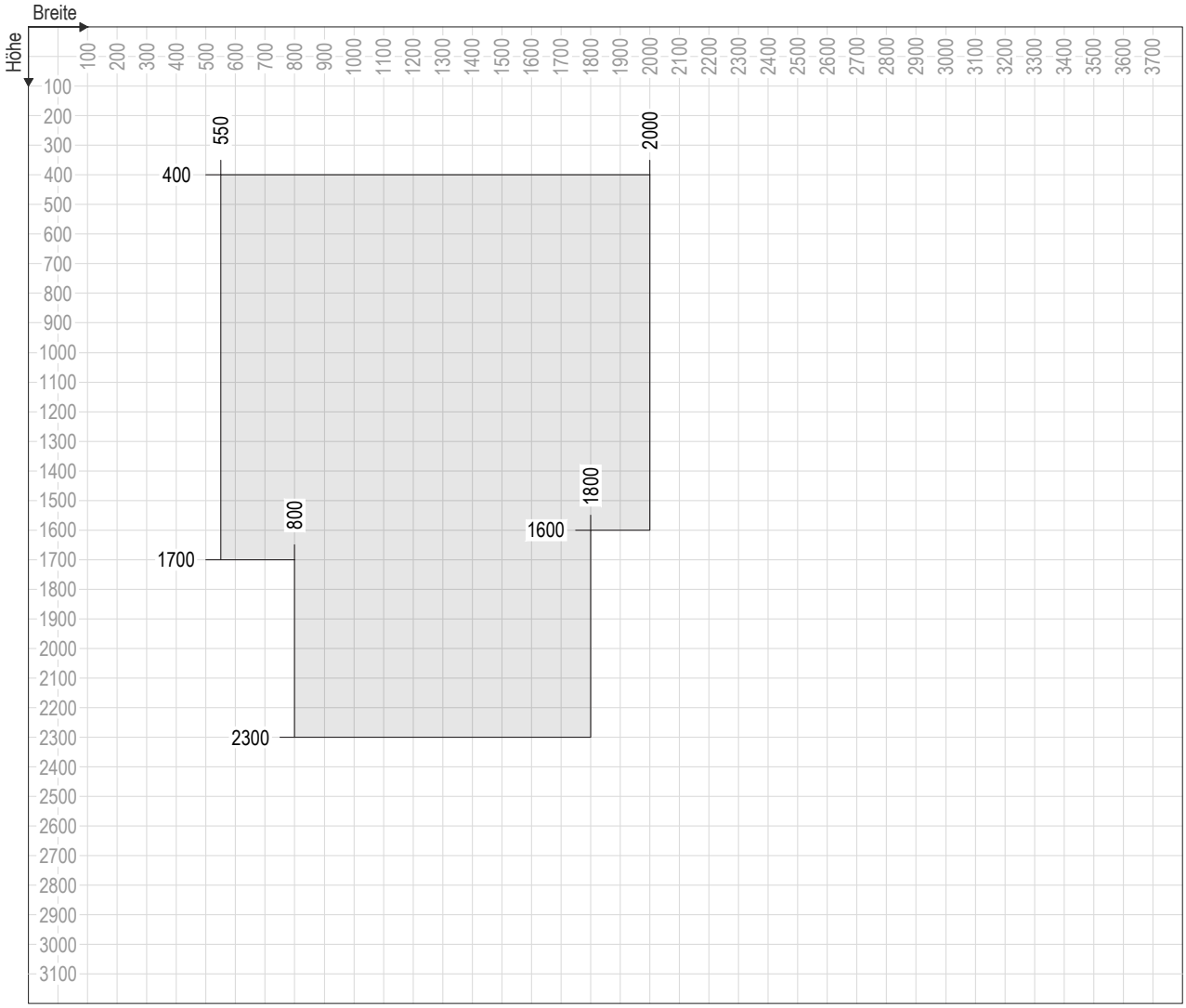


mögliche Bestellmaße (ROF-41)

RO

GS-Suntec_IG-Lose_SP_Bestellmaß_Diagramm_001

RO

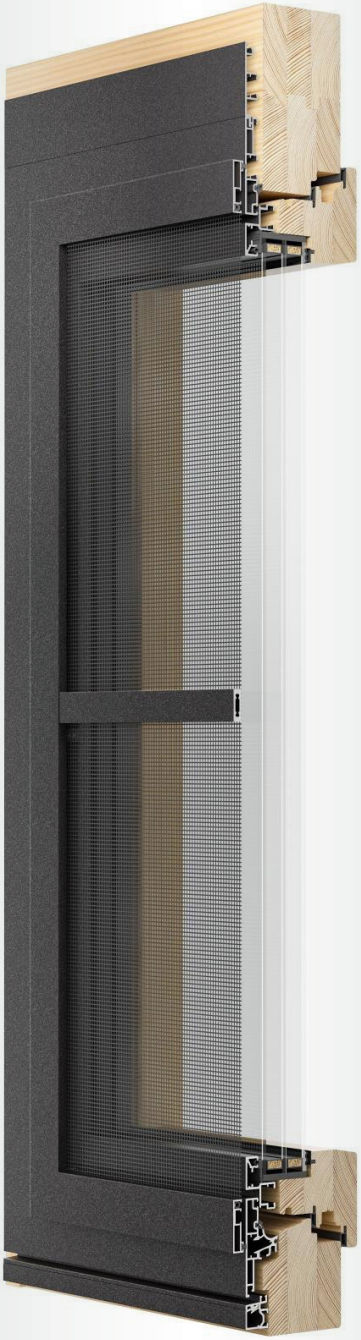

***SP - Spannrahmen (Ansicht von innen)***

Ausführung:

## SPL-06

Mit federnd gelagertem Einhängewinkel und Bedienung von innen.
Bürstendichtung standardmäßig umlaufend zum Stock.

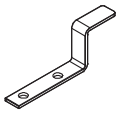

Abhängig von Bestellbreite/-höhe werden zusätzlich Innenvorreiber vormontiert.

Einsatzgebiet:
Kunststoff- und Aluminumfenster.

Bautiefe: 6 mm
Einstand in die Lichte: 8 mm

Empfohlene Maßpunkte

Bestellmaße:

- Bestellbreite = lichtes Breitenmaß + 40mm
- Bestellhöhe = lichtes Höhenmaß + 37mm
- SO / SU = 10 bis 42mm
- Dichtbürsten = Standard 7mm (optional variabel anführbar)
- oder nach örtlicher Gegebenheit.

Verwendete Profile

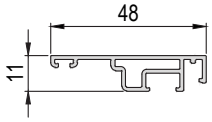


**SP - Rahmen Flach**
(Art.-Nr.: ILS048A010)

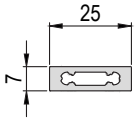


**SP - Sprosse nicht gewebeteilend**
(Art.-Nr.: ILS025A007)

Vertikalschnitt

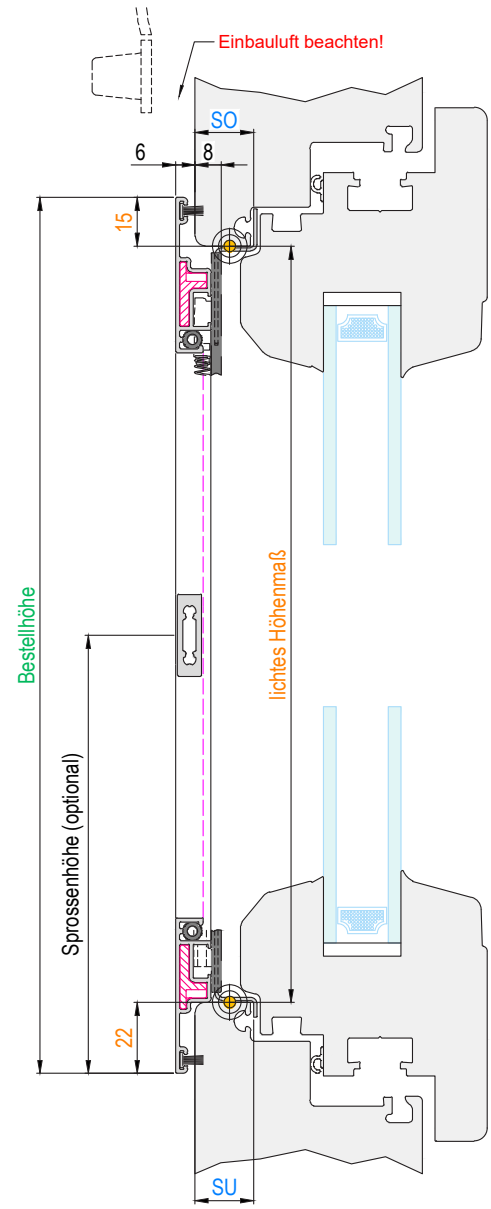


Horizontalschnitt

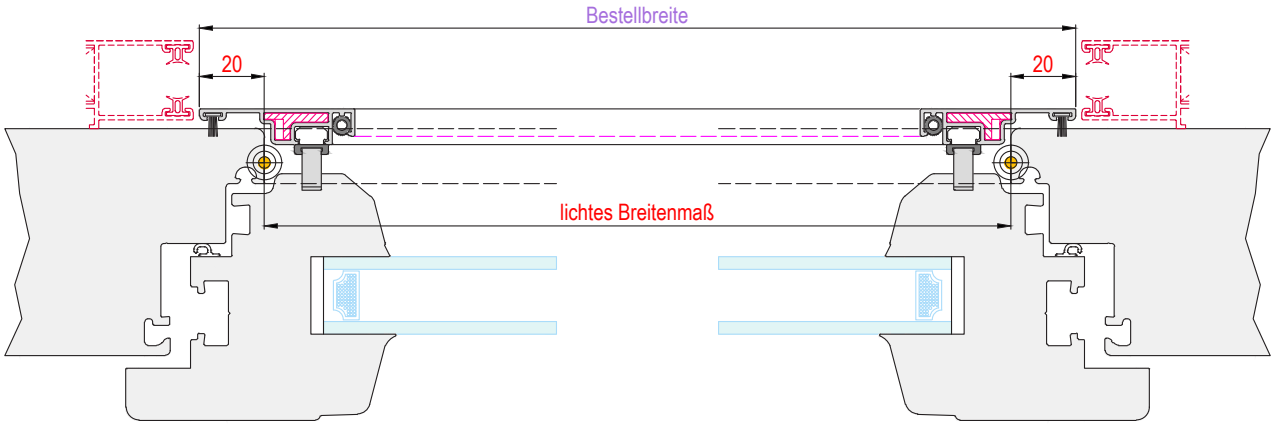


GS-Suntec_IG-Lose_SPL-06_001

Ausführung:

## SPL-12

Mit federnd gelagertem Einhängewinkel und Bedienung von innen.
Bürstendichtung standardmäßig umlaufend zum Stock.

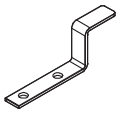

Abhängig von Bestellbreite/-höhe werden zusätzlich Innenvorreiber vormontiert.
**Optional mit Soltis Perform 92 möglich!**

Einsatzgebiet:
Kunststoff- und Aluminumfenster.

Bautiefe: 12 mm
Einstand in die Lichte: 0 mm

Empfohlene Maßpunkte

Bestellmaße:

- Bestellbreite = lichtes Breitenmaß + 40mm
- Bestellhöhe = lichtes Höhenmaß + 82mm
- SO / SU = 1 bis 33mm
- Dichtbürsten = Standard 7mm (optional variabel anführbar)
- oder nach örtlicher Gegebenheit.

Verwendete Profile

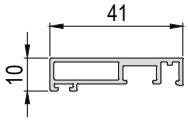


**SP - Rahmen Standard**
(Art.-Nr.: ILS041A010)

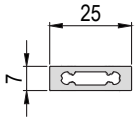


**SP - Sprosse nicht gewebeteilend**
(Art.-Nr.: ILS025A007)

Vertikalschnitt

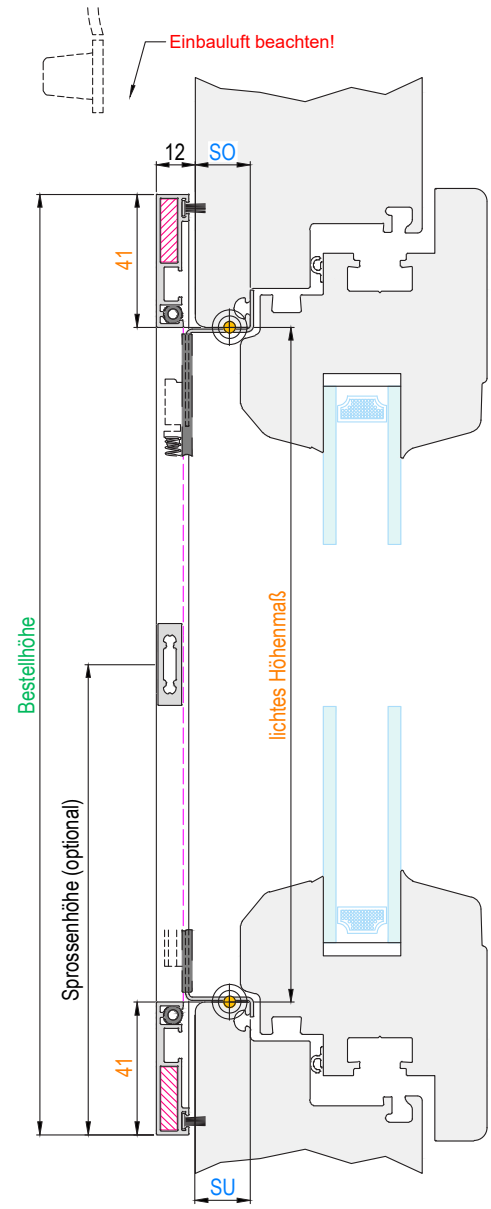


Horizontalschnitt

GS-Suntec_IG-Lose_SPL-12_001

Ausführung:

## SPL-08

Fixierung mittels Federstift und Bedienung von innen oder außen.
Bürstendichtung standardmäßig umlaufend zur Laibung.

Einsatzgebiet:
Kunststoff- und Aluminumfenster.
Montage zwischen vorhandenen Führungsschienen.

Bautiefe: 8 mm
Einstand in die Lichte: 0 mm

Empfohlene Maßpunkte

Bestellmaße:

- Bestellbreite = lichtes Breitenmaß - 4mm
- Bestellhöhe = lichtes Höhenmaß + 54mm
- Dichtbürsten = Standard 7mm (optional variabel anführbar)
- oder nach örtlicher Gegebenheit.

Verwendete Profile

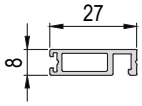


**SP - Rahmen Federstift**
(Art.-Nr.: ILS027A008)

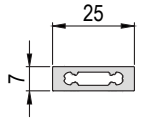


**SP - Sprosse nicht gewebeteilend**
(Art.-Nr.: ILS025A007)

Vertikalschnitt

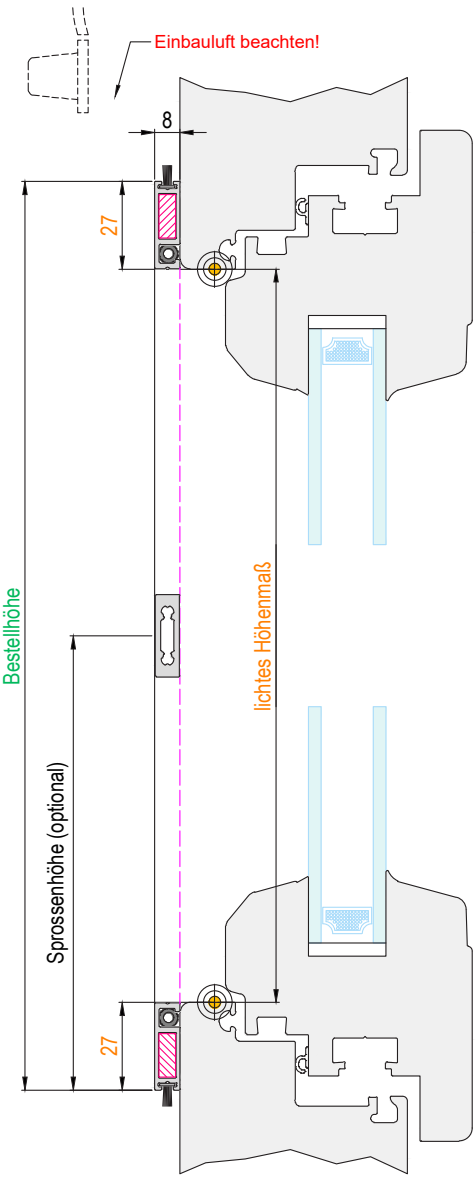


Optional oben

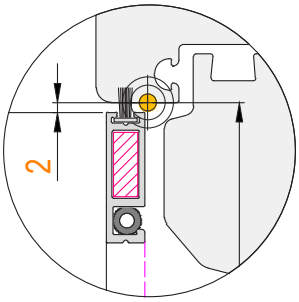


Optional unten

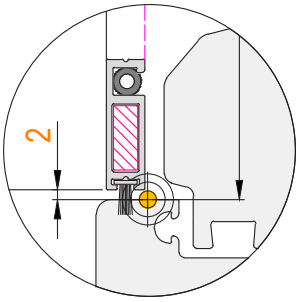


Horizontalschnitt

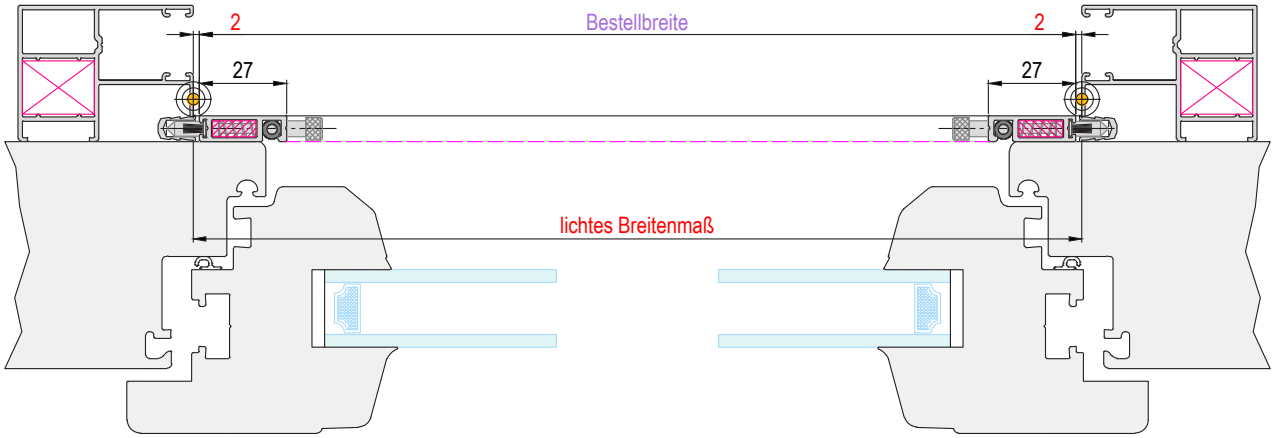


GS-Suntec_IG-Lose_SPL-08_001

Ausführung:

## SPL-08-W

Fixierung mittels Einhängewinkel und Bedienung von innen.
Bürstendichtung standardmäßig umlaufend zur Laibung.

Spannrahmen wird über Dichtbürstendrück im Fensterrahmen gehalten.

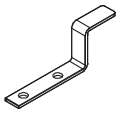

Einsatzgebiet:
Kunststoff- und Aluminumfenster mit 5° bis 20° Schräge.
Montage in der Blendrahmen Lichte.
Nicht bei geradem oder extrem schrägem Falz einsetzbar!
Bautiefe: 0 mm
Einstand in die Lichte: min. 11 mm

Empfohlene Maßpunkte

Bestellmaße:

- Bestellbreite = lichtes Breitenmaß - 4mm
- Bestellhöhe = lichtes Höhenmaß - 4mm
- W = Standard 4mm (max. 10mm)
- Dichtbürsten = Standard 9mm (optional variabel anführbar)
- oder nach örtlicher Gegebenheit.

Verwendete Profile

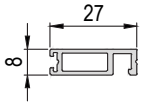


**SP - Rahmen Federstift**
(Art.-Nr.: ILS027A008)

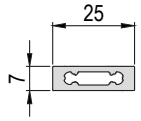


**SP - Sprosse nicht gewebeteilend**
(Art.-Nr.: ILS025A007)

Vertikalschnitt

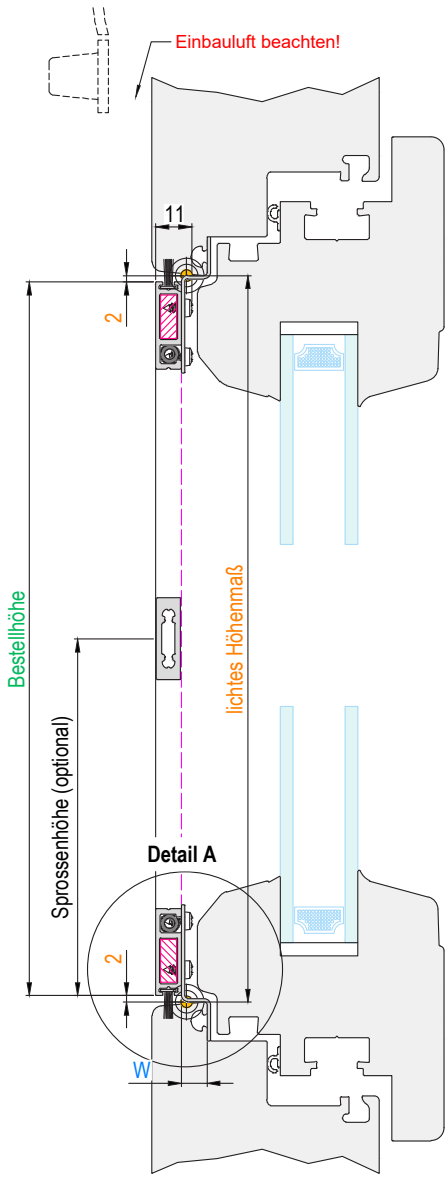


## Detail A

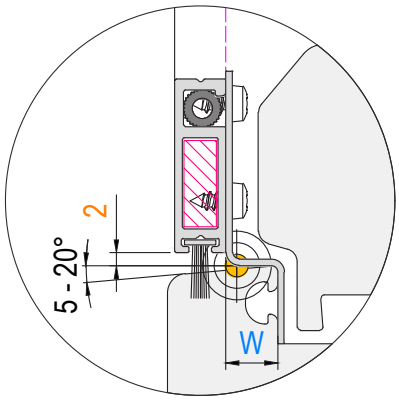


Horizontalschnitt

GS-Suntec_IG-Lose_SPL-08_002



SP

Ausführung:

## SPL-14

Fixierung mittels Federstift und Bedienung von innen.
**Bürstendichtung standardmäßig umlaufend zur Laibung.**
**Optional zum Stock möglich.**

Gewebekeder durch Rahmenabdeckung nicht sichtbar.

Einsatzgebiet:
Kunststoff- und Aluminumfenster.
Montage zwischen vorhandenen Führungsschienen.

Bautiefe: 14 mm
Einstand in die Lichte: 0 mm

Empfohlene Maßpunkte

Bestellmaße:

- Bestellbreite = lichtes Breitenmaß - 4mm
- Bestellhöhe = lichtes Höhenmaß + 54mm
- Dichtbürsten = Standard 7mm (optional variabel anführbar)
- oder nach örtlicher Gegebenheit.

Verwendete Profile

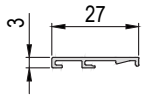


**SP - Rahmen Abdeckung**
(Art.-Nr.: ILS027A003)

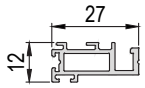


**SP - Rahmen Federstift abdeckbar**
(Art.-Nr.: ILS027A010)

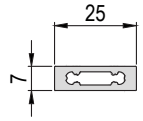


**SP - Sprosse nicht gewebeteilend**
(Art.-Nr.: ILS025A007)

Horizontalschnitt

Vertikalschnitt

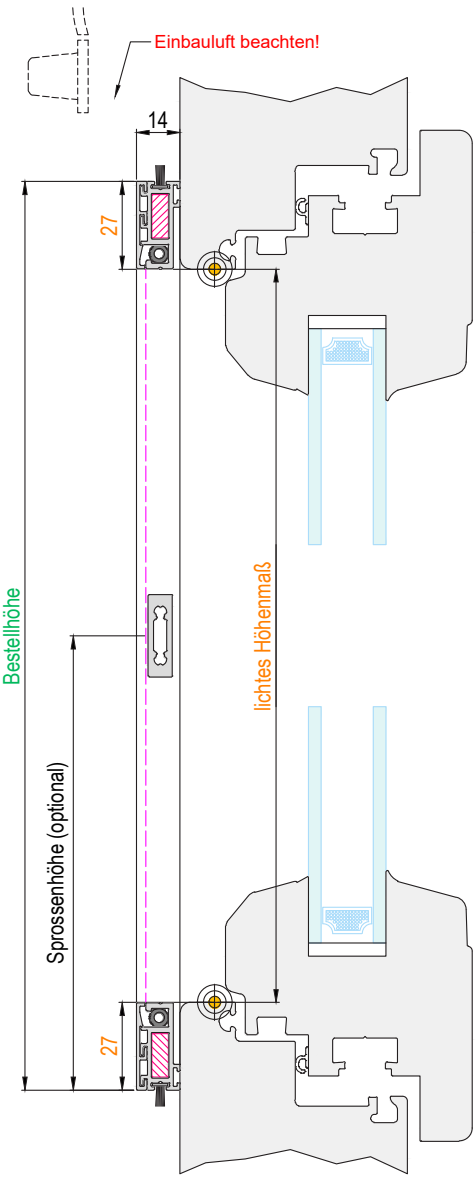


**Optional oben**

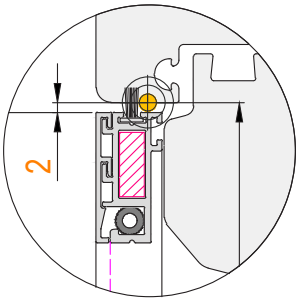


**Optional unten**

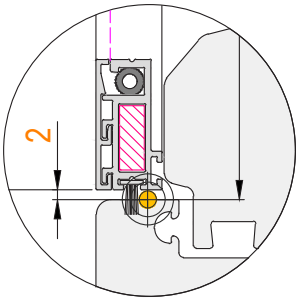

GS-Suntec_IG-Lose_SPL-14_001

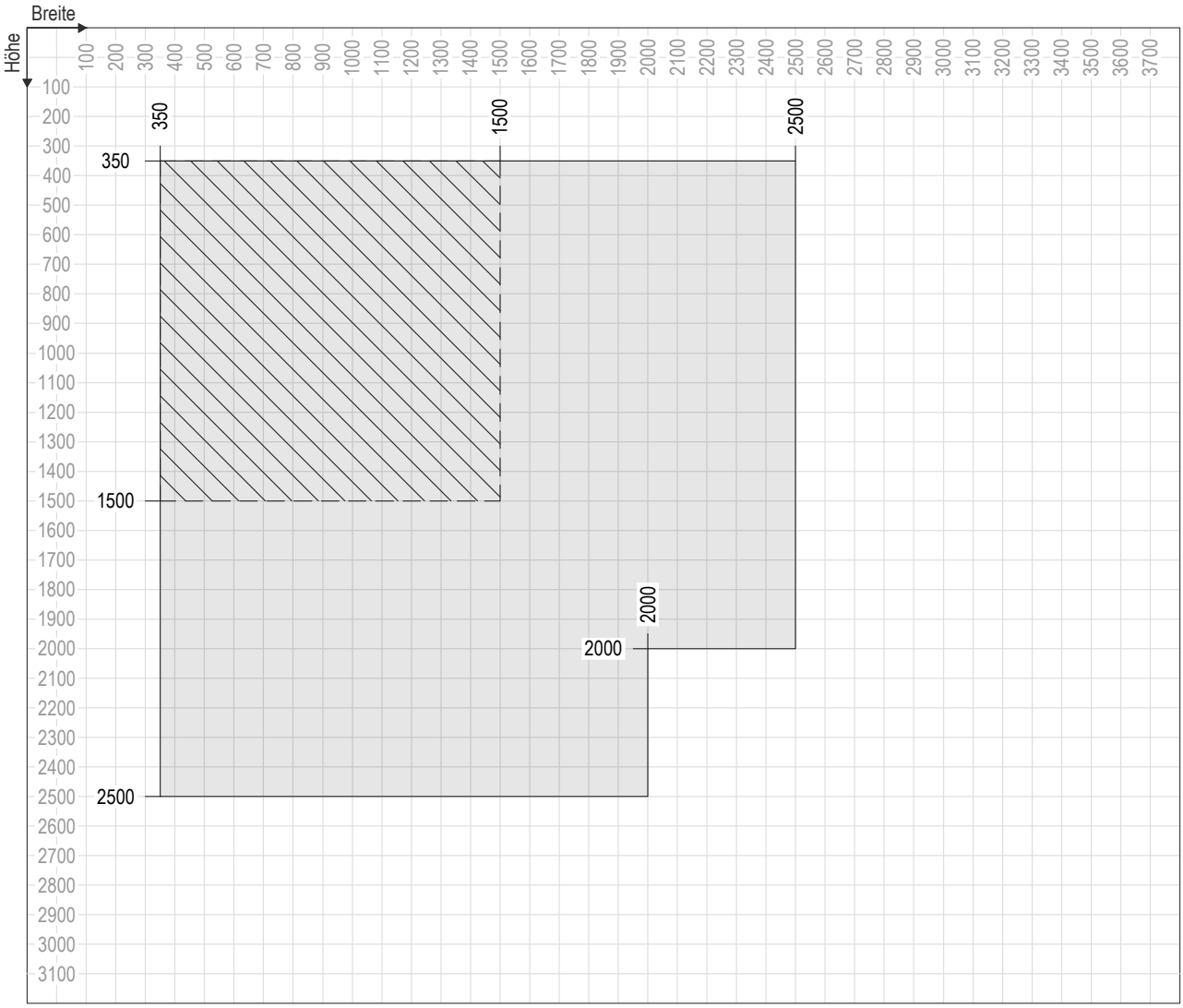


mögliche Bestellmaße (SPL-06, SPL-08, SPL-12, SPL-14)

bis hier mit Stoffbespannung möglich (nur SPL-12)

Ab folgenden Maßen ist eine waagrechte / senkrechte Sprosse notwendig.

**SPL-06, SPL-12:**
Fiberglas / Premium Gewebe:
ab 1800 mm Breite / Höhe

Petscreen / Edelstahlgewebe:
ab 1200 mm Breite / Höhe

**SPL-08, SPL-14:**
Fiberglas / Premium Gewebe:
ab 1600 mm Breite / Höhe

Petscreen / Edelstahlgewebe:
ab 1000 mm Breite / Höhe

GS-Suntec_IG-Lose_SP_Bestellmaß_Diagramm_001

## *Allgemeines*

| Minimale Bestellmaße GS-Suntec Sonnenschutz | Breite | Höhe |
|---|---|---|
| **ROVO** | | |
| o min. Bestellbreite/-höhe bei Rollladen mit Getriebe, Gurt oder Schnur | 564 mm | 400 mm |
| o min. Bestellbreite/-höhe bei Rollladen mit Motor (Welle 60) | 650 mm | 400 mm |
| o min. Bestellbreite/-höhe bei Rollladen mit kurzem Sonder Motor (Welle 60) | 430 mm | 400 mm |
| o min. Bestellbreite/-höhe für integriertes Insektenschutzrollo | 650 mm | 400 mm |
| (Der kurze Sondermotor ist nur für Kastengröße 170 / 190 geeignet und der Behang ist nicht arretiert) | | |
| | | |
| **RAVO** | | |
| o min. Bestellbreite/-höhe bei C80 - Lamelle mit Getriebe | 693 mm | 400 mm |
| o min. Bestellbreite/-höhe bei C80 - Lamelle mit Motor | 613 mm | 400 mm |
| o min. Bestellbreite/-höhe bei Z73 - Lamelle mit Getriebe | 738 mm | 400 mm |
| o min. Bestellbreite/-höhe bei Z73 - Lamelle mit Motor | 658 mm | 400 mm |
| o min. Bestellbreite/-höhe für integriertes Insektenschutzrollo | 650 mm | 400 mm |
| | | |
| **RAFE / RAFE Schacht / RAFR** | | |
| o min. Bestellbreite/-höhe bei C80 - Lamelle mit Getriebe | 655 mm | 400 mm |
| o min. Bestellbreite/-höhe bei C80 - Lamelle mit Motor | 535 mm | 400 mm |
| o min. Bestellbreite/-höhe bei Z73 - Lamelle mit Getriebe | 700 mm | 400 mm |
| o min. Bestellbreite/-höhe bei Z73 - Lamelle mit Motor | 580 mm | 400 mm |
| o min. Bestellbreite/-höhe bei Z93 - Lamelle mit Getriebe | 735 mm | 400 mm |
| o min. Bestellbreite/-höhe bei Z93 - Lamelle mit Motor | 615 mm | 400 mm |
| | | |
| **RAFA und RAFA-Lose kit** | | |
| o min. Bestellbreite/-höhe bei C80 - Lamelle mit Getriebe oder Seilführung | 655 mm | 400 mm |
| o min. Bestellbreite/-höhe bei C80 - Lamelle mit Motor | 535 mm | 400 mm |
| o min. Bestellbreite/-höhe bei Z73 - Lamelle mit Getriebe oder Seilführung | 700 mm | 400 mm |
| o min. Bestellbreite/-höhe bei Z73 - Lamelle mit Motor | 580 mm | 400 mm |
| o min. Bestellbreite/-höhe bei Z93 - Lamelle mit Getriebe oder Seilführung | 735 mm | 400 mm |
| o min. Bestellbreite/-höhe bei Z93 - Lamelle mit Motor | 615 mm | 400 mm |
| (Seilführung ist nicht mit Getriebe möglich!) | | |
| | | |
| **ZIVO** | | |
| o min. Bestellbreite/-höhe | 740 mm | 400 mm |
| o min. Bestellbreite/-höhe für integriertes Insektenschutzrollo | 650 mm | 400 mm |
| | | |
| **Screen Rollo** | | |
| o min. Bestellbreite/-höhe | 550 mm | 400 mm |
| | | |



GS-Suntec_Übersicht_Bestellmaße_Sonnenschutz_001

| Maximale Bestellmaße GS-Suntec Sonnenschutz | Breite | Höhe |
|---|---|---|
| **ROVO** | | |
| o max. Bestellbreite/-höhe (abhängig vom Kasten, siehe Kastengrößenübersicht) | 3000mm | 3300mm |
| o max. Bestellbreite bei Führungsschiene für Altbausanierung | 2000 mm | - |
| | | |
| **ROVO Schacht** | | |
| o max. Bestellbreite/-höhe | 3000mm | 2650 mm |
| | | |
| **RAVO** | | |
| o max. Bestellbreite/-höhe | 5000mm | 3100mm |
| o max. Fläche bei C80 - Lamelle mit Getriebe | ~ 6 m² | |
| o max. Fläche bei C80 - Lamelle mit Motor | ~ 16 m² | |
| o max. Fläche bei Z73 - Lamelle mit Getriebe | ~ 4,7 m² | |
| o max. Fläche bei Z73 - Lamelle mit Motor | ~ 13,5 m² | |
| | | |
| **RAFE / RAFE Schacht / RAFR** | | |
| o max. Bestellbreite/-höhe | 4000mm | 3800mm |
| o max. Bestellbreite/-höhe bei RAFE Schacht (nur mit Motor) | 5000mm | 3800mm |
| o max. Fläche bei C80 - Lamelle mit Getriebe | ~ 6 m² | |
| o max. Fläche bei C80 - Lamelle mit Motor | ~ 16 m² | |
| o max. Fläche bei Z73 / Z93 - Lamelle mit Getriebe | ~ 4,7 m² | |
| o max. Fläche bei Z73 / Z93 - Lamelle mit Motor | ~ 13,5 m² | |
| | | |
| **RAFA und RAFA-Lose** | | |
| o max. Bestellbreite/-höhe RAFA | 4000 mm | 3800mm |
| o max. Bestellbreite/-höhe RAFA-Lose Blende | 4000 mm | - |
| o max. Bestellbreite/-höhe RAFA-Lose Kit | 5000 mm | 3800mm |
| o max. Fläche | siehe RAFE | |
| | | |
| **ZIVO** | | |
| o max. Bestellbreite/-höhe | 5000 mm | 5000 mm |
| (entweder Breite oder Höhe in Maximalausführung möglich und in Grenzbereichen nur mit Abstufungen!) | | |
| (bei Zip-Screen das Seitenverhältnis von Breite zu Höhe darf nicht größer als 1/3 sein) | | |
| | | |
| **Screen Rollo** | | |
| o max. Bestellbreite/-höhe bei Kasten 41 | 2000 mm | 1650 mm |
| o max. Bestellbreite/-höhe bei Kasten 60 | 2000 mm | 2200 mm |



GS-Suntec_Übersicht_Bestellmaße_Sonnenschutz_002

| Minimale Bestellmaße GS-Suntec Insektenschutz | Breite | Höhe |
|---|---|---|
| **Drehtür** | | |
| o min. Bestellbreite/-höhe | 350 mm | 450 mm |
| | | |
| **Pendeltür** | | |
| o min. Bestellbreite/-höhe | 600 mm | 600 mm |
| | | |
| **Schiebeanlage** | | |
| o min. Bestellbreite/-höhe | 350 mm | 450 mm |
| | | |
| **Plissee** | | |
| o min. Bestellbreite/-höhe | 700 mm | 650 mm |
| | | |
| **Insektenschutzrollo** | | |
| o min. Bestellbreite/-höhe (bis zu eine Bestellhöhe von 1700mm (Fenster)) | 550 mm | 400 mm |
| o min. Bestellbreite/-höhe (bis zu einer Bestellhöhe von 2400mm (Tür)) | 800 mm | 400 mm |
| | | |
| **Spannrahmen** | | |
| o min. Bestellbreite/-höhe | 350 mm | 350 mm |
| | | |



GS-Suntec_Übersicht_Bestellmaße_Insektenschutz_001

| Maximale Bestellmaße GS-Suntec Insektenschutz | Breite | Höhe |
|---|---|---|
| **Drehtür / Pendeltür** | | |
| o max. Bestellbreite/-höhe, einflügelig | 1300 mm | 2500 mm |
| o max. Bestellbreite/-höhe, zweiflügelig (nur bei Drehtür) | 2600 mm | 2500 mm |
| | | |
| **Schiebeanlage** | | |
| o max. Bestellbreite/-höhe, bei Standardprofil, einflügelig | 2300 mm | 2300 mm |
| o max. Bestellbreite/-höhe, bei Standardprofil, zweiflügelig | 3000 mm | 2300 mm |
| o max. Bestellbreite/-höhe, bei Großprofil, einflügelig | 3000 mm | 3000 mm |
| o max. Bestellbreite/-höhe, bei Großprofil, zweiflügelig | 6000 mm | 3000 mm |
| | | |
| **Plissee** | | |
| o max. Bestellbreite/-höhe, einflügelig | 2400 mm | 3000 mm |
| o max. Bestellbreite/-höhe, zweiflügelig | 4800 mm | 3000 mm |
| | | |
| **Insektenschutzrollo** | | |
| o max. Bestellbreite/-höhe | 2000 mm | 2300 mm |
| | | |
| **Spannrahmen** | | |
| o max. Bestellbreite/-höhe | 2000 mm | 2500 mm |
| o max. Bestellbreite/-höhe (alternativ) | 2500 mm | 2000 mm |
| o max. Bestellbreite/-höhe (bei Stoffbespannung) | 1500 mm | 1500 mm |
| | | |



GS-Suntec_Übersicht_Bestellmaße_Insektenschutz_002

| Bürstenlängen | | |
|---|---|---|
| Art. Nr.: | Breite (B) | Länge (L) |
| ILB005A005 | 4,8 | 5 |
| ILB005A007 | | 7 |
| ILB005A009 | | 9 |
| ILB005A012 | | 12 |
| ILB005A015 | | 15 |
| ILB005A020 | | 20 |
| ILB005A025 | | 25 |
| ILB007A005 | 6,8 | 5 |
| ILB007A007 | | 7 |
| ILB007A009 | | 9 |
| ILB007A012 | | 12 |
| ILB007A015 | | 15 |
| ILB007A020 | | 20 |
| ILB007A025 | | 25 |
| ILB003A017 | Ø3 | 17 |

## Dichtbürste

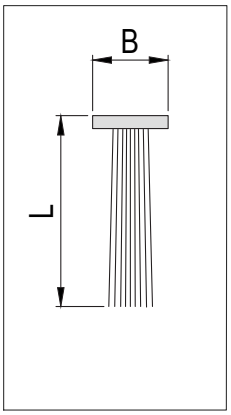


## Streifenbürste

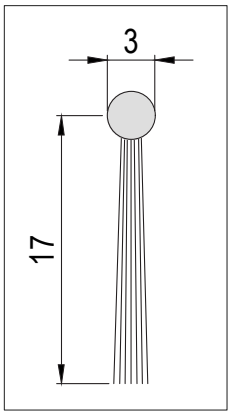


## DTF-07 / DTF-15 umlaufend

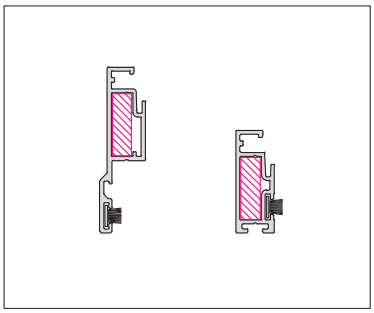

**Dichtbürstenbreite = 6,8mm**
Standard Länge = 5mm

## DTF-07-B / DTF-15-MB unten

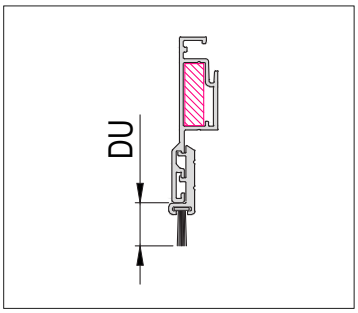


**Dichtbürstenbreite = 4,8mm**
Standard Länge = 12mm
L = DU + 2

## DTF-07-2 / DTF-15-2-M Teilung

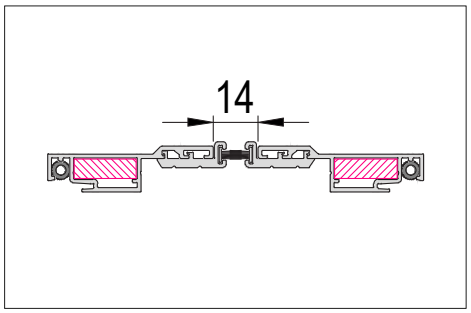


**Dichtbürstenbreite = 4,8mm**
Standard Länge = 7mm
(2 Stk.)

## DTF-15-M / DTF-18-M umlaufend

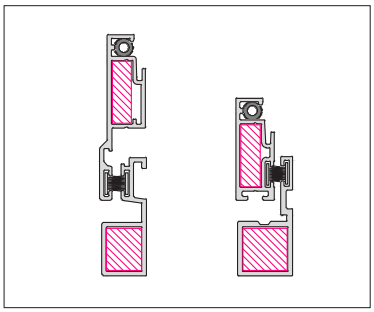

**Dichtbürstenbreite = 6,8mm**
Standard Länge = 5mm
(je Seite 2 Stk.)

## DTF-15-B / DTF-18-MB unten

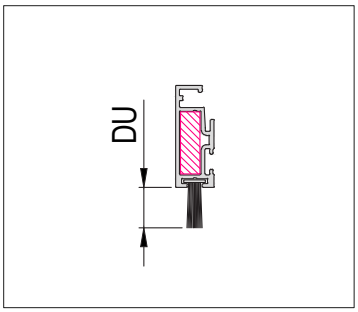


**Dichtbürstenbreite = 6,8mm**
Standard Länge = 15mm
L = DU + 5

## DTF-15-2 / DTF-18-2-M Teilung

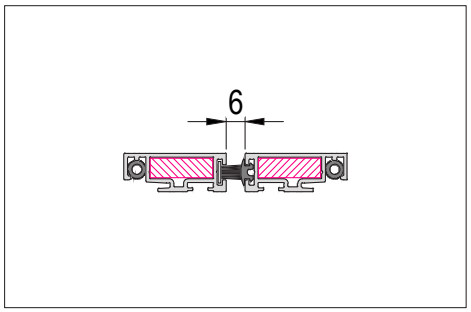


**Dichtbürstenbreite = 6,8mm**
Standard Länge = 9mm

**DTF-15 und DTL-15 haben die gleichen Dichtbürsten.**
**Der Standard Flügel und das Großprofil haben die gleiche Dichtbürste.**

GS-Suntec_Übersicht_Dichtbürsten_001

## PTF-07-M / PTF-17-M / PTF-17-MV umlaufend / Scharnier

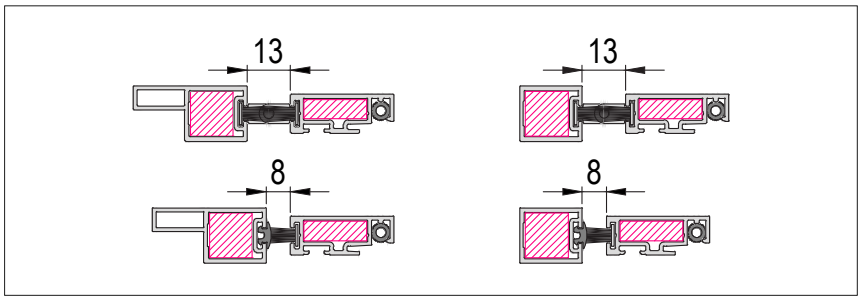


**Dichtbürstenbreite = 6,8mm**
Standard Länge = 9mm (beim Scharnier 2 Stk.)

## PTF-07-M / PTF-17-M / PTF-17-MV unten

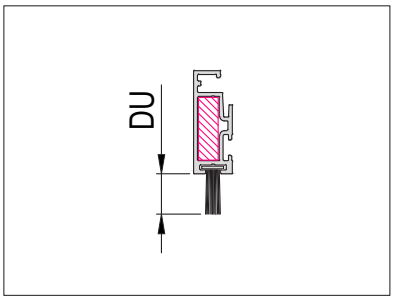


**Dichtbürstenbreite = 6,8mm**
Standard Länge = 15mm

## SAF-18 / SAF-18-B umlaufend / unten

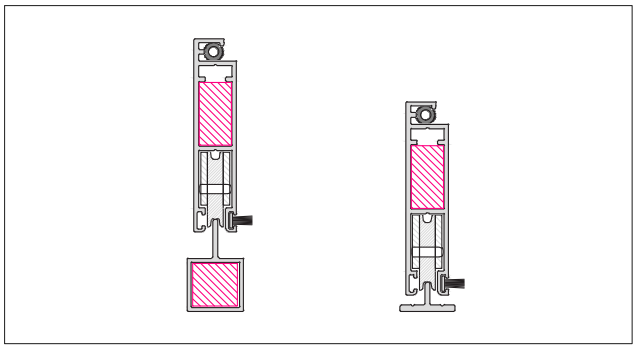

**Dichtbürstenbreite = 4,8mm**
Standard Länge = 7mm

## SAF-33-M / SAF-33-MB umlaufend / unten

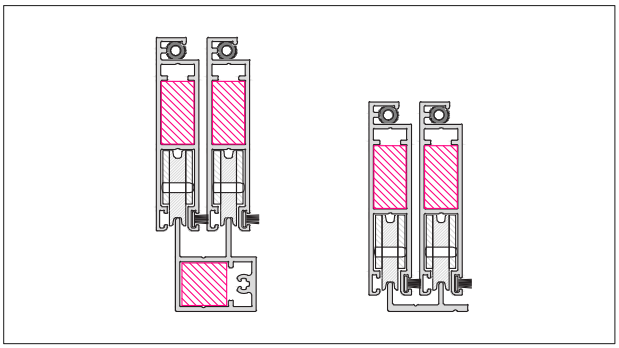

**Dichtbürstenbreite = 4,8mm**
Standard Länge = 5mm

## ROF-41 Führungen

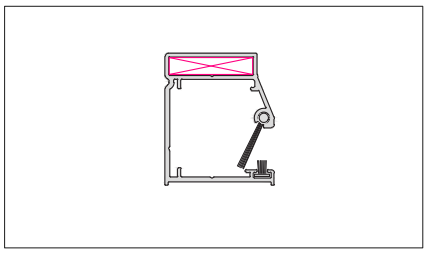

**Dichtbürstenbreite = 4,8mm**
Standard Länge = 5mm
mit Streifenbürste Ø3x17mm

## ROF-41 zum Stock

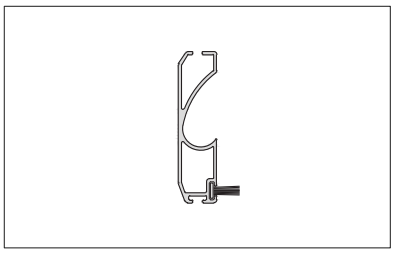

**Dichtbürstenbreite = 4,8mm**
Standard Länge = 9mm

## ROF-41 Nach unten

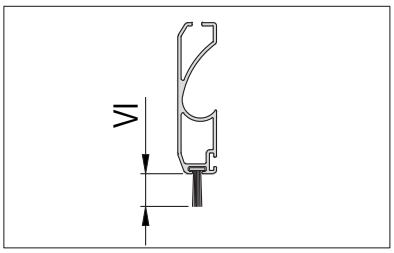


**Dichtbürstenbreite = 4,8mm**
Standard Länge = 15mm
L = VI + 5

## SPL-06 / SPL-12 umlaufend

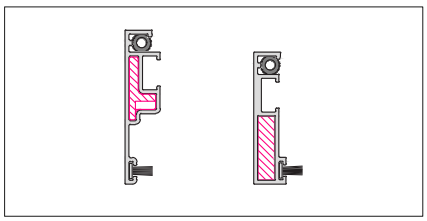

**Dichtbürstenbreite = 4,8mm**
Standard Länge = 7mm

## SPL-08 / SPL-14 umlaufend

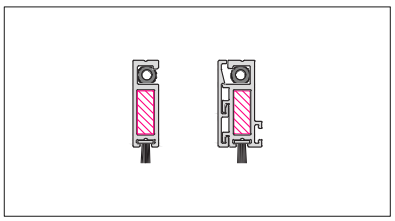

**Dichtbürstenbreite = 4,8mm**
Standard Länge = 7mm

## SPL-08-W umlaufend

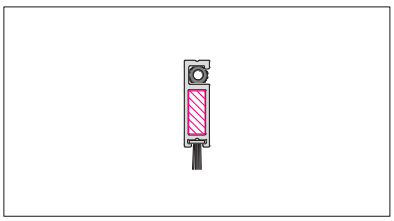

**Dichtbürstenbreite = 4,8mm**
Standard Länge = 9mm

GS-Suntec_Übersicht_Dichtbürsten_002

| Bild | System | Bezeichnung | Artikel Nr.: |
|---|---|---|---|
| | Rollladen bei Schnurantrieb | Schnurwickler schwenkbar | |
| | | o weiß | RSA166A139 |
| | | o braun | RSA166B139 |
| | | o Blechschraube Linsenkopf 3,9 x 19 mm | KSZ028A008 |
| | | (2 Stk Schrauben zur Befestigung benötigt) | |
| | Rollladen bei Schnurantrieb | Schnur Kurbelgetriebewickler | |
| | | o weiß | RSA152C120 |
| | | o braun | RSA152D120 |
| | | o Handkurbel lose | RSA140A140 |
| | | o Montagewinkel weiß | RSA100A055 |
| | | o Montagewinkel braun | RSA100B055 |
| | | o Blechschraube Linsenkopf 3,9 x 19 mm | KSZ028A008 |
| | | (2 Stk Schrauben zur Befestigung benötigt) | |
| 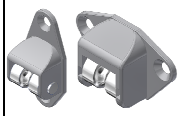 | Rollladen bei Schnurantrieb | Schnurleitrolle | |
| | | o weiß, längs | KSA050A022 |
| | | o braun, längs | KSA050B022 |
| | | o weiß, quer | RSA046A026 |
| | | o schwarz, quer | RSA046B026 |
| | | o Senk Blechschraube 4,2 x 19 mm | KSZ019A007 |
| | | (2 Stk Schrauben zur Befestigung benötigt) | |
| | Rollladen bei Schnurantrieb | Adapterplatten und Schnurleitfeder 200 mm | |
| | | o Adapterplatten längs | KSA050C022 |
| | | o Adapterplatten quer | RSA046E026 |
| | | o Schnurleitfeder 200 mm | KSA200A012 |
| | | o Senk Blechschraube 4,2 x 19 mm | KSZ019A007 |
| | | (2 Stk Schrauben zur Befestigung benötigt) | |
| | Rollladen bei Schnurantrieb | Schnur 4,5mm Durchmesser | |
| | | o weiß / schwarz, 5m abgelängt | RSA005B005 |
| | Rollladen bei Gurtantrieb | Gurtwickler schwenkbar | |
| | | o weiß | RSA166A148 |
| | | o braun | RSA166B148 |
| | | o Blechschraube Linsenkopf 3,9 x 19 mm | KSZ028A008 |
| | | (2 Stk Schrauben zur Befestigung benötigt) | |
| | Rollladen bei Gurtantrieb | Einlass-Gurtwickler mit Mauerkasten | |
| | | o weiß | RSA142A112 |
| | | o braun | RSA142B112 |
| | | o Senk Blechschraube 4,2 x 19 mm | KSZ019A007 |
| | | (2 Stk Schrauben zur Befestigung benötigt) | |
| | Rollladen bei Gurtantrieb | Gurt Kurbelgetriebewickler | |
| | | o weiß | RSA152A120 |
| | | o braun | RSA152B120 |
| | | o Handkurbel lose | RSA140A140 |
| | | o Montagewinkel weiß | RSA100A055 |
| | | o Montagewinkel braun | RSA100B055 |
| | | o Blechschraube Linsenkopf 3,9 x 19 mm | KSZ028A008 |
| | | (2 Stk Schrauben zur Befestigung benötigt) | |
| 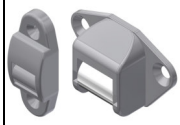 | Rollladen bei Gurtantrieb | Gurtleitrolle | |
| | | o weiß, längs | RSA059A023 |
| | | o braun, längs | RSA059B023 |
| | | o weiß, quer | RSA046C026 |
| | | o schwarz, quer | RSA046D026 |
| | | o Senk Blechschraube 4,2 x 19 mm | KSZ019A007 |
| | | (2 Stk Schrauben zur Befestigung benötigt) | |
| | Rollladen bei Gurtantrieb | Mini - Gurt | |
| | | o 5 m Rolle, grau | RSA014A001 |
| | | o 6 m Rolle, grau | RSA014B001 |
| | | o 5 m Rolle, braun | RSA014C001 |
| | | o 6 m Rollebraun, braun | RSA014D001 |
| | Rollladen bei Schnur- / Gurtantrieb | Rollladen Schnurzughilfe - Gurtzughilfe (weiß) | RSK105A020 |



GS-Suntec_Übersicht_Antriebe_001

| Bild | System | Bezeichnung | Artikel Nr.: |
|---|---|---|---|
| 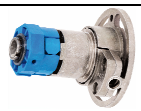 | Rollladen / Raffstore bei Getriebeantrieb | Getriebe | |
| | | o Kegelradgetriebe - links | RSA082A076 |
| | | o Kegelradgetriebe - rechts | RSA082B076 |
| | | o Schnellmontagesystem | RSA110A037 |
| | Rollladen / Raffstore bei Getriebeantrieb | Gelenklager 45° | KSA052A022 |
| | | o Senk Blechschraube 4,8 x 25 mm | JBZ025A009 |
| | | (2 Stk Schrauben zur Befestigung benötigt) | |
| | Rollladen / Raffstore bei Getriebeantrieb | Gelenklager 90° | KSA085A022 |
| | | o Senk Blechschraube 4,8 x 25 mm | JBZ025A009 |
| | | (3 Stk Schrauben zur Befestigung benötigt) | |
| | Rollladen / Raffstore bei Getriebeantrieb | Kurbelstange | |
| | | o Alu Natur, Länge 1200 mm | KSL120A120 |
| | | o Alu weiß, Länge 1200 mm | KSL120B120 |
| | | o Alu braun, Länge 1200 mm | KSL120C120 |
| | | o Alu Natur, Länge 1300 mm | KSL130A120 |
| | | o Alu weiß, Länge 1300 mm | KSL130B120 |
| | | o Alu Natur, Länge 1500 mm | KSL150A120 |
| | | o Alu weiß, Länge 1500 mm | KSL150B120 |
| | | o Alu braun, Länge 1500 mm | KSL150C120 |
| | | o Alu Natur, Länge 1700 mm | KSL170A120 |
| | | o Alu weiß, Länge 1700 mm | KSL170B120 |
| | | o Alu braun, Länge 1800 mm | KSL180C120 |
| | | o Kupplungstrichter | KSL080A031 |
| | Rollladen / Raffstore bei Getriebeantrieb | Kunststoffkurbelhalter | |
| | | o grau | KSL050A004 |
| | | o braun | KSL050B004 |
| | | o weiß | KSL050C004 |
| | | o Senk Blechschraube 4,2 x 19 mm | KSZ019A007 |
| | | (2 Stk Schrauben zur Befestigung benötigt) | |
| **Antriebe Somfy** | | | |
| | Rollladen bei Motorantrieb | Motor Ilmo 3 50 WT, inkl. 3 m Kabel | |
| | | o 6 Nm | RSA505A047 |
| | | o 10 Nm | RSA505B047 |
| | | o 15 Nm | RSA525A047 |
| | | o 20 Nm | RSA555A047 |
| | Rollladen bei Funkmotorantrieb | Funkmotor Ilmo2 50 io, inkl. 3 m Kabel | |
| | | o 6 Nm | RSA505C047 |
| | | o 10 Nm | RSA505D047 |
| | | o 15 Nm | RSA525C047 |
| | | o 20 Nm | RSA555C047 |
| | Rollladen bei Premium Funkmotorantrieb | Premium Funkmotor RS100 io, inkl. 3 m Kabel | |
| | | o 6 Nm | RSA505E047 |
| | | o 10 Nm | RSA505F047 |
| | | o 15 Nm | RSA525E047 |
| | | o 20 Nm | RSA555E047 |
| | Rollladen bei Motorantrieb (kurzer Motor) | Motor kurz Ilmo2 50 S WT, inkl. 3 m Kabel | RSA367A047 |
| | | o 6 Nm | |
| | Rollladen bei Funkmotorantrieb (kurzer Motor) | Funkmotor kurz Oximo 50 S Auto io, inkl. 3 m Kabel | RSA387A063 |
| | | o 6 Nm | |



GS-Suntec_Übersicht_Antriebe_002

| Bild | System | Bezeichnung | Artikel Nr.: |
|---|---|---|---|
| | | **Antriebe Somfy** | |
| | Rollladen bei Motorantrieb (Welle 40) | Motor Ilmo 40 WT, inkl. 3 m Kabel | |
| | | o 4 Nm | RSA472A038 |
| | | o 9 Nm | RSA507A038 |
| | | o 13 Nm | RSA507B038 |
| | Rollladen bei Funkmotorantrieb (Welle 40) | Funkmotor Oximo 40 io, inkl. 3 m Kabel | |
| | | o 4 Nm | RSA462A038 |
| | | o 9 Nm | RSA497A038 |
| | | o 13 Nm | RSA497B038 |
| | Rollladen bei Funkmotorantrieb (Solarmotor) | Solar-Funkmotor Oximo 40 DC WF io, inkl. Solarpanel und Akku | |
| | | o 6 Nm | RSA453A038 |
| | | o 10 Nm | RSA453B038 |
| | Rollladen bei Motorantrieb (Nothandkurbel) | Ilmo2 50 WT inkl. Nothandkurbel für 2. Rettungsweg | |
| | | o 10 Nm | RSA691A101 |
| | | o 20 Nm | RSA801A101 |
| | Zip Screen bei Motorantrieb | Motor Maestria 50 WT, inkl. 3 m Kabel | |
| | | o 6 Nm | ZSA570A063 |
| | | o 10 Nm | ZSA620A063 |
| | | o 15 Nm | ZSA620B063 |
| | | o 25 Nm | ZSA620C063 |
| | | o 35 Nm | ZSA640A063 |
| | Zip Screen bei Funkmotorantrieb | Motor Maestria 50 io, inkl. 3 m Kabel | |
| | | o 6 Nm | ZSA625A063 |
| | | o 10 Nm | ZSA675A063 |
| | | o 15 Nm | ZSA675B063 |
| | | o 25 Nm | ZSA675C063 |
| | | o 35 Nm | ZSA695A063 |
| | Rollladen / Zip Screen bei Motor- / Funkmotor- / Premium Funkmotorantrieb | Kabel für Rollladen / Zip Screen Motor | |
| | | o 3 m, Motor | Standard |
| | | o 3 m, Funkmotor | Standard |
| | | o 3 m, Premium Funkmotor | Standard |
| | | o 5 m, Motor | RSA001A001 |
| | | o 5 m, Funkmotor | RSA001C001 |
| | | o 5 m, Premium Funkmotor | RSA001E001 |
| | | o 10 m, Motor | RSA001B001 |
| | | o 10 m, Funkmotor | RSA001D001 |
| | | o 10 m, Premium Funkmotor | RSA001F001 |
| 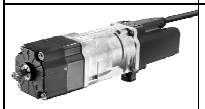 | Raffstore bei Motorantrieb | Motor J4 WT Protect | |
| | | o 6 Nm | JSA286A058-A |
| | | o 10 Nm | JSA301A058-A |
| | | o 18 Nm | JSA331A058-A |
| | Raffstore bei Funkmotorantrieb | Funkmotor J4 io Protect | |
| | | o 6 Nm | JSA286B058-A |
| | | o 10 Nm | JSA301B058-A |
| | | o 18 Nm | JSA331B058-A |
| | Raffstore bei Motor- / Funkmotorantrieb | Kabel für Raffstore Motor (Somfy & Elero) | |
| | | o 3 m, Motor / Funkmotor | JSA001A001 |
| | | o 5 m, Motor / Funkmotor | JSA001C001 |
| | | o 10 m, Motor / Funkmotor | JSA001E001 |



GS-Suntec_Übersicht_Antriebe_003

| Bild | System | Bezeichnung | Artikel Nr.: |
|---|---|---|---|
| | | **Antriebe Elero** | |
| | Rollladen bei Motorantrieb | RolMotion/D+ M SH | |
| | | o 10 Nm | RSA480A055 |
| | | o 20 Nm | RSA540A055 |
| | Rollladen bei Funkmotorantrieb | RolMotion/D+ M-868 SH | |
| | | o 10 Nm | RSA480B055 |
| | | o 20 Nm | RSA540B055 |
| | Rollladen bei Motorantrieb (Welle 60) | Elero Adapter für 60er Welle | RSA060B060 |
| | Rollladen bei Motorantrieb (Welle 40) | RolTop/D+ S | |
| | | o 5 Nm | RSA534A039 |
| | | o 8 Nm | RSA534C039 |
| | | o 12 Nm | RSA534E039 |
| | Rollladen bei Funkmotorantrieb (Welle 40) | RolTop/D+ S-868 | |
| | | o 5 Nm | RSA534B039 |
| | | o 8 Nm | RSA534D039 |
| | | o 12 Nm | RSA534F039 |
| | Rollladen bei Motorantrieb (Welle 40) | Elero Adapter für 40er Welle | RSA040B040 |
| 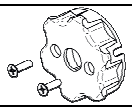 | Rollladen bei Motorantrieb (auch Welle 40) | Adapter für RolTop S | RSA045B045 |
| | | o Set Motorlagerplatte | |
| | | o Für Sternkopflager | |
| | | o Somfy kompatibel | |
| | Rollladen / Zip Screen bei Motorantrieb (ExitSafe) | VariEco M DC | RSA491A055 |
| | | o 10 Nm (ExitSafe kompatibel) | |
| | Rollladen / Zip Screen bei Motorantrieb (ExitSafe / kurzer Motor) | Adapter SH für VariEco / SunTop Z M K RH | RSA045A045 |
| | | o Adapterplatte für elero-Kopf | |
| | | o 10 x 10 mm, Zapfen 9,5 mm | |
| | | o Bis 30 Nm ohne Bohrung | |
| | Rollladen / Zip Screen bei Motorantrieb (ExitSafe / kurzer Motor) | Kabel für VariEco M DC | RSA001J001 |
| | | o 3 m, Motor | |
| | Rollladen / Zip Screen bei Funkmotorantrieb (Solarmotor) | RolAir M-868 DC SH (inkl. Akku kurz, Solarpanel) | |
| | | o 3 Nm | ZSA465A050 |
| | | o 6 Nm | ZSA465C050 |
| | | o 10 Nm | ZSA465E050 |
| | Rollladen / Zip Screen bei Funkmotorantrieb (Solarmotor) (Optional) | RolAir M-868 DC SH (inkl. Akku lang, Solarpanel) | |
| | | o 3 Nm | ZSA465B050 |
| | | o 6 Nm | ZSA465D050 |
| | | o 10 Nm | ZSA465F050 |
| | Rollladen / Zip-Screen bei Funkmotorantrieb (Solarmotor) | Abstandhalter für Solarpanel | RSA060A010 |
| | | o 2 Befestigungslöcher | |
| | | o Für RolAir / RolSolar | |
| | Rollladen bei Motorantrieb (auch Solarmotor) (Optional) | QuickConnect | KSA080A018 |
| | | o Schnelles Verbindungssystem | |
| | | o Zur Verwendung ohne Steuerung und Energieeinheit | |
| | | o Für DC Solar Antriebe | |
| | Rollladen bei Motor- / Funkmotorantrieb (auch Solarmotor) (Optional) | QuickConnect MiniPlug | KSA080B018 |
| | | o Kabellänge: 0,25 m | |
| | | o Zur Verwendung ohne Steuerung und Energieeinheit | |
| | | o Für DC Solar Antriebe | |



GS-Suntec_Übersicht_Antriebe_004

| Bild | System | Bezeichnung | Artikel Nr.: |
|---|---|---|---|
| | | **Antriebe Elero** | |
| | Zip Screen<br>bei Motorantrieb | SunTop/Z M SH | |
| | | o 10 Nm | ZSA466A055 |
| | | o 20 Nm | ZSA527A055 |
| | Zip Screen<br>bei Funkmotorantrieb | SunTop/Z M-868 SH | |
| | | o 10 Nm | ZSA466B055 |
| | | o 20 Nm | ZSA527B055 |
| | Zip Screen<br>bei Motorantrieb<br>(kurzer Motor) | SunTop/Z M K RH | |
| | | o 10 Nm | ZSA391A055 |
| | | | |
| | Zip Screen<br>bei Funkmotorantrieb<br>(kurzer Motor) | SunTop/Z M-868 K RH | |
| | | o 10 Nm | ZSA391B055 |
| | | | |
| | Rollladen / Zip Screen<br>bei Motorantrieb<br>(ExitSafe / kurzer Motor) | Adapter SH für VariEco / SunTop Z M K RH | RSA045A045 |
| | | o Adapterplatte für elero-Kopf | |
| | | o 10 x 10 mm, Zapfen 9,5 mm | |
| | | o Bis 30 Nm ohne Bohrung | |
| | Zip Screen<br>bei Motorantrieb<br>(Welle 63) | Elero Adapter für 63er Welle | ZSA062A002 |
| | Zip Screen<br>bei Motorantrieb<br>(Welle 78) | Elero Adapter für 78er Welle | ZSA073A002 |
| | Zip Screen<br>bei Motorantrieb<br>(Welle 63) | Motorkupplung ZIP 63er Welle | KSS089A062 |
| | Zip Screen<br>bei Motorantrieb<br>(Welle 78) | Motorkupplung ZIP 78er Welle | RSK078A070 |
| | Rollladen / Zip-Screen<br>bei Motor- / Funkmotorantrieb | Kabel steckbar Elero | |
| | | o 3 m | RSA001I001 |
| | | o 5 m | RSA001H001 |
| | | o 10 m | RSA001G001 |
| | | o 15 m | RSA001H002 |
| | Raffstore<br>bei Motorantrieb<br>(Solarmotor) | JA Soft DC (12V) | |
| | | o 4 Nm (ExitSafe kompatibel) | JSA260A056 |
| | | o 10 Nm | JSA260B055 |
| | Raffstore<br>bei Funkmotorantrieb<br>(Solarmotor) | Solarmodul Energieeinheit 12V DC | KSA523A083 |
| | | o Akku mit Laderegelung (vorgeladen und einsatzbereit) | |
| | | o Inkl. Steckverbinder | |
| | | o 2 Wandlager | |
| | Raffstore<br>bei Funkmotorantrieb<br>(Solarmotor) | Combio-868 JA DC | JSA100B040 |
| | | o Funkempfänger für Raffstore Solar | |
| | | | |
| | Rollladen / Zip-Screen / Raffstore<br>bei Motorantrieb | ExitSafe Rettungswegmodul inkl. Akku | KSA067A040 |
| | | o Tast- oder Selbsthaltebetrieb | |
| | | o Rauchmelder mit Schließer- oder Öffnerkontakt anschließbar | |
| | | o Warnsignal bei niedrigem Ladezustand | |
| | Rollladen / Zip-Screen / Raffstore<br>bei Motorantrieb<br>(Optional) | Ersatz-Akkupack für ExitSafe Rettungswegmodul | KSA070A055 |
| | | o 3.400 mAh | |
| | | o Lithium-Ionen-Akku | |
| | | o 180 Sekunden Selbsthaltedauer | |
| | Rollladen / Zip-Screen / Raffstore<br>bei Motorantrieb | Verlängerungskabel für Exitsafe | KSA022A001 |
| | | o 2,2 m | |
| | | o Steckbar | |
| | | o Für JA Soft DC | |



GS-Suntec_Übersicht_Antriebe_005

| Bild | System | Bezeichnung | Artikel Nr.: |
|---|---|---|---|
| **Antriebe Elero** | | | |
| | Raffstore<br>bei Motorantrieb<br>(35 U/min) | JA 35 Comfort | |
| | | o 4 Nm | JSA243B055 |
| | | o 6 Nm | JSA258B055 |
| | Raffstore<br>bei Funkmotorantrieb<br>(35 U/min) | JA 35-868 Comfort | |
| | | o 4 Nm | JSA243D055 |
| | | o 6 Nm | JSA258E055 |
| | Raffstore<br>bei Motorantrieb<br>(50 U/min) | JA 50 Comfort | |
| | | o 4 Nm | JSA258C055 |
| | | | |
| 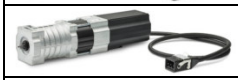 | Raffstore<br>bei Motorantrieb<br>(50 U/min) | JA 50-868 Comfort | |
| | | o 4 Nm | JSA258F055 |
| | | | |
| 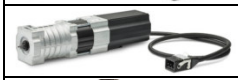 | Raffstore<br>bei Motorantrieb<br>(SMI) | JA Comfort-SMI | |
| | | o 6 Nm | JSA243E055 |
| | | o 9 Nm | JSA258G055 |
| | Raffstore<br>bei Motorantrieb<br>(SMI) | Kabel inkl. STAK4 Stecker für Raffstore Motor SMI (Elero) | JSA001F001 |
| | | o 3 m, Motor | |
| | | | |
| 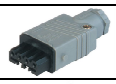 | Raffstore<br>bei Motorantrieb<br>(SMI) | Hirschmannstecker STAK4 für Raffstore Motor SMI (Elero) | JSA080A035 |
| | Raffstore<br>bei Motor- / Funkmotorantrieb | Einzelkupplung Quicksnap schnappbar SW 7 mm | JSA037A022 |
| | | o Nutrohr Ø 14,0 mm, kurz, mit Bohrung 3,3 mm | |
| | | o Für JA-Antriebe | |
| 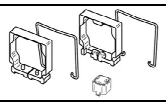 | Raffstore<br>bei Motor- / Funkmotorantrieb | JA Jalousie-Clip-Set | JSA058A056 |
| | | o Schraubenlose Befestigung | |
| | | o Grau | |
| | | o Für Soft & dk Motoren | |
| **Antriebe Geiger** | | | |
| | Raffstore<br>bei Motorantrieb<br>(Nothandkurbel) | Rescue-Jet Kit inkl. Nothandkurbel für 2. Rettungsweg | JSA390A055 |
| | | o 6 Nm | |
| | | | |



GS-Suntec_Übersicht_Antriebe_006

| Bild | System | Bezeichnung | Artikel Nr.: |
|---|---|---|---|
| **Steuerungen Somfy** | | | |
| | Rollladen / Zip Screen bei Funkmotorantrieb | Situo 1 io Pure / Iron<br>o 1-Kanal-Funkhandsender | RSA145A038<br>RSA145B038 |
| | Rollladen / Zip Screen bei Funkmotorantrieb | Situo 5 io Pure / Iron<br>o 5-Kanal-Funkhandsender | RSA145C038<br>RSA145D038 |
| | Raffstore bei Funkmotorantrieb | Situo 1 Variation io Pure / Iron II<br>o 1-Kanal-Funkhandsender<br>o Scrollrad zum Einstellen der Lamellenneigung | JSA145A038<br>JSA145B038 |
| | Raffstore bei Funkmotorantrieb | Situo 5 Variation A/M io Pure / Iron II<br>o 5-Kanal-Funkhandsender<br>o Scrollrad zum Einstellen der Lamellenneigung<br>o Automatik- / Manuellfunktion | JSA145C038<br>JSA145D038 |
| | Rollladen / Zip Screen / Raffstore bei Funkmotorantrieb | Ysia 16 Patio io Pure / Anthrazit<br>o 16-Kanal-Funkhandsender<br>o Scrollrad zum Einstellen der Lamellenneigung<br>o Automatik- / Manuellfunktion | JSA170A042<br>JSA170B042 |
| | Rollladen / Raffstore / Zip Screen bei Funkmotorantrieb | Smoove 1 A/M io Pure Shine<br>o Sensitiver 1-Kanal-Funkwandsender<br>o Automatik- / Manuellfunktion<br>o ohne Rahmen | KSA050A050 |
| 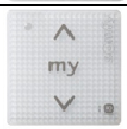 | Rollladen / Raffstore / Zip Screen bei Funkmotorantrieb | Smoove 1 io Pure Shine<br>o Sensitiver 1-Kanal-Funkwandsender<br>o ohne Rahmen | KSA050B050 |
| | Rollladen / Zip Screen bei Premium Funkmotorantrieb | Smoove RS100 io Pure Shine<br>o Sensitiver 1-Kanal-Funkwandsender<br>o Geschwindigkeitsregelung<br>o ohne Rahmen | RSA050A050 |
| | Rollladen / Raffstore / Zip Screen bei Funkmotorantrieb | Smoove Rahmen Pure | KSA080A080 |
| 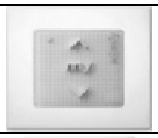 | Rollladen / Raffstore / Zip Screen bei Funkmotorantrieb | Smoove Origin io Pure<br>o 1-Kanal-Funkwandsender<br>o inklusive Rahmen Pure<br>o mit Tasten (kein sensitiver Touch) | KSA080B080 |
| | Rollladen / Raffstore / Zip Screen bei Motorantrieb | Smoove Uno A/M io<br>o Steuerung Motor auf Funkumrüstung<br>o Automatik- / Manuellfunktion (für Sonnen- / Zeitsensorik)<br>o inklusive Rahmen Pure | KSA080C080 |
| | Rollladen / Raffstore / Zip Screen bei Funkmotorantrieb | Smoove Origin 4 IN io Pure<br>o 4-Kanal-Funkwandsender<br>o inklusive Rahmen Pure | KSA080D080 |

GS-Suntec_Übersicht_Funksteuerungen_001

| Bild | System | Bezeichnung | Artikel Nr.: |
|---|---|---|---|
| | | **Steuerungen Somfy** | |
| | Rollladen / Raffstore / Zip Screen bei Funkmotorantrieb | Nina io<br>o Automatische Erkennung von bis zu 60 Produkten<br>o Zusammenfassen von Produkten in Räume oder Gruppen möglich<br>o Erstellung von Szenarien möglich<br>o Halter mit integrierter Ladestation | KSA160A070 |
| | Rollladen / Raffstore / Zip Screen bei Funkmotorantrieb | Nina Timer io<br>o siehe Nina io<br>o Touch-Display, Querformat<br>o integrierte Zeitautomatik | KSA218A170 |
| | Rollladen / Raffstore / Zip Screen bei Funkmotorantrieb | TaHoma Switch<br>o Einzel- oder Gruppensteuerung über das Internet, lokal oder aus der Ferr<br>per PC, Tablet-PC, Smartphone oder Sprachsteuerung<br>o Einbindung von RTD Meldern<br>o Erstellung von Wenn – Dann Bedingungen oder Szenarien<br>o Individuelle Benennung von Produkten<br>o integrierte Zeitautomatik<br>o hier wird eine zusätzliche Funksteuerung empfohlen | KSA162A067 |
| | Rollladen / Raffstore / Zip Screen bei Funkmotorantrieb | Sunis Wirefree II io<br>o Helligkeitssensor<br>o Batteriebetrieb | KSA078A078 |
| | Rollladen / Raffstore / Zip Screen bei Funkmotorantrieb | Eolis WireFree io<br>o autonomer Windfühler<br>o Batteriebetrieb | KSA170A055 |
| | Rollladen / Raffstore / Zip Screen bei Funkmotorantrieb | Soliris io 230V<br>o autonomer Windfühler mit Sonnensensor<br>o kombination mit Regensensor möglich<br>o nicht TaHoma kompatibel | KSA235A160 |
| | Raffstore bei Motorantrieb | EVB Slim Receiver Variation io<br>o Ausführung Stas3 / Stak3<br>o Funkzwischenstecker für Motor | JSA050A020 |
| | Rollladen / Raffstore / Zip Screen bei Motor- / Funkmotorantrieb | Universal Montage- und Einstellkabel | KSA001A001 |
| | Raffstore bei Motor- / Funkmotorantrieb | Hirschmannstecker | JSA080A025 |
| | | **Steuerungen Elero** | |
| | Raffstore bei Funkmotorantrieb | Combio-868 JA<br>o 1 Kanal<br>o Tippbetrieb<br>o Zwischen- und Wendeposition einstellbar | JSA100A040 |
| | Raffstore bei Funkmotorantrieb (Solar) | Combio-868 JA DC<br>o 1 Kanal<br>o Unidirektional<br>o Für Jalousie-Gleichstromantriebe | JSA100B040 |
| | Raffstore bei Funkantrieb (Solar) | Montagekabel DC<br>o Für solare Antriebssysteme<br>o 12V | KSA001B001 |
| | Rollladen / Zip-Screen bei Motor- / Funkmotorantrieb | Montagekabel 4-polig<br>o Für JA-Antriebe<br>o Einstellhilfeschalter 230V | KSA001C001 |
| | Raffstore bei Motorantrieb (SMI) | Montagekabel 5-polig<br>o Für JA-Antriebe<br>o Einstellhilfeschalter 230V | KSA001D001 |

GS-Suntec_Übersicht_Funksteuerungen_002

| Bild | System | Bezeichnung | Artikel Nr.: |
|---|---|---|---|
| **Steuerungen Elero** | | | |
| 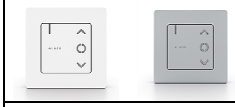 | Rollladen / Zip-Screen / Raffstore bei Funkmotorantrieb | MonoSon W-868 weiß / silber<br>o 1 Kanal Funksender<br>o Statusrückmeldungen per LED | KSA050C050<br>KSA050D050 |
| | Rollladen / Zip-Screen / Raffstore bei Funkmotorantrieb | LumeroSon W-868 weiß / silber<br>o 1 Kanal Funksender<br>o Statusrückmeldungen per LED<br>o Umschaltung Betriebsart Auto/Hand | KSA050E050<br>KSA050F050 |
| | Rollladen / Zip-Screen / Raffstore bei Funkmotorantrieb | VarioSon W-868 weiß / silber<br>o 6 Kanal Funksender<br>o Statusrückmeldungen per LED<br>o Umschaltung Betriebsart Auto/Hand | KSA050G050<br>KSA050H050 |
| | Rollladen / Zip-Screen / Raffstore bei Funkmotorantrieb | LumeroSon-868 weiß / silber<br>o 1 Kanal Funksender<br>o Statusrückmeldungen per LED<br>o Umschaltung Betriebsart Auto/Hand | KSA155A043<br>KSA155B043 |
| | Rollladen / Zip-Screen / Raffstore bei Funkmotorantrieb | LumeroSon-868 Slide weiß / silber<br>o 1 Kanal Funksender<br>o Statusrückmeldungen per LED<br>o Umschaltung Betriebsart Auto/Hand | KSA155C043<br>KSA155D043 |
| | Rollladen / Zip-Screen / Raffstore bei Funkmotorantrieb | VarioSon-868 Slide weiß / silber<br>o 6 Kanal Funksender<br>o Statusrückmeldungen per LED<br>o Umschaltung Betriebsart Auto/Hand | KSA155E043<br>KSA155F043 |
| | Rollladen / Zip-Screen / Raffstore bei Funkmotorantrieb | TempoSon-868 Slide weiß / silber<br>o 15 Kanal Funksender<br>o Umschaltung Betriebsart Auto/Hand<br>o NFC-Kompatibel | KSA155G043<br>KSA155H043 |
| | Rollladen / Zip-Screen / Raffstore bei Funkmotorantrieb | MonoSon-868 Mini weiß / silber<br>o 1 Kanal Funksender<br>o Statusrückmeldungen per LED | KSA080E080<br>KSA080F080 |
| | Rollladen / Zip-Screen / Raffstore bei Funkmotorantrieb | LumeroSon-868 Mini weiß / silber<br>o 1 Kanal Funksender<br>o Statusrückmeldungen per LED<br>o Umschaltung Betriebsart Auto/Hand | KSA080G080<br>KSA080H080 |
| | Rollladen / Zip-Screen / Raffstore bei Funkmotorantrieb (Raffstore Solar) | VarioTel2 weiß / silber / titangrau<br>o 5 Kanal Funksender<br>o Statusrückmeldungen per LED<br>o Uni- / Bidirektional einsetzbar | KSA120A051<br>KSA120B051<br>KSA120C051 |
| | Rollladen / Zip-Screen / Raffstore bei Funkmotorantrieb (Raffstore Solar) | MonoTel2 weiß / silber / titangrau<br>o 1 Kanal Funksender<br>o Uni- / Bidirektional einsetzbar<br>o Als Einzel-, Gruppen-, oder Zentralsender einsetzbar | KSA120D051<br>KSA120E051<br>KSA120F051 |
| | Rollladen / Zip-Screen / Raffstore bei Motor- / Funkmotorantrieb (auch Solar) | Aero-868 Plus Windwächter<br>o Funk-Licht- und Windsensor<br>o Mit zusätlichem Solar- und Speicherelement<br>o Besonders geeignet für ZIP-Anlagen mit hoher Windbelastung | KSA200A135 |

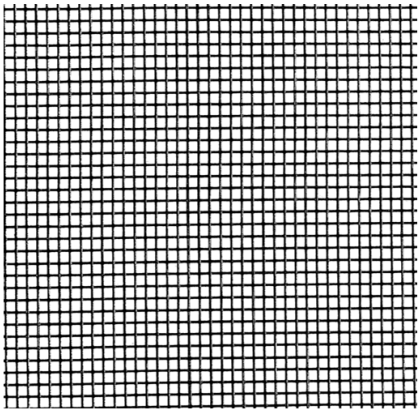

**Screentec Fiberglas**

Farbe: schwarz — Offene Fläche: 59%
Fadenstärke: 0,28mm — Maschenweite: 1,117 x 1,371mm

Screentec Fiberglas ist mit Vinyl beschichtetes Fiberglas Gewebe.
Die Merkmale des Gewebes sind die Langlebigkeit, eine gute Reißfestigkeit und seine hohe Witterungsbeständigkeit.
Screentec-Fiberglas wird unter höchsten Produktionsstandards hergestellt und getestet.

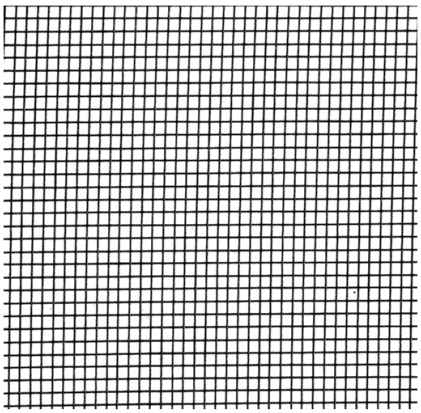

**Screentec Fiberglas Premium**

Farbe: schwarz — Offene Fläche: 73,4%
Fadenstärke: 0,25mm — Maschenweite: 1,367 x 1,367mm

Screentec Fiberglas Premium bietet dank seines nahezu unsichtbaren Gewebes, einen hervorragenden Insektenschutz bei fast uneingeschränkter Sicht nach außen.
Trotz des dünnen Fadens zeichnet sich das Gewebe durch seine gute Reißfestigkeit und hohe Witterungsbeständigkeit aus.
Screentec Fiberglas Premium wurde mit einer überragenden Offenheit entwickelt, um einen sehr hohen Luftstrom und Lichtdurchlässigkeit zu gewährleisten.
Die patentierte Water Shed Technology™ ist eine hydrophobe Beschichtung, die verhindert, dass sich das Wasser im Gewebe sammelt und wirkt somit auch der Schmutzbildung entgegen.
Das Gewebe bleibt dadurch länger schön und die Lebenserwartung verlängert sich.
Durch die spezielle Beschichtung perlt das Wasser ab und eine klare Durchsicht wird gewährleistet.
Das Screentec Fiberglas Premium Gewebe ist GREENGUARD zertifiziert.

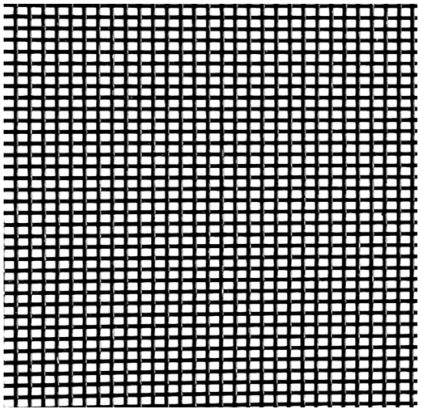

**Screentec Petscreen**

Farbe: schwarz — Offene Fläche: 45,7%
Fadenstärke: 0,61mm — Maschenweite: 1,092 x 1,1371mm

Screentec Petscreen ist ein sehr strapazierfähiges, mit Vinyl beschichtetes Polyestergewebe, dass sich ideal für den Einsatz bei starker Beanspruchung eignet.
Screentec Petscreen ist dreimal stärker als Standard Glasfasergewebe.
Durch seine Langlebigkeit, die hohe Reiß- und Durchstichfestigkeit ist das Gewebe der ideale Krallenschutz bei kleinen Hunden und Katzen.

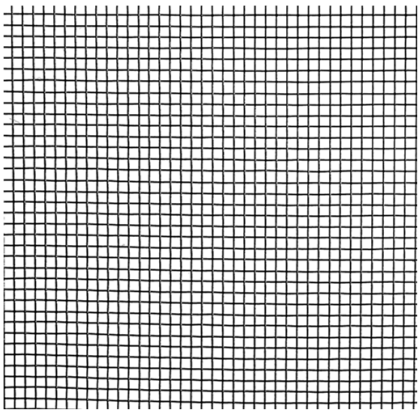

**Screentec Edelstahl Premium**

Farbe: schwarz — Offene Fläche: 68 bis 74%
Fadenstärke: 0,36 bis 0,46mm — Maschenweite: 1,169 x 1,259mm

Screentec Edelstahl Premium ist eine sehr feinmaschiges Edelstahlgewebe, dass sich durch seine extreme Transparenz und Widerstandsfähigkeit auszeichnet.
Das Screentec Edelstahl Premium Gewebe wurde speziell entwickelt um die Durchsicht nach außen zu maximieren und um ein noch schärferes und brillanteres Landschaftsbild zu erreichen.
Aufgrund des feinmaschigen Gewebes wird ein hoher Luftstrom erreicht, der eine sehr gute Durchlüftung gewährleistet.
Durch seine hygienischen Reinigungsmöglichkeiten, die hohe Witterungsbeständigkeit und den nicht korrodierenden Eigenschaften ist das Gewebe ideal für den Einsatz im Hygiene- und Lebensmittelbereich sowie bei Küstenanwendungen.
Der Edelstahldraht ist sehr robust und widerstandsfähig, dadurch bietet das Gewebe einen guten Schutz vor Vögeln, Wespen und Mäusen, es eignet sich dadurch auch sehr gut im Kellerbereich.

**Achtung: IG Rolloausführung ist nur mit einem ähnlichen Gewebe wie Screentec Fiberglas oder Screentec Fiberglas Premium ausführbar.**

GS-Suntec_Übersicht_Gewebe_001

**Anthrazitgrau**
**RAL 7016**

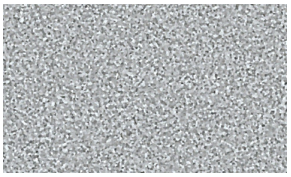

**Weißaluminium**
**RAL 9006**

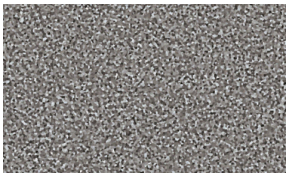

**Graualuminium**
**RAL 9007**

**Verkehrsweiß**
**RAL 9016**

**Perlweiß**
**RAL 1013**

**Precious Sand**

**Artic Ice**

**Volcanic Ash**

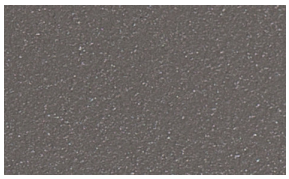

**Granit Nature**

**Rostiges Eisen**

**Gold Supreme**

**Epsilon**

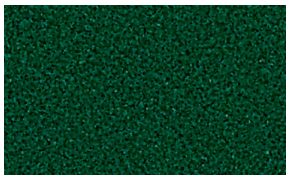

**Moosgrün**
**RAL 6005**

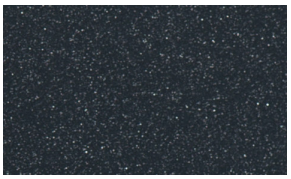

**Night Grey**

**Tiefschwarz**
**RAL 9005**

**Beigegrau**
**RAL 7006**

**Achatgrau**
**ca. RAL 7038**
(nur bei Rollladen)

**Purpurrot**
**RAL 3004**

**Graubraun**
**RAL 8019**

**Schwarzbraun**
**RAL 8022**

**Achtung: Technisch bedingt kann die Darstellung von der Realität abweichen.**

GS-Suntec_Übersicht_Lamellenfarben_001

## Soltis Veozip (Öffnungsgrad 5%)

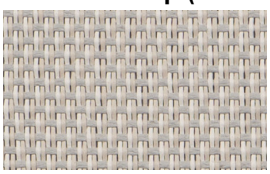

**Frostweiß**
**51184**

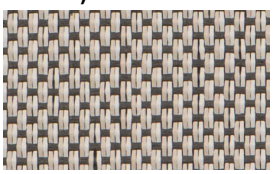

**Edelweiß**
**51185**

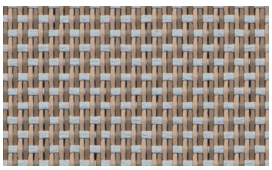

**Kumulus**
**51186**

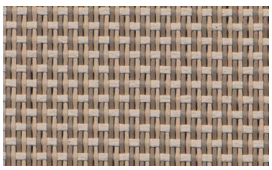

**Natur**
**51187**

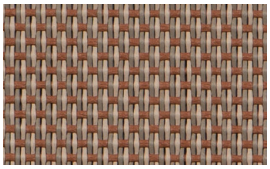

**Makadamia**
**51188**

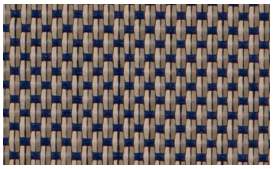

**Mistral**
**51189**

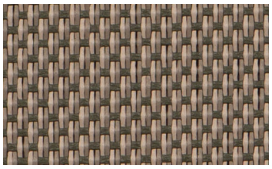

**Tundra**
**51190**

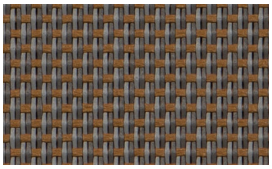

**Mondlandschaft**
**51191**

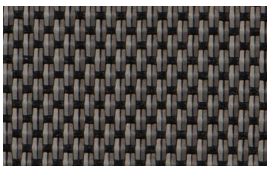

**Seelöwe**
**51192**

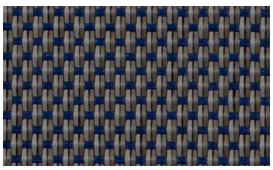

**Seeigel**
**51193**

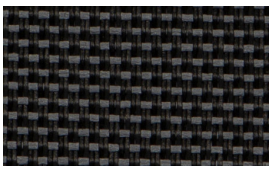

**Schatten**
**51194**

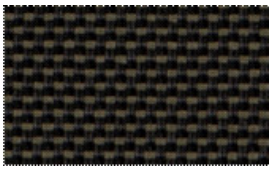

**Vulkan**
**51195**

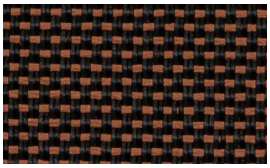

**Sandelholz**
**51196**

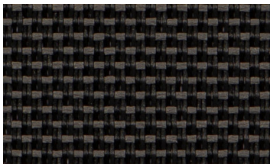

**Grauer Pfeffer**
**51197**

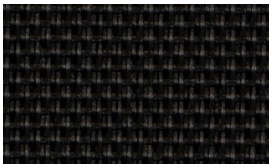

**Graphitschwarz**
**51198**

| Art. Nr.: | Bevorzugte Farbkombination |
|---|---|
| 51184 | RAL 9016 |
| 51185 | RAL 9006 / RAL 7038 / Artic Ice |
| 51186 | RAL 9006 / RAL 7038 |
| 51187 | RAL 1013 |
| 51188 | Precious Sand |
| 51189 | RAL 9007 / Granit Nature |
| 51190 | Gold Supreme / Volcanic Ash |
| 51191 | RAL 1013 / Volcanic Ash |

| Art. Nr.: | Bevorzugte Farbkombination |
|---|---|
| 51192 | RAL 9007 |
| 51193 | Epsilon |
| 51194 | Epsilon |
| 51195 | RAL 6005 |
| 51196 | Rostiges Eisen |
| 51197 | Night Grey |
| 51198 | RAL 7016 |

**Achtung: Technisch bedingt kann die Darstellung von der Realität abweichen.**

GS-Suntec_Übersicht_Screen_001

## Soltis Perform 92 (Öffnungsgrad 4%)

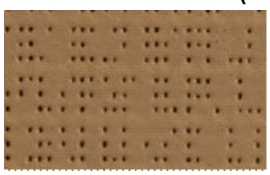

**Pfeffer**
**2012**

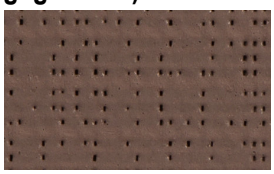

**Metall gehämmert**
**2045**

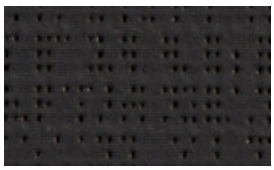

**Anthrazit**
**2047**

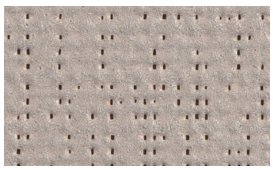

**Alu/Alu**
**2048**

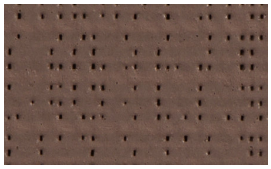

**Havanabraun**
**50266**

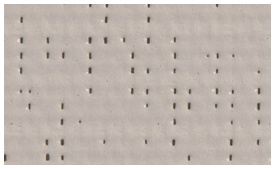

**Wolkengrau**
**50272**

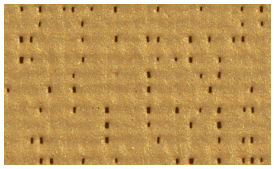

**Gold**
**50273**

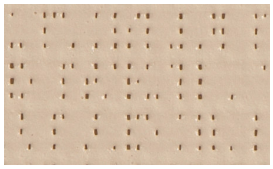

**Quartz**
**50303**

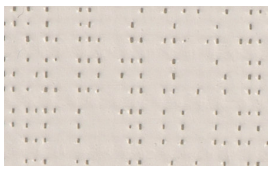

**Schneeweiß**
**50690**

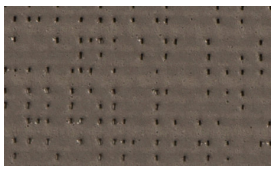

**Dunkelgrau**
**51177**

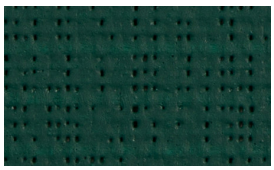

**Tennisgrün**
**8056**

## Soltis Opaque B92 (Verdunkelung)

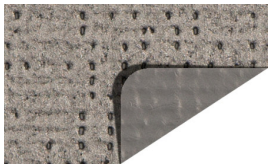

**Metall gehämmert**
**1045**

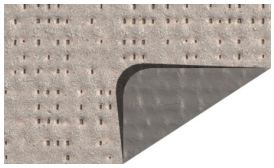

**Alu**
**1046**

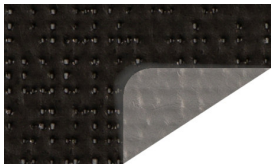

**Tiefschwarz**
**51176**

## Soltis Perform 92 (Öffnungsgrad 4%)

| Art. Nr.: | Bevorzugte Farbkombination |
|---|---|
| 2012 | Precious Sand |
| 2045 | Granit Nature |
| 2047 | RAL 7016 / Night Grey / Epsilon |
| 2048 | RAL 9006 |
| 50266 | Rostiges Eisen |
| 50272 | Artic Ice |
| 50273 | Gold Supreme |
| 50303 | RAL 1013 |
| 50690 | RAL 9016 |
| 51177 | RAL 9007 / Volcanic Ash |
| 8056 | RAL 6005 |

## Soltis Opaque B92 (Verdunkelung)

| Art. Nr.: | Bevorzugte Farbkombination |
|---|---|
| 1045 | Granit Nature |
| 1046 | RAL 9006 |
| 51176 | RAL 9005 |

**Achtung: Technisch bedingt kann die Darstellung von der Realität abweichen.**

GS-Suntec_Übersicht_Screen_002

## Serge 600 (Öffnungsgrad 5%)

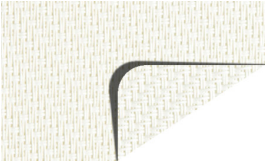

**Weiß / Weiß**
**605-002002**

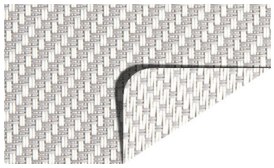

**Weiß / Perlgrau**
**605-002007**

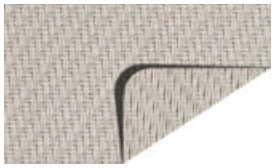

**Perlgrau / Perlgrau**
**605-007007**

**Grau / Weiß**
**605-001002**

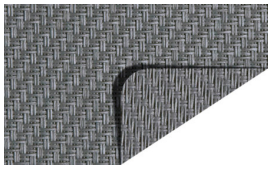

**Grau / Grau**
**605-001001**

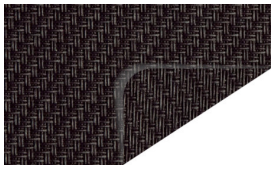

**Holzkohle / Holzkohle**
**605-010010**

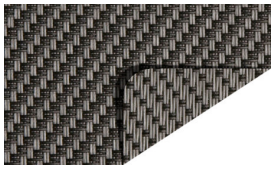

**Grau / Holzkohle**
**605-001010**

## BOLunar (Öffnungsgrad 0%)

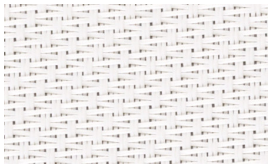

**Weiß / Weiß**
**6BL-002002**

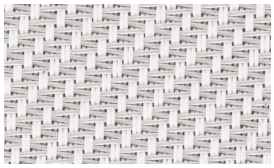

**Weiß / Perlgrau**
**6BL-002007**

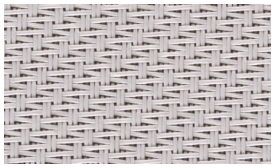

**Perlgrau / Perlgrau**
**6BL-007007**

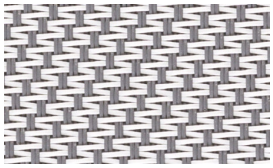

**Grau / Weiß**
**6BL-001002**

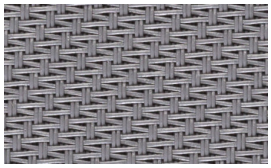

**Grau / Grau**
**6BL-001001**

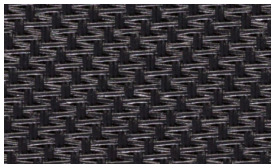

**Holzkohle / Holzkohle**
**6BL-010010**

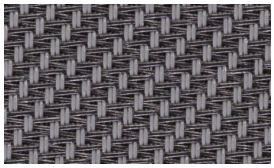

**Grau / Holzkohle**
**6BL-001010**

## Serge 600 (Öffnungsgrad 5%)

| Art. Nr.: | Bevorzugte Farbkombination |
|---|---|
| 605-002002 | |
| 605-002007 | |
| 605-007007 | |
| 605-001002 | |
| 605-001001 | |
| 605-010010 | |
| 605-001010 | |

## BOLunar (Öffnungsgrad 0%)

| Art. Nr.: | Bevorzugte Farbkombination |
|---|---|
| 6BL-002002 | |
| 6BL-002007 | |
| 6BL-007007 | |
| 6BL-001002 | |
| 6BL-001001 | |
| 6BL-010010 | |
| 6BL-001010 | |

**Achtung: Technisch bedingt kann die Darstellung von der Realität abweichen.**

GS-Suntec_Übersicht_Screen_003

## Serge 600 (Öffnungsgrad 5%)

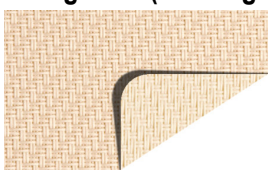

**Leinen / Leinen**
**605-008008**

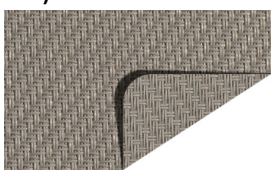

**Sandstein**
**605-033033**

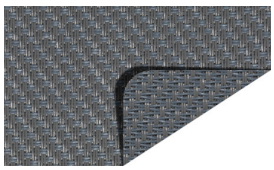

**Shade**
**605-001042**

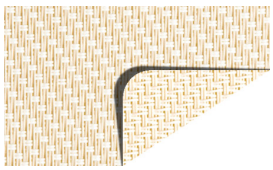

**Leinen / Weiß**
**605-008002**

## Satine 5500 (Öffnungsgrad 5%)

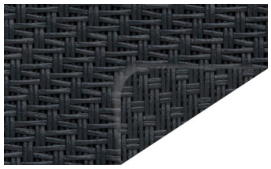

**Anthrazit**
**555-5959**

**Grau / Schwarz**
**555-0130**

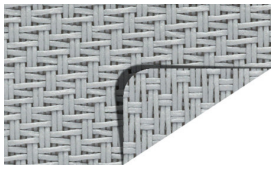

**Weißaluminium**
**555-4949**

**Weiß / Weiß**
**555-0202**

**Kohle / Kohle**
**555-3030**

**Sand / Weiß**
**555-1002**



### Serge 600 (Öffnungsgrad 5%)

| Art. Nr.: | Bevorzugte Farbkombination |
|---|---|
| 605-008008 | |
| 605-033033 | |
| 605-001042 | |
| 605-008002 | |

### Satine 5500 (Öffnungsgrad 5%)

| Art. Nr.: | Bevorzugte Farbkombination |
|---|---|
| 555-5959 | |
| 555-0130 | |
| 555-4949 | |
| 555-0202 | |
| 555-3030 | |
| 555-1002 | |

**Achtung: Technisch bedingt kann die Darstellung von der Realität abweichen.**

GS-Suntec_Übersicht_Screen_004

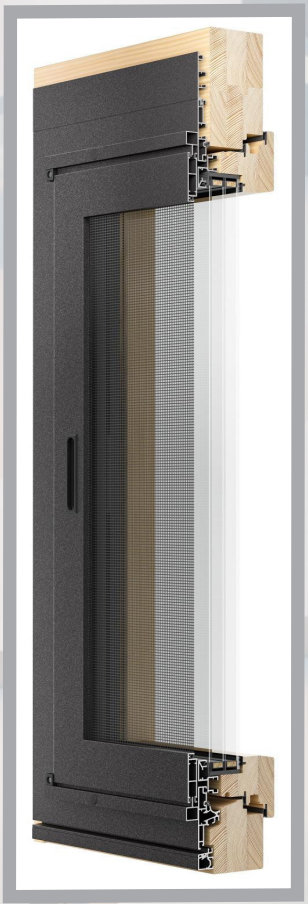

GS® SUNTEC

PREMIUM **SHADING SYSTEMS.**

STEMESEDER

**SONNENSCHUTZ**SYSTEME

G.S. Georg Stemeseder GmbH
A-5322 Hof bei Salzburg
Tel.: +43 6229 3100-0
Fax: +43 6229 3100-60

FN 51024K/LG Salzburg

sonnenschutz@stemeseder.com

www.stemeseder.com