Kasutus- ja Hooldusjuhend

CR 5 Hd

0116253; 0116260

Sisukord

Eessõna	4
Ohutuseeskirjad	5
Piltkujutised	8
Seadme kirjeldus	9
Tehnilised andmed	10
Enne töö alustamist	12
Käivitamine	13
Tihendamine	14
Kasutuselt kõrvaldamine	15
Hooldustööde ülevaade	16
Hooldustööd	17
Tööained ja täitekogused	19
Tõrkeotsing	19
Hoiule panemine	20
Kontaktaadressid	23

Eessõna

See kasutus- ja hooldusjuhend aitab teil pinnasetihendajat tundma õppida, hooldada ja otstarbekohaselt kasutada.
Kasutus- ja hooldusjuhendi järgimisel aitate vältida ohte, vähendada remondi- ja seisakukulusid ning parandada pinnasetihendaja töökindlust ja kasutusiga.
See kasutus- ja hooldusjuhend peab olema pidevalt pinnasetihendaja kasutuskohas kättesaadav.
Vajadusel saate lisateavet WEBERi volitatud edasimüüjalt või viimasel lehel olevatelt kontaktaadressidelt.

Teavet paigaldatud Honda bensiinimootori kohta ja mootori ET-nimekirja leiate aadressil **www.honda-engines-eu.com.**

Kehtiv vastavusavaldus on masinaga kaasas.

Ohutuseeskirjad

Üldist

Kõik ohutuseeskirjad tuleb läbi lugeda ja neist kinni pidada, vastasel korral

– satub kasutaja elu ja tervis ohtu;
– võivad kahjustada saada masin ja muud materiaalsed väärtused.

Lisaks kasutusjuhendile tuleb järgida kasutusriigis kehtivaid ohutuseeskirju.

Otstarbekohane kasutamine

Pinnasetihendajat tohib kasutada üksnes tehniliselt laitmatus seisukorras ja ettenähtud otstarbel, järgides kasutusjuhendit ja ohutuseeskirju ning arvestades võimalike ohtudega.
Ohutust vähendavad rikked tuleb kohe kõrvaldada.
Pinnasetihendaja CR 5 on ette nähtud üksnes:
– liiva
– kruusa
– killustiku
– osaliselt siduva segumaterjali
– betoonist kiviplaatide

tihendamiseks. Pinnasetihendaja igasugune muu kasutamine ei ole otstarbekohane ning selle eest vastutab eranditult üksnes käitaja. Kahjude eest, mis tekivad selle sätte eiramisel, tootja ei vastuta. Kogu risk jääb kasutaja kanda.

Mõistlikult ennustatav väärkasutus

Igasugune mitteotstarbekohane, kõrvalekalduv kasutamine.

Sõitmine

Pinnasetihendajat tohivad kasutada ainult sobivad isikud, kes on vähemalt 18 aastat vanad.
Käitaja või tema esindaja peab olema korraldanud neile pinnasetihendaja kasutamise koolituse.
Masina operaator peab järgima liikluseeskirju. Kui kolmandad isikud annavad ohutuseeskirjaga vastuolus olevad korraldusi, peab operaatoril olema õigus nende täitmisest keelduda.

⚠ Volitamata isikutel on pinnasetihendaja töötamise ajal pinnasetihendaja tööpiirkonnas viibimine keelatud.

Kaitsevarustus

Selle masina puhul võidakse ületada lubatavat katsemürataset 80 dB(A). Samuti võib kasutajale tekkida masina kasutamise ajal muid ohte. Seetõttu tuleb kasutada isikukaitsevahendeid.

Kaitsevarustusse kuuluvad:

Kõrvaklapid

Kaitsekiiver

Kaitsekindad

Kaitsekindad

Käitamine
Kasutaja peab enne pinnasetihendajaga töö alustamist tutvuma ümbruskonnaga. Selle käigus tuleb kindlaks teha töö- ja liiklemispiirkonnas olevad takistused, pinnase kandevõime ning vajadusel objekt avaliku liikluse piirkonnas piirata, samuti tuleb järgida liikluseeskirja.
Pinnasetihendajat tohib kasutada üksnes koos kõigi kaitseseadistega. Kõik kaitseseadised peavad olema töökorras.
Vähemalt üks kord vahetuse jooksul tuleb pinnasetihendajat kontrollida väliste puuduste suhtes.
Puuduste tuvastamisel tuleb pinnasetihendaja kohe seisata ning teavitada pädevaid töötajaid.
Enne pinnasetihendaja uuesti kasutamist tuleb selle rikked kõrvaldada.

Kraavide servadest ja kallakutest tuleb alati püsida piisaval kaugusel.
Kallakutele ei tohi sõita põiki, vastasel korral võib pinnasetihendaja ümber minna.
Pärast töö lõpetamist tuleb pinnasetihendaja nõuetekohaselt kindlustada, eelkõige avalikus liiklusruumis.

Rasketes tingimustes töötamine

Heitgaase ei tohi mitte kunagi sisse hingata, sest need sisaldavad süsinikmonooksiidi – värvitut ja lõhnatut gaasi, mis on äärmiselt ohtlik ning põhjustab kiiresti teadvuskadu ja surma.

Seetõttu ei tohi mootorit mitte kunagi käivitada suletud ruumides või halva õhutusega kohtades (tunnelid, koopad jne). Eriti ettevaatlik tuleb olla mootori käitamisel inimeste ja koduloomade läheduses.

Hooldus- ja remonditööd
Töökindluse ja ohutuse tagamiseks tohib hooldus- ja remonditööde ajal kasutada üksnes **Weberi originaalvaruosi.**
Hüdraulikavoolikuid tuleb vastavalt eeskirjadele regulaarselt kontrollida ning asjakohaste ajavahemike järel välja vahetada, isegi kui ohutusalaseid puudusi ei ole.
Seadistus-, hooldus- ja ülevaatustöid tuleb teha õigeaegselt vastavalt sellele kasutus- ja hooldusjuhendile. Neid töid tohivad teha üksnes vastava väljaõppega isikud.

Remondi-, hooldus- ja remonditööde ajal tuleb pinnasetihendaja mootor juhusliku käivitumise vastu kindlustada.
Kõik survevoolikud, eeskätt ajamimootori hüdraulikavoolikud ja sissepritsesüsteemi torud tuleb enne hooldus- ja remonditöid surve alt vabastada.
Hooldus- ja remonditööde ajal tuleb pinnasetihendaja seisata tasasel ja stabiilsel aluspinnal ning liikumahakkamise ja ümbermineku vastu kindlustada.
Raskete osade ja sõlmede vahetamisel tuleb kasutada piisava kandevõimega tõstevahendeid.
Jälgige, et tõstetavad osad ja sõlmed ei kujutaks endast mingit ohtu.
Tõstetud koorma all viibimine ja töötamine on keelatud.

Määrdeõlid ja kütused võivad nahale sattumisel põhjustada nahavähki. Nahale sattumisel tuleb saastunud nahk kohe sobiva pesuvahendiga puhastada.

Kontrollimine
Pädev isik peab kontrollima pinnasetihendaja töökorras olekut sõltuvalt kasutustingimustest ja oludest vastavalt vajadusele, kuid mitte harvemini kui üks kord aastas. Kontrollimistulemused tuleb fikseerida kirjalikult ning hoida alles vähemalt kuni järgmise kontrollimiseni.

Puhastustööd
Enne survepuhastiga puhastamist tuleb pinnasetihendaja kõik ligipääsetavad elektrit juhtivad lülitid, kaabliühendused jne sissetungiva survevee eest kaitsta, kleepides sellised kohad kinni.

Puhastustöid tohib teha üksnes selleks sobivates, heakskiidetud ruumides (mh õliseparaator).

Kõrvaldamine
Kõik käitus- ja abiained tuleb kõrvaldada keskkonnasäästlikult vastavalt riigis kehtivatele eeskirjadele.

Operaatoritele ja hooldustöötajatele mõeldud oluline teave on tähistatud piktogrammidega.

Ettevaatust – tervist kahjustavad või ärritavad ained

Ettevaatust – ohtlik koht

Ettevaatust – rippuv koorem

Kandke kuulmiskaitsevahendit

Üldine hoiatus

Keskkonnakaitse

Kaitsekiiver

Kaitsekindad

Kaitsekindad

Piltkujutised

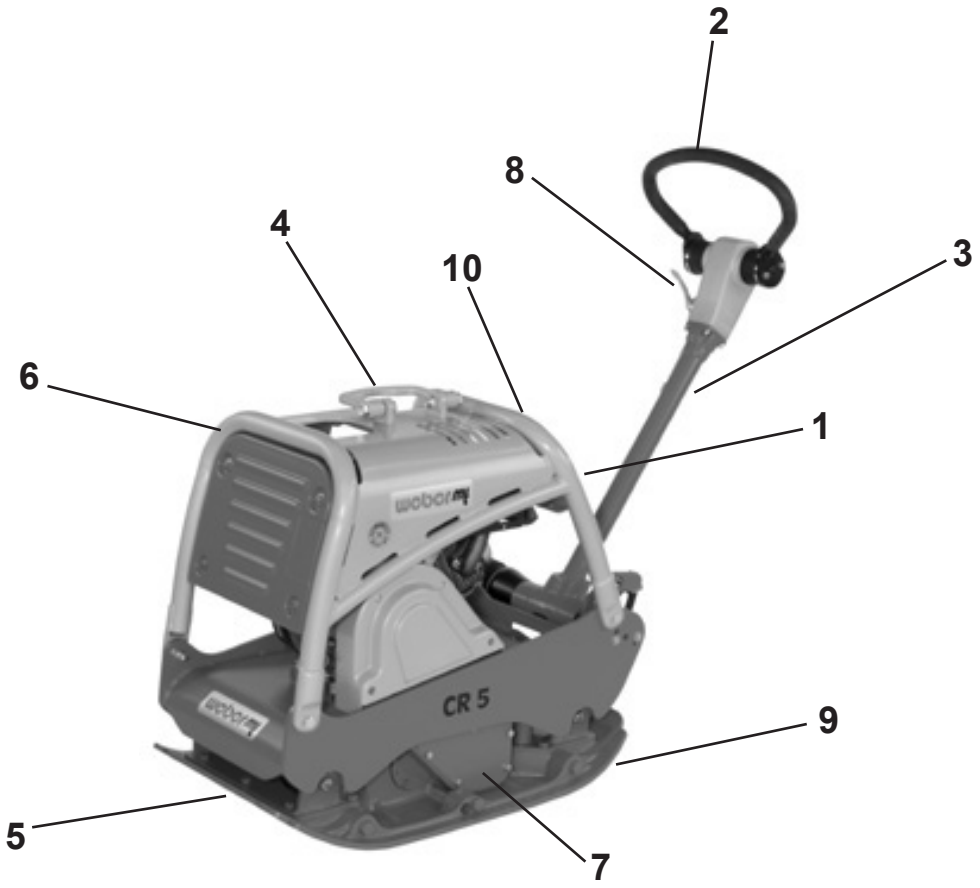

CR 5 HD üldvaade

1 Mootor
2 Sõiduhoob
3 Käepide
4 Kraana-aas
5 Põhjaplaat
6 Kaitseraam
7 Võnkegeneraator
8 Gaasihoob
9 Monteeritavad plaadid
10 Kuulmiskaitse (kleebis)

Seadme kirjeldus

Pinnasetihendajat CR 5 HD kasutatakse tee- ja aiaehituse tihendamistöödel.

Ajam
Ajamiks on Honda õhkjahutusega bensiinimootor.

Jõuülekanne vibromehhanismile toimub mehaaniliselt kiilrihma abil.

Kasutamine
Honda bensiinimootor käivitatakse tõmbestarteriga.
Pärast käivitamist lülitub vibratsioon sisse mootori tsentrifugaaljõuühenduse kaudu.
Mootori pöörlemiskiirust saab muuta gaasihoova abil tühikäigu ja täisgaasi vahel.

Edasi- ja tagasiliikumist juhitakse astmevabalt käsijuhtimishoova vardale paigaldatud käepideme abil.

Tehnilised andmed

	CR 5 HD
Kaal	
Töökaal CECE (kg) (põhiseade)	273
Mõõtmed	
Kogupikkus (mm)	1520
Kogulaius / koos paigaldusplaatidega (mm)	550 / 700
Kõrgus lahtiklapitud käsijuhtimishoovaga (mm)	1070
Põhjaplaadi pikkus (pealis mm)	250
Survepind (mm)	250 x 550
Ajam	
Mootori tootja	Honda
Tüüp	GX 270
Võimsus tööpöörlemiskiirusel, ISO 3046-1 järgi (kW)	5,1
Põlemismeetod	4-taktiline bensiinimootor
Tööpöörlemiskiirus (m/min)	3000
Liikumiskiirus (sõltub pinnasest, m/min)	20
Tõusul liikumise võime (sõltub pinnasest, %)	35
Võimsus / koos paigaldusplaatidega (m²/h)	660/840
Vibratsioon	
Süsteem	Kahevõlliline vibraator
Ajami liik	Mehaaniline
Sagedus (Hz)	75
Tsentrifugaaljõud (kN)	42

	CR 5 HD
Müraandmed vastavalt direktiivile 2000/14/EÜ	
Helirõhutase L_{PA} välja selgitatud vastavalt standardile EN 500, dB (A)	98
Helivõimsustase L_{WA} välja selgitatud vastavalt standardile EN ISO 3744 ja EN 500, dB (A)	108
Vibratsiooniväärtused	
Käe-käsivarre vibratsiooni kaalutud keskmine väärtus kiirendamisel vastavalt standardile EN 500, m/s²	3,3
⚠ Käitaja peab täitma direktiivis 2006/42/EÜ kehtestatud vibratsiooninõudeid.	

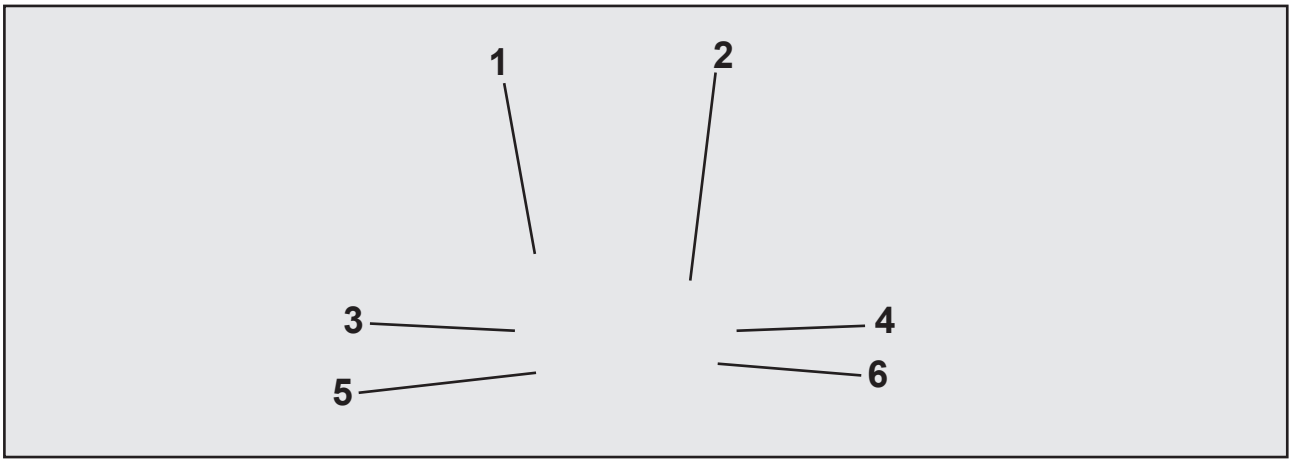

1 Nimetus	**2 TÜÜP**
.....	.....
3 Seerianumber	**4 Valmistusaasta**
.....	.....
5 Mõõtmed	**6 Nimivõimsus kW**
.....	.....

Enne töö alustamist

Transport

Sõiduki peal transportimisel tuleb pinnasetihendaja kindlustada sobivate koormakinnitusvahenditega.

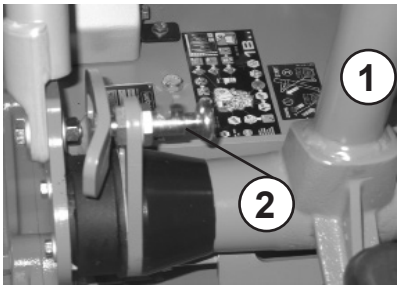

Kinnitage käsijuhtimishoob (1) vedruriiviga (2).

Kinnitage kraanakonks klapitavasse kraana aasa (1) ja tõstke masin soovitud transpordivahendile.

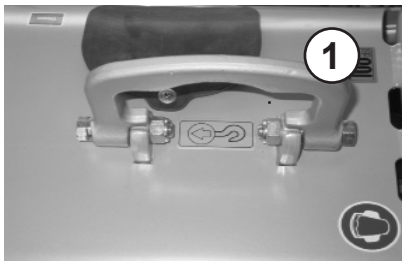

Kasutage üksnes tõstevahendeid, mille minimaalne kandevõime on 350 kg.

Ärge minge rippuva koorma alla.

Käsijuhtimishoova seadistamine

Seadistage seadistuskruvi (1) abil käsijuhtimishoova soovitav töökõrgus.

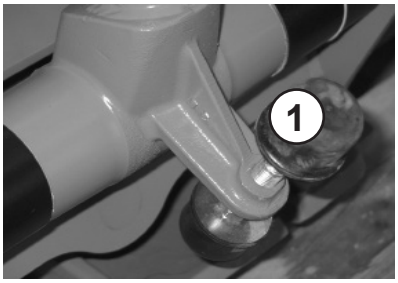

Mootori õlitaseme kontrollimine

Võtke õlimõõtevarras karterist välja.

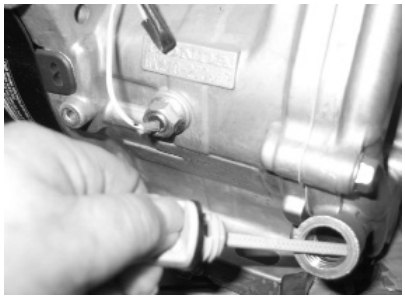

Õlitase on õige, kui asub min- ja max-märgistuse vahel.

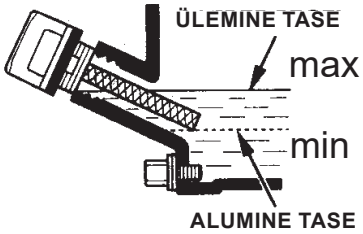

Pistke õlivarras õlitäitetorusse, kuid ärge sisse keerake.

Kütusetaseme kontrollimine

Avage ja eemaldage paagi kaas, kontrollige täitetaset, vajadusel lisage spetsifikatsioonile vastavat puhast kütust kuni täitetoru alumise servani.

Kütusesüsteemi juures töötamisel tuleb läheduses hoida sobivat kustutusvahendit.

Tuli, lahtine valgustus ja suitsetamine on keelatud!

Hüdraulikaõli taseme kontrollimine

Hüdraulikaõli taset tuleb kontrollida töösoojal masinal.
Õige õlitase on saavutatud siis, kui õli on vaateklaasi keskel.

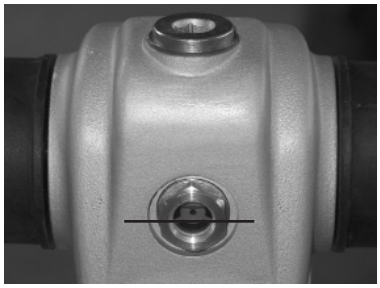

Paigaldusplaatide monteerimine

Paigaldusplaatide (2) kruvid (1) tuleb kinni keerata 310 Nm pingutusmomendiga.

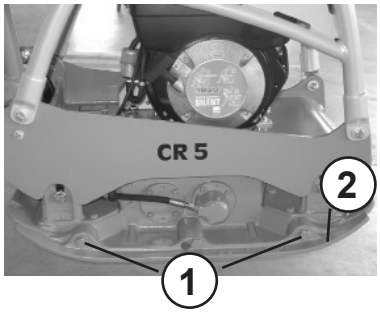

Kaitsemati monteerimine

Kinnitage vulkollaanplaat hoidiku, kruvide, vedrurõngaste ja mutritega põhjaplaadi esi- ja tagaosale.

Jälgige, et kaitsematt oleks põhjaplaadi all.

Käivitamine

Keerake lühisenupp asendisse “ON”.

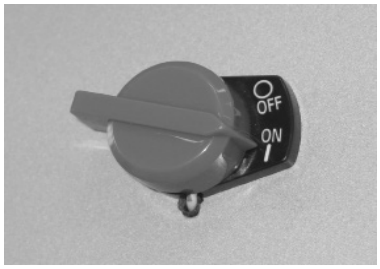

Lükake kütusekraani (1) hoob paremale.
Lükake õhuklapi hoob (2) vasakule (sulgege).

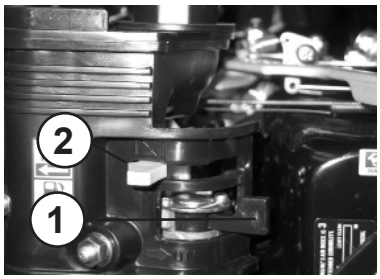

Kui mootor on soojenenud, lükake õhuklapi hoob (2) paremale (avage).

Viige käivitushoob täisgaasi asendisse.

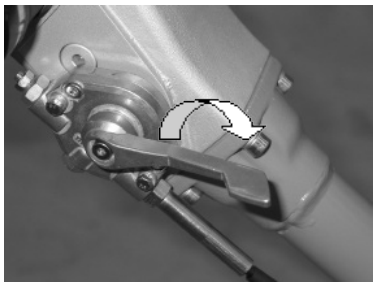

Tõmmake aeglaselt tõmbestarteri (2) käepidet (1), kuni on tunda takistust.
Laske käepide (1) tagasi algasendisse libiseda ja seejärel tõmmake kahe käega tugevasti tross välja.
Laske mootoril mõni minut soojeneda.

Tihendamine

Viige gaasihoob (1) täisgaasiasendisse.

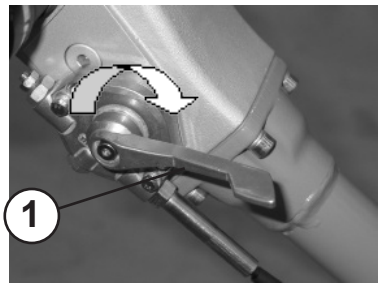

⚠ Masinat tohib juhtida üksnes käsijuhtimishoova pidemest.

Sõidukiirust ja sõidusuunda saab reguleerida käepidemest (1).

Kasutuselt kõrvaldamine

Viige gaasihoob (1) tühikäiguasendisse.

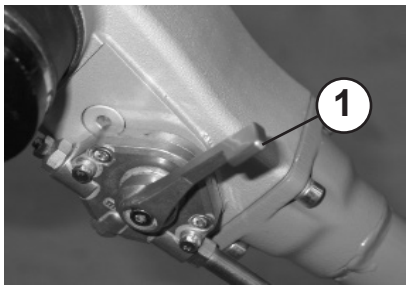

Sulgege kütusekraan (1).

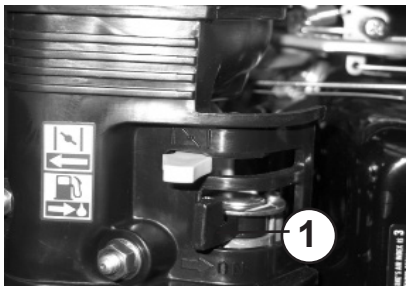

Keerake lühisenupp (1) asendisse “0” – OFF.

Tööpauside ajaks, isegi kui need kestavad lühikest aega, tuleb masin seisata.

Kui seisatud masin takistab teisi liiklejaid, tuleb see sobivate vahendite abil hästi nähtavaks muuta.

Hooldustööde ülevaade

Hooldusintervall	Hooldatav koht	Hooldustoiming
esimese 10 töötunni järel	Mootor	– Mootoriõli vahetamine – Pingutage kõiki ligipääseta-vaid kruviühendusi
iga 8 töötunni järel / kord päevas	Õhufilter	– Puhastage õhufiltri südamik, kontrollige kahjustuste osas ja vahetage vajadusel välja
iga 50 töötunni järel / kord poole aasta järel	Mootor	– Mootoriõli vahetamine – Kütusefiltri vahetamine – Õlifiltri vahetamine
iga 150 töötunni järel / kord aastas	Ülekanne Vibromehhanism	– Õli vahetamine – Õli vahetamine

Lisaks alljärgnevas hooldusülevaates nimetatud tegevustele tuleb järgida mootori tootja nõudeid!

Töid tuleb teha sobivate tööriistade abil ning kõigi tööde juures tuleb järgida selles kasutus- ja hooldusjuhendis kirjeldatud ohutusnõudeid.

Kõik hooldustööd: kogumisanuma suurus peab olema selline, et õli ei satuks pinnasesse. Kogutud vana õli tuleb kõrvaldada keskkonnasäästlikult. (Vana õli käitlemise nõuded).

Õlid, määrded, õliga määrdunud lapid, õliga saastunud väljavahetatud osad tuleb kõrvaldada keskkonnasäästlikult.

Määrdeõlid ja kütused võivad nahale sattumisel põhjustada nahavähki.
Nahale sattumisel tuleb saastunud nahk kohe sobiva pesuvahendiga puhastada.

Kõigi ligipääsetavate kruviühenduste seisukorda ja kinnitust tuleb hooldustööde käigus kontrollida.

Mootoriõli vahetamine

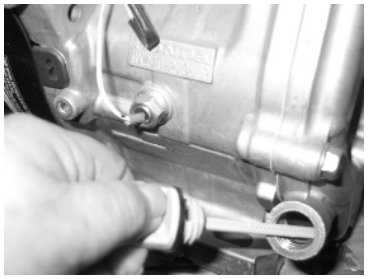

Eemaldage õlivarras.

Keerake mootori väljalaskeklapile õliväljalasketoru (1) ja laske õli välja.

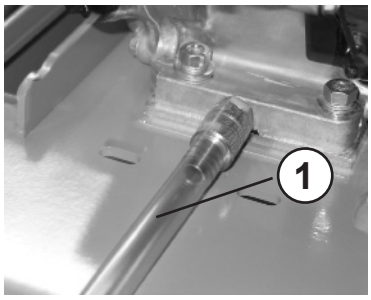

Laske mootoriõli välja üksnes töösoojas olekus.

Pärast õli täielikku väljumist eemaldage õliväljalasketoru ja lisage spetsifikatsioonile vastavat õli.

Kuum õli võib põhjustada põletusi.

Mootoriruumis töötamisel on põletusoht!

Õhufiltripadruni puhastamine / vahetamine

Keerake õhufiltri kaas lahti.

Määrdeõlid ja kütused võivad nahale sattumisel põhjustada nahavähki. Nahale sattumisel tuleb saastunud nahk kohe sobiva pesuvahendiga puhastada.

Võtke õhufiltri südamik õhufiltri korpusest välja. Puhastage õhufiltri südamik vastavalt mootori tootja nõuetele, kahjustuse ja tugeva mustuse korral vahetage filtrisüdamik välja.

Õlid, määrded, õliga määrdunud lapid, õliga saastunud väljavahetatud osad tuleb kõrvaldada keskkonnasäästlikult.

Vibromehhanismi õli vahetamine

Keerake lahti õliväljalaskekruvi (1) ja laske õli välja.

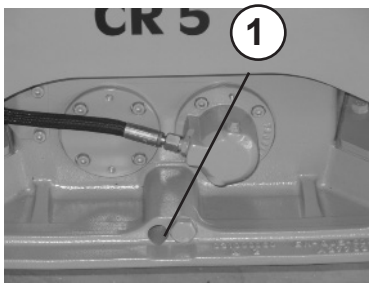

Täitmiseks kallutage masinat kergelt ja lisage läbi väljalaskeava vastavalt täitekoguse tabelile värsket õli.

Kogumisanuma suurus peab olema selline, et õli ei satuks pinnasesse. Kogutud vana õli tuleb kõrvaldada keskkonnasäästlikult (vana õli käitlemise nõuded).

Õliplekid ja õlijäägid tuleb ära pühkida ning pühkimiseks kasutatud lapp keskkonnasäästlikult kõrvaldada.

Kiilrihmade kontrollimine

Eemaldage kiilrihmakaitse (1).

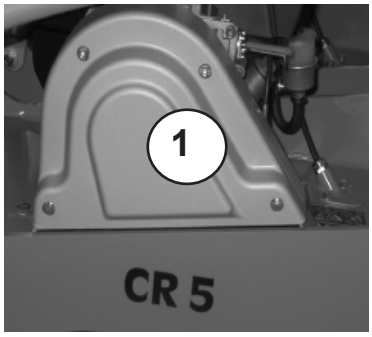

Kontrollige kiilrihma (1) mõrade, murdunud hammaste ja kulumise osas.

Liiga suure kulumise korral tuleb kiilrihm vastavalt remondijuhendile välja vahetada.

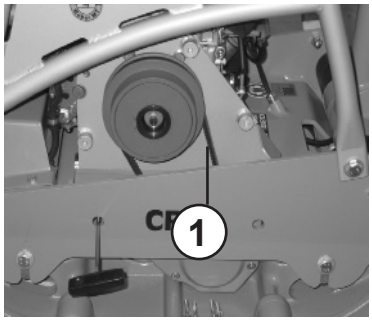

Tööained ja täitekogused

Sõlm	Käitusaine Suvi Talv Kvaliteet	Kogus CR 5 HD
Mootor Mootoriõli	SAE 10 W 40 (– 10 ~ + 50 °C) API - CD CE-CF-CG või SHPD või CCMC - D4 - D5 - PD2	1,1 l
Kütusepaak	**Pliivaba bensiin**	5,3 l
Vibraator	Täissünteetiline ülekandeõli API GL-5/GL-4 Esmaõli: Fuchs Titan SINTOPOID LS SAE 75W-90	0,75 l
Ülekanne	Ülekandeõli vastavalt standardile DEXRON II-D-ATF Esmaõli Fuchs Titan ATF 3000 või samaväärne	vastavalt vajadusele

Tõrkeotsing

Viga	Võimalik põhjus	Kõrvaldamine
Pinnasetihendaja ei käivitu	Kasutusviga	Käivitage eespool kirjeldatud viisil
	Kütus on otsas	Kütusetaseme kontrollimine
	Kütusefilter on määrdunud	Kütusefiltri vahetamine
	Õhufilter on määrdunud	Õhufiltripadruni puhastamine / vahetamine
Vibratsiooni pole / pealevool puudub või on ebapiisav	Vibraatori kiilrihm on vigane	Vahetage vibraatori kiilrihm
Pinnasetihendaja ei lülitu	Käsijuhtimishoova hüdraulikaõlitase ei ole õige	Kontrollige õlitas Korrigeerige õlitaset

Pikaajalisel hoiule panemisel (üle 1 kuu) võetavad meetmed

Kogu pinnasetihendaja	– Puhastage põhjalikult – Kontrollige lekkekindlust – Lekke korral kõrvaldage puudused
Kütusepaak	– Laske kütus välja ja lisage puhast kütust kuni täiteava alumise servani
Mootor	– Kontrollige õlitaset, vajadusel lisage kuni õlitaseme ülemise märgistuseni – Kontrollige õhufiltrit, puhastage, vajadusel vahetage välja – Kontrollige kütusefiltrit, vajadusel vahetage välja
Kõik katmata osad / gaasihoob / gaasitrossid / kinnituspoldid	– Õlitage / määrige

Kui masin pannakse hoiule kauemaks kui kuueks kuuks, tuleb lisameetmed kokku leppida Weberi teenindusega.

Notiz / note:

Notiz / note:

Notiz / note:

facebook.com/WeberMT

youtube.com/MyWeberMT

Weber Maschinentechnik GmbH
Im Boden 5-8, 10 · 57334 Bad Laasphe · Germany
Phone +49 2754 398 0 · Fax +49 2754 398 101
info@webermt.de · www.webermt.de

085101203-105 / CR 5 Hd_2020-03
Algupärane kasutusjuhend