02010000000

SANIT Dichtring 36x45x2

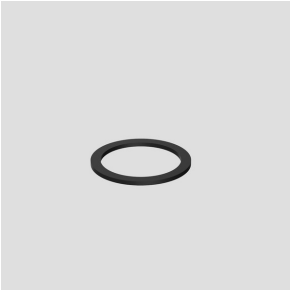

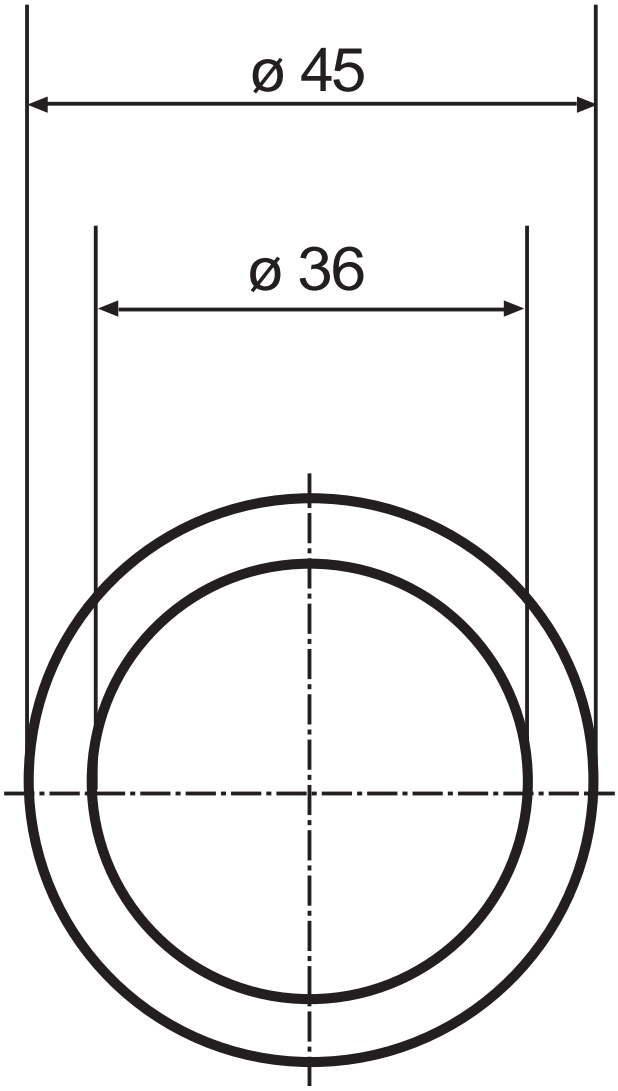

Artikelnummer	Produktbeschreibung
02.010.00..0000	Dichtring d:36 x d:45 x 2 mm aus Gummi

Bauform:
Zubehör