3503800S000

SANIT Ab-u.Überlaufgarnitur 833 flexibler Überlauf

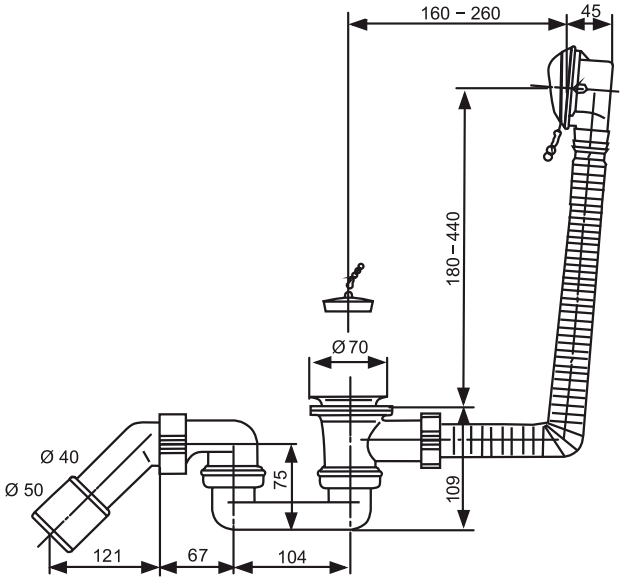

Artikelnummer
35.038.00..S000

Bauform:
Badewanne

Produktbeschreibung
Ab- und Überlaufgarnitur 833 aus Kunststoff, mit flexiblem Überlauf, Geruchverschluss, Ablaufbogen d:40/50 mm, Klemmrosette verchromt und Stopfen, für Badewannen, Verpackung im Folienbeutel