58206010000

SANIT WC-Exzenterstutzen DN100 weiß

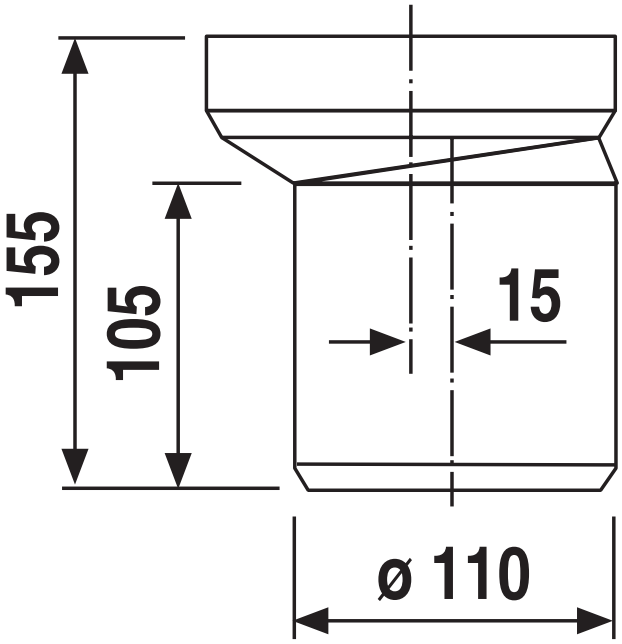

Artikelnummer
58.206.01..0000

Einsatz:
Aufputzbereich

Bauform:
WC-Etagen-Anschluss

Farbe:
weiß-alpin

Produktbeschreibung

WC-Exzenterstutzen DN 100
Kunststoff PP, L = 155 mm, zum Ausgleich von Maßabweichungen bis 15 mm beim Ablaufanschluss von WCs, mit Spezial-Lippendichtung, Verpackung im Folienbeutel

Farbe: weiß-alpin

Prüfzeichen: geprüft nach DIN 1389