58201010000

SANIT WC-Anschlussstutzen 160mm DN100 weiß

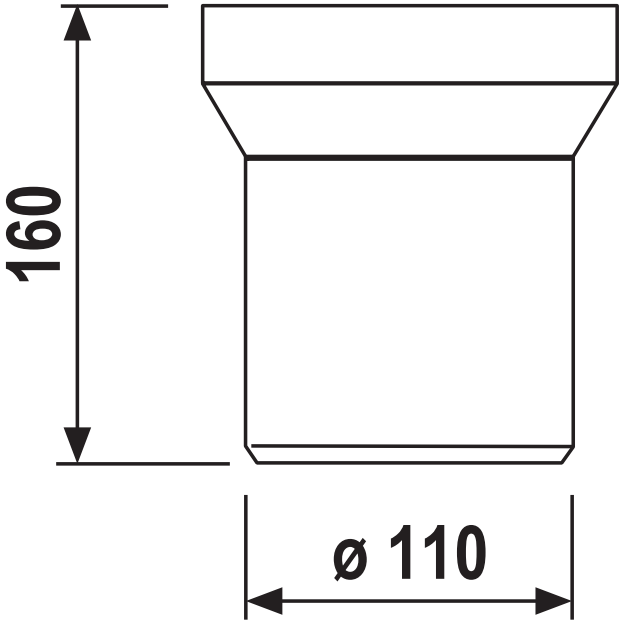

Artikelnummer
58.201.01..0000

Einsatz:
Aufputzbereich

Bauform:
WC-Etagen-Anschluss

Farbe:
weiß-alpin

Produktbeschreibung

WC-Anschlussstutzen 160 mm, DN 100
Kunststoff PP, mit Spezial-Lippendichtung, Verpackung im Folienbeutel

Farbe: weiß-alpin

Prüfzeichen: geprüft nach DIN 1389