58104010000

SANIT WC-Anschlussbogen 90Gr Stutzen rechts weiß

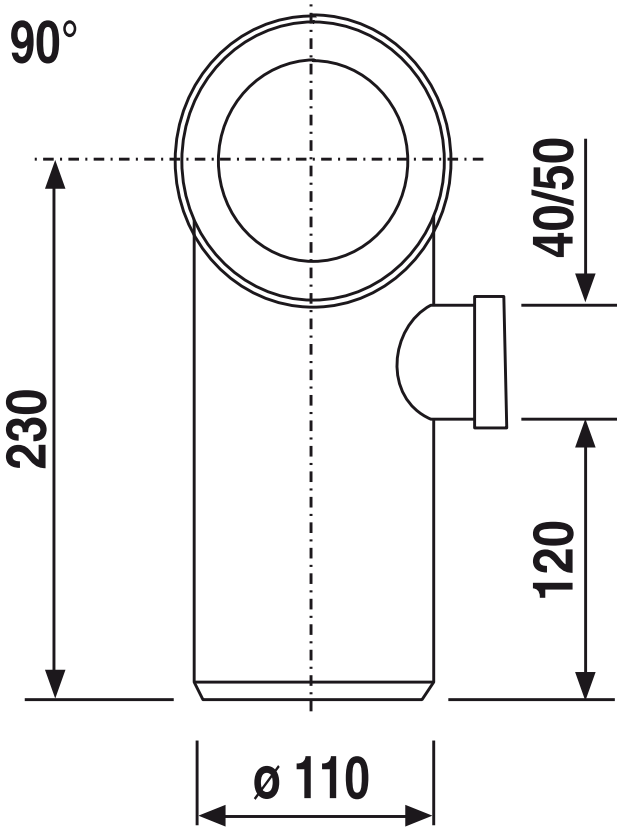

Artikelnummer
58.104.01..0000

Einsatz:
Aufputzbereich

Bauform:
WC-Etagen-Anschluss

Farbe:
weiß-alpin

Produktbeschreibung

WC-Anschlussbogen 90 Gr, DN 100 mit Stutzen rechts Kunststoff PP, mit Spezial-Lippendichtung und zusätzlichem Stutzen rechts DN 40/DN 50, Verpackung im Folienbeutel

Blickrichtung vom WC aus!

Farbe: weiß-alpin