58103010000

SANIT WC-Anschlussbogen 90Gr DN100 weiß

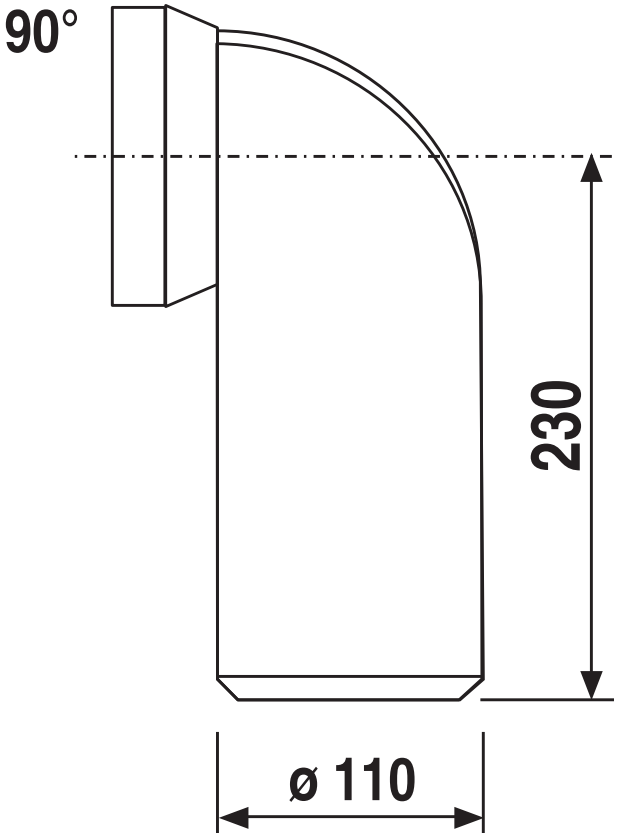

Artikelnummer
58.103.01..0000

Einsatz:
Aufputzbereich

Bauform:
WC-Etagen-Anschluss

Farbe:
weiß-alpin

Produktbeschreibung

WC-Anschlussbogen 90 Gr, DN 100
Kunststoff PP, mit Spezial-Lippendichtung, Verpackung im Folienbeutel

Farbe: weiß-alpin

Prüfzeichen: geprüft nach DIN 1389