12APEX2(NF/BE)P

V.3

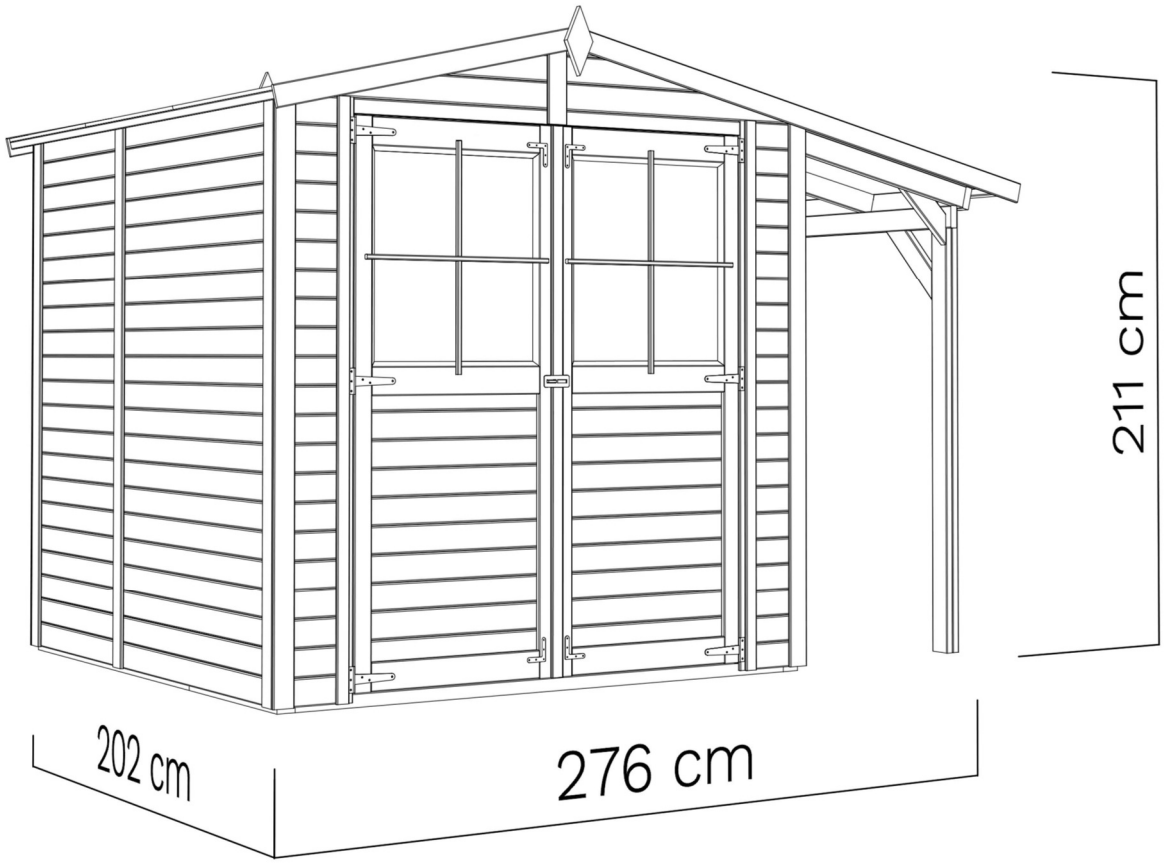

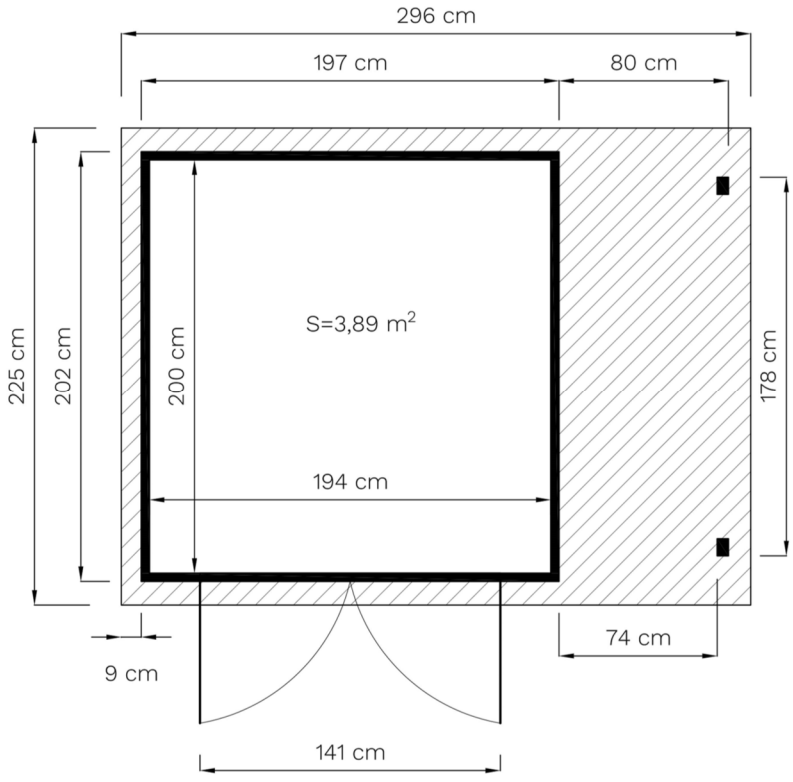

FSC
www.fsc.org
MIX
Wood from responsible sources
FSC® C010796

DE - Technische Änderungen vorbehalten.

Alle Maβe sind ca. Maβe.

EN - Technical modifications reserved.

All dimensions are approximate dimensions.

12APEX2(NF/BE)P

DE **Bevor Sie beginnen**

• Es ist empfehlenswert sich etwas Zeit zu nehmen, um die Aufbauanleitung anzusehen, bevor mit dem Aufbau begonnen wird. • Alle Schritte für den Aufbau werden – auch in Detailbildern – dargestellt. • Die vorgegebene Reihenfolge ist zu beachten. • Bitte prüfen Sie vor dem Aufbau anhand der Teileliste die Vollständigkeit und den Zustand der Lieferung. • Besonders wichtig ist der Holzschutz! Die Boden-elemente sind vor dem Aufbau von unten mit einem geeigneten Holzschutz zu behandeln! • Das für die meisten Produkte online verfügbare Datenblatt bietet weitere wichtige Hinweise für den Aufbau. • Beigefügt sind auch die Garantiebedingungen.

FR **Avant de commencer**

• il est recommandé de prendre le temps de lire les instructions de montage avant de commencer. • Toutes les étapes du montage sont présentées, y compris sur des illustrations détaillées. • L'ordre prescrit doit être respecté. • Avant le montage, vérifier l'exhaustivité et l'état de la livraison à l'aide de la liste des pièces. • La protection du bois est particulièrement importante! Avant le montage, les éléments de plancher doivent être traités par le bas avec un produit de protection du bois approprié! • La fiche technique disponible en ligne pour la plupart des produits fournit d'autres informations importantes pour le montage. • Les conditions de garantie y sont également jointes.

CZ **Než začnete**

• Doporučujeme, abyste si vzali trochu času k prohlédnutí montážního návodu, než s montáží začnete. • Všechny montážní kroky jsou zobrazeny - také na podrobných obrázcích. • Je nutné dodržovat uvedený postup. • Před montáží zkontrolujte podle seznamu dílů, zda jste obdrželi všechny díly a zda je dodávka v dobrém stavu. • Obzvlášť důležitá je dřevěná botka! Podlahové prvky musí být před montáží zespoda ošetřeny vhodný ochranným přípravkem na dřevo! • Datový list, který je k dispozici online pro většinu produktů, poskytuje další důležité pokyny k montáži. • V příloze naleznete také záruční podmínky.

DK **Før du starter**

• Det kan anbefales at tage sig tid til at kigge på samlevejledningen, før du starter samlingen. • Alle trin i samlingen bliver vist – også i detaljerede billeder. • Overhold den angivne rækkefølge. • Kontrollér, at leveringen er fuldstændig og i den rette tilstand ved hjælp af delelisten, før du starter samlingen. • Særligt vigtig er træbeskyttelsen! Gulvelementerne skal behandles med egnet træbeskyttelse nedefra, før du starter samlingen! • Til de fleste produkter kan du finde datablade online, der indeholder yderligere vigtige informationer til samlingen. • Garantibetingelserne er også vedlagt.

NL **Voordat u begint**

• Het is aan te bevelen om de tijd te nemen om de opbouwhandleiding door te nemen voordat er met het opbouwen wordt begonnen. • Alle stappen voor het opbouwen worden - ook met gedetailleerde afbeeldingen - weergegeven. • Neem de aangegeven volgorde in acht. • Controleer voor het opbouwen aan de hand van de onderdelenlijst de volledigheid en de hoedanigheid van de levering. • Bijzonder belangrijk is de bescherming van het hout! De vloerelementen moeten voor het opbouwen van onderen met een geschikt houtbeschermingsmiddel worden behandeld! • Het voor de meeste producten online beschikbare gegevensblad bevat verdere belangrijke aanwijzingen voor de opbouw. • Bijgevoegd zijn ook de garantiebepalingen.

PL **Przed rozpoczęciem**

• Wskazane jest, aby przed przystąpieniem do montażu zapoznać się z instrukcją montażu. • Pokazane są wszystkie etapy montażu – również na szczegółowych zdjęciach. • Należy przestrzegać podanej kolejności. • Przed montażem należy skorzystać z listy części, aby sprawdzić, czy dostawa jest kompletna i w dobrym stanie. • Ochrona drewna jest szczególnie ważna! Przed montażem elementy podłogowe należy zabezpieczyć od dołu odpowiednim środkiem do konserwacji drewna! • Arkusz danych, który jest dostępny online dla większości produktów, zawiera dalsze ważne informacje dotyczące montażu. • Załączone są również warunki gwarancji.

SV **Innan du börjar**

• Vi rekommenderar att du åsidosätter lite tid för att titta igenom monteringsanvisningen innan du påbörjar monteringen. • Alla monteringsstegen visas – även med detaljerade bilder. • Den angivna ordningen måste följas. • Kontrollera att leveransen är komplett och i gott skick innan monteringen påbörjas med hjälp av listan över delar. • Träskyddet är av yttersta vikt! Golvelementen ska behandlas underifrån med lämpligt träskyddsmedel före monteringen! • Annan viktig information före montering finns i databladet (tillgängligt online för de flesta produkter). • Garantivillkoren bifogas också.

RO **Înainte să începeți**

• Vă recomandăm să dedicați puțin timp pentru a consulta Instrucțiunile de asamblare înainte de a începe asamblarea. • Toate etapele de asamblare sunt prezentate amănunțit - și în forma unor figuri detaliate. • Respectați ordinea specificată. • Înainte de asamblare, vă rugăm să verificați lista de componente pentru a vă asigura că furnitura este completă și în stare bună. • Acordați o deosebită atenție protecției lemnului! Elementele de podea trebuie tratate de dedesubt cu o substanță conservantă adecvată pentru protecția lemnului înainte de asamblare! • Fișa de date, care este disponibilă și online pentru majoritatea produselor, oferă informații suplimentare importante cu privire la asamblare. • Atașat veți găsi și condițiile de garanție.

EE **Soovitused enne paigalduse alustamist**

• Soovitame enne paigalduse alustamist võtta aega ja tutvuda paigaldusjuhendiga. • Kõik kokkupaneku etapid on näidatud ka üksikasjalikel piltidel. • Paigaldustöid tuleks teha etteantud järjekorras. • Enne paigalduse alustamist kontrollige detailide nimekirja alusel, kas kõik elemendid on olemas ja ega need pole kahjustada saanud. • Puidukaitse on eriti oluline! Põrandaelemente tuleb enne kokkupanekut töödelda altpoolt sobiva puidukaitsevahendiga! • Andmeleht, mis on enamiku toodete kohta internetis saadaval, pakub kokkupanekuks täiendavat olulist teavet. • Lisatud on ka garantiitingimused.

EN **Before assembly**

• We recommend that time is taken to read the assembly instructions prior to assembly. • All assembly steps are shown – also in detailed images. • The step-by-step instructions must be followed. • Before assembly, please use the parts list to check that all components are accounted for and in good condition. • Wood protection is particularly important! The floor elements must be treated from below with a suitable wood preservative before assembly! • The data sheet, which is available online for most products, offers further important information for assembly. • The guarantee conditions are also attached.

12APEX2(NF/BE)P

ID	Details in mm (Tolerance/Toleranz ...-+ 2mm)	Pcs.
415	39 x 1174 x 1863 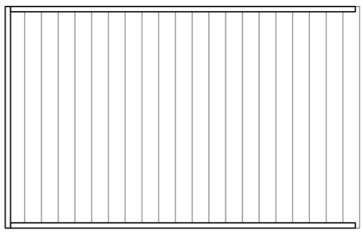	x 3
423	39 x 248 x 1863 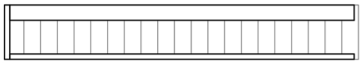	x 1
424	39 x 234 x 972 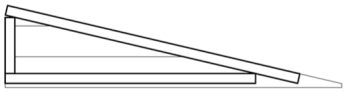	x 2
408	30 x 718 x 1766 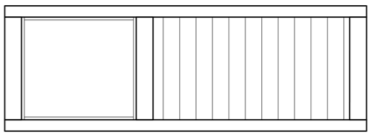	x 2
1396	12 x 274 x 750 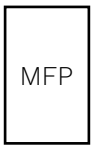	x 6
1374	40 x 60 x 1824 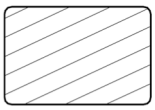	x 2
1369	40 x 60 x 647 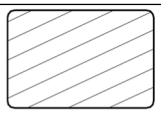	x 2
1372	28 x 80 x 1838 	x 3
1331	28 x 80 x 1608 	x 1
1375	28 x 80 x 1202 	x 2
1378	28 x 80 x 987 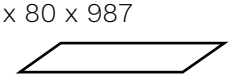 	x 4
1381	28 x 28 x 1448 	x 2
1385	28 x 28 x 1070 	x 4
1343	12 x 70 x 1856 	x 11

ID	Details in mm (Tolerance/Toleranz ...-+ 2mm)	Pcs.
422	39 x 248 x 1863 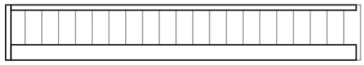	x 1
416	39 x 770 x 1863 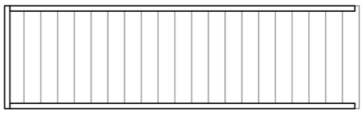	x 3
425	39 x 234 x 972 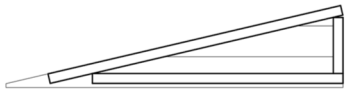	x 2
1355	593 x 675 Plexi glass 	x 2
692	12 x 750 x 830 	x 9
1368	40 x 60 x 1353 	x 2
1370	40 x 60 x 200 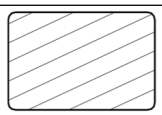	x 2
1373	28 x 80 x 1706 	x 4
1374	28 x 80 x 1535 	x 2
1376	28 x 80 x 798 	x 2
1259	28 x 80 x 290 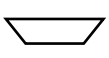 	x 10
1384	28 x 28 x 1125 	x 4
795	28 x 28 x 830 	x 2
1388	12 x 70 x 1115 	x 4

12APEX2(NF/BE)P

ID	Details in mm (Tolerance/Toleranz ...-+ 2mm)	Pcs.	ID	Details in mm (Tolerance/Toleranz ...-+ 2mm)	Pcs.
603	12 x 70 x 360 	x 6	**565**	12 x 42 x 180 	x 4
1345	12 x 70 x 850 	x 2	**628**	12 x 90 x 201 	x 2
590	12 x 42 x 1680 	x 4	**1382**	12 x 42 x 1848 	x 3
1387	12 x 42 x 1758 	x 2	**1367**	12 x 57 x 1448 	x 1
1392	15 x 15 x 680 	x 4	**1393**	15 x 15 x 568 	x 4
1352	15 x 15 x 650 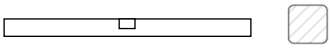	x 2	**1353**	15 x 15 x 732 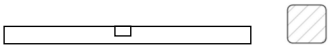	x 2
1516	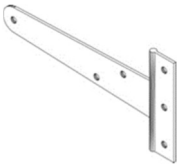	x 6	**1518**	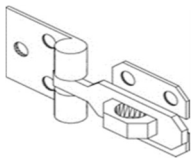	x 1
1517	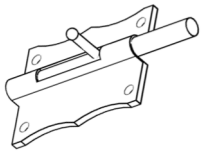	x 2	**1562**	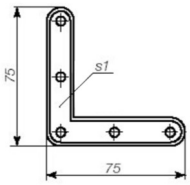	x 4
1397	28 x 80 x 818 	x 4	**1556**		x 1
1500	Ø5 x 120 	x 30	**1501**	Ø4,5 x 90 	x20
1502	Ø4,5 x 70 	x8	**1506**	Ø4,5 x 50 	x112
1506	Ø3,5 x 35 	x309	**1507**	Ø3,5 x 30 	x 40
1508	Ø4 x 25 	x 21	**1512**	Ø1,4 x 25 	X 20
1349	15 x 15 x 680 	x 4	**1350**	15 x 15 x 568 	x 4

NB! Empfohlen bei Aufbau auf besonders feuchtem Untergrund. (**Nicht im Lieferumfang enthalten!**)
Recommended for assembly on moist ground. (***Not included!**)

*** Unterlegpads /**
*** Patio Pads**

Min. 7,7 lfm/rm





+€

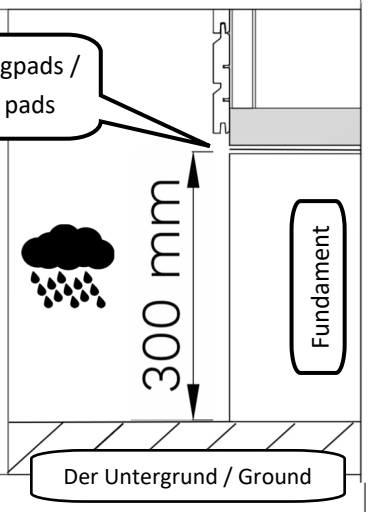

1.

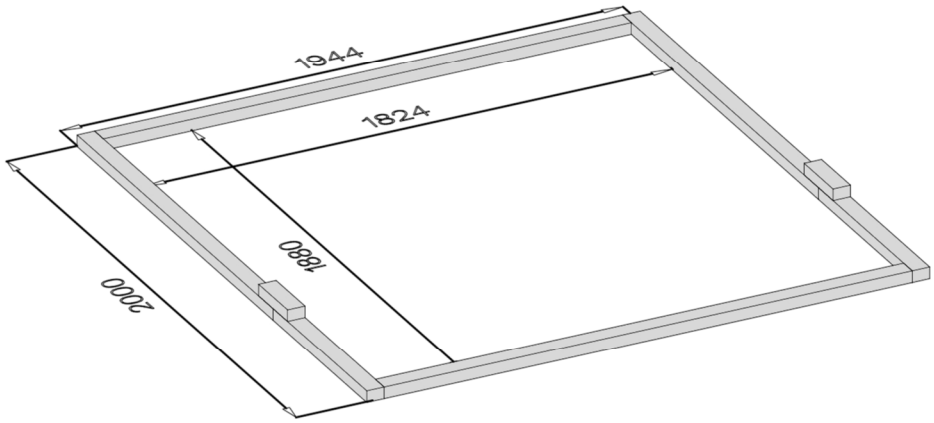

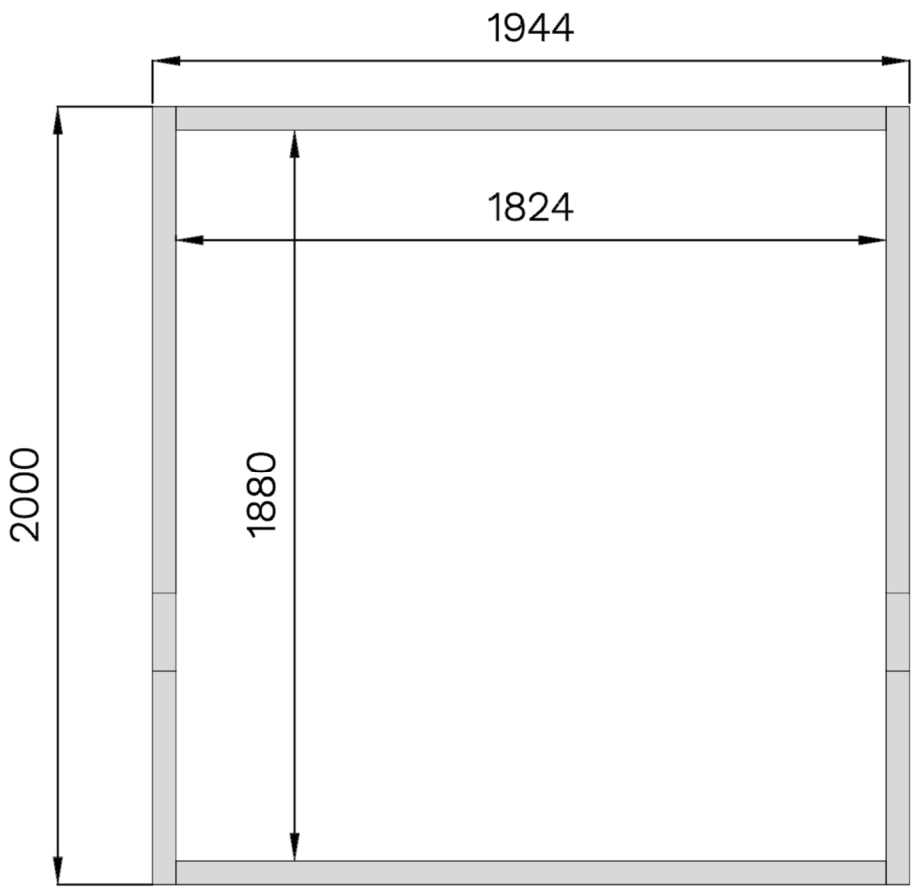



12APEX2(NF/BE)P

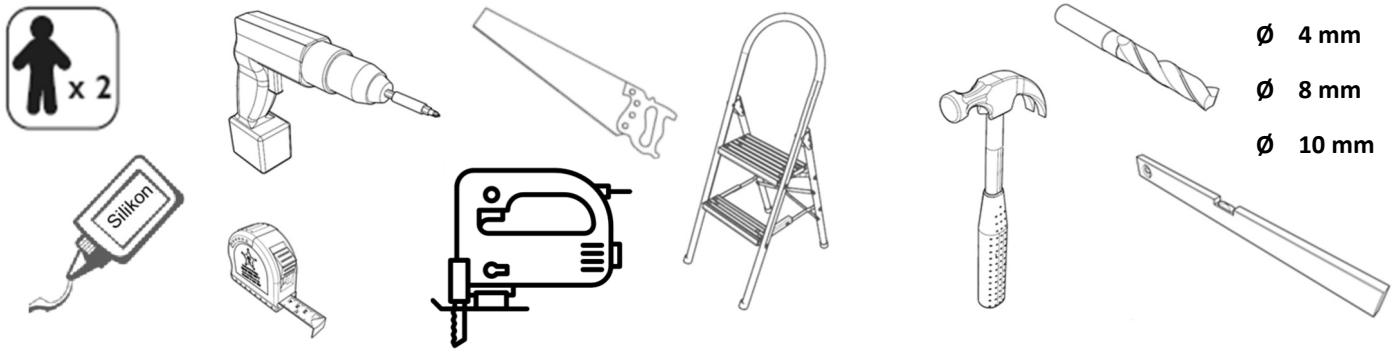

2.

2x

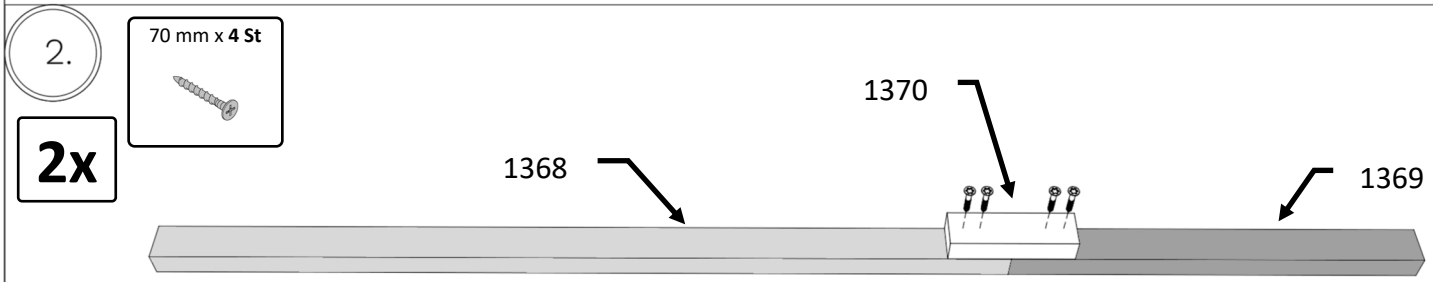

3.

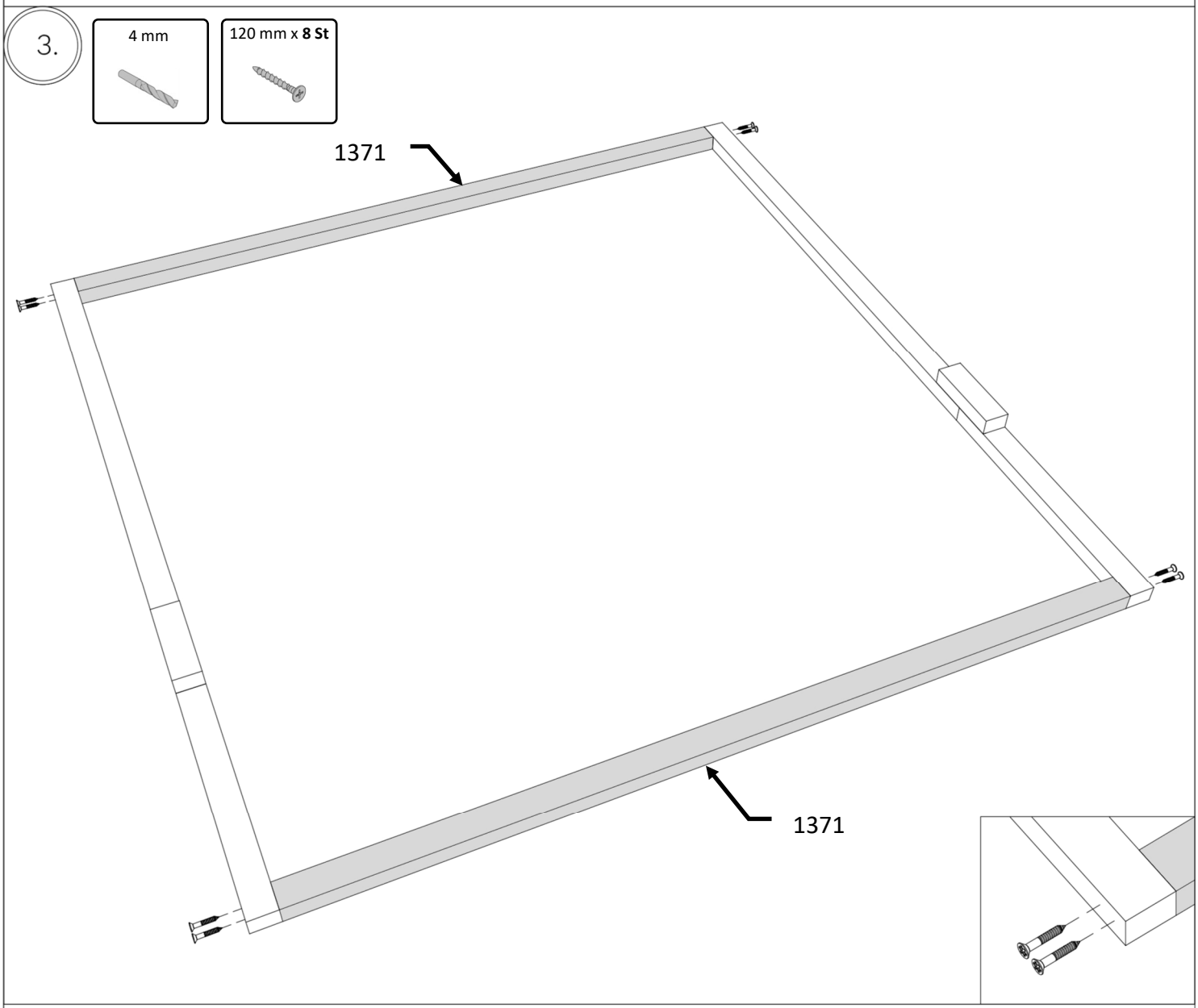

NB!

* Nicht im Lieferumfang enthalten / Not included!

*** Schraube /**
*** Screw**

~100...120 mm

9 Stck/Pcs



+€

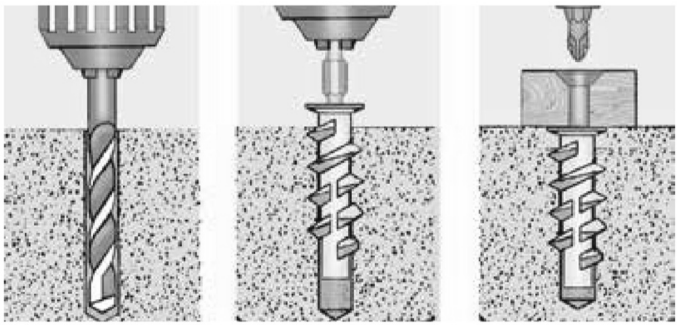

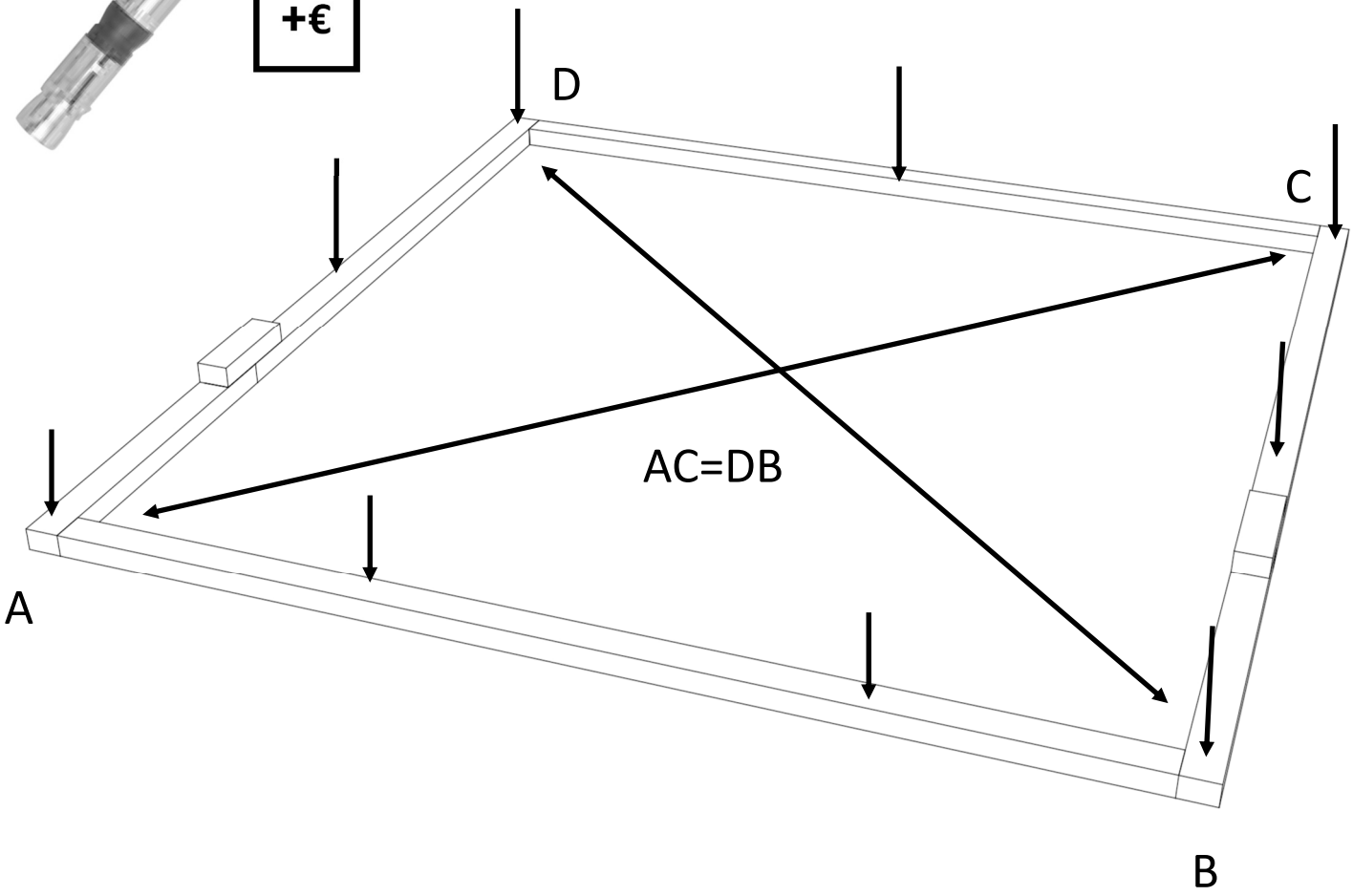

12APEX2(NF/BE)P

4.

416

416

4 mm

50 mm x **4 St**

4.1

Silikon

5.

4 mm

50 mm x **8 St**

415

415

Silikon

12APEX2(NF/BE)P

6.

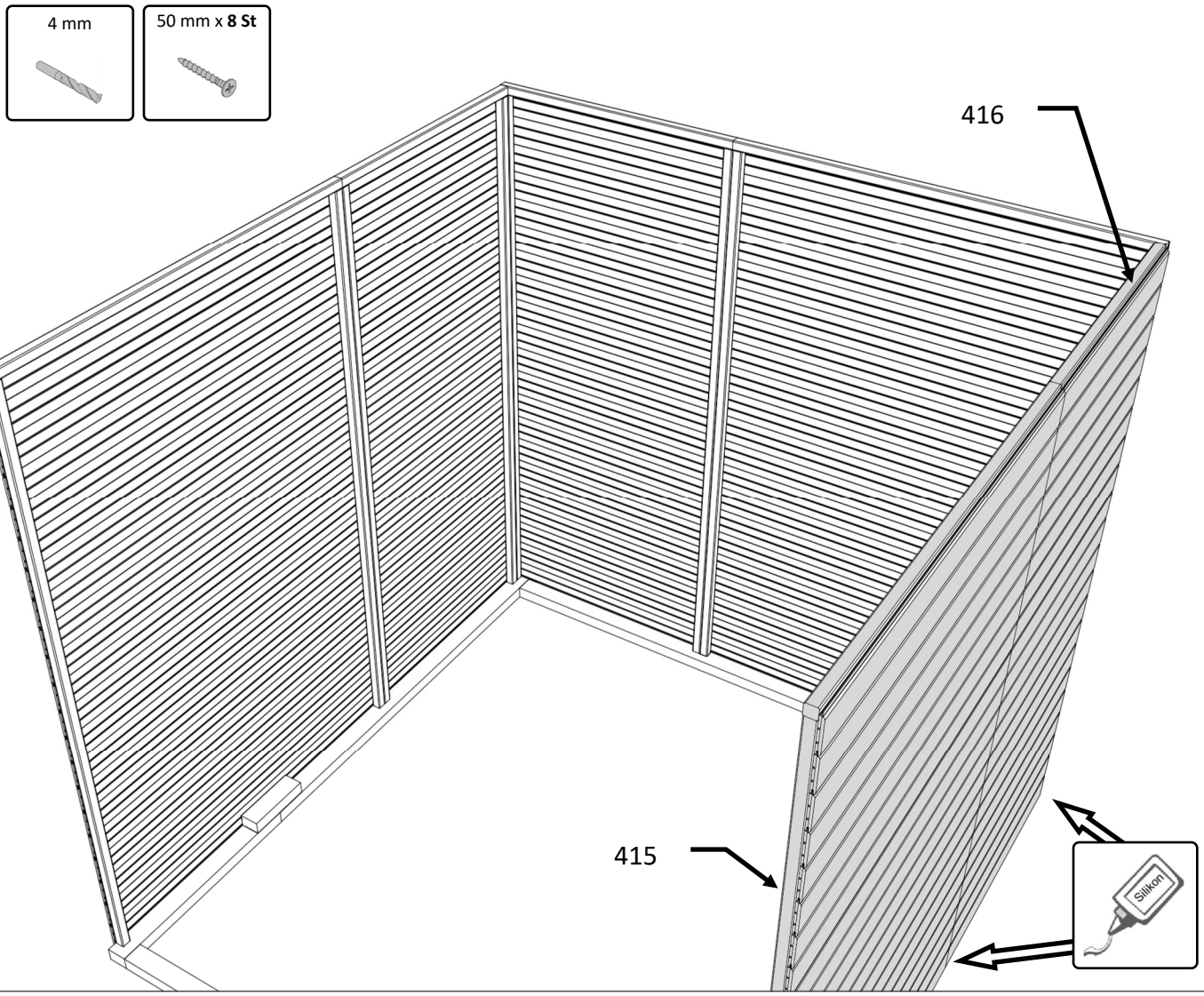

7.

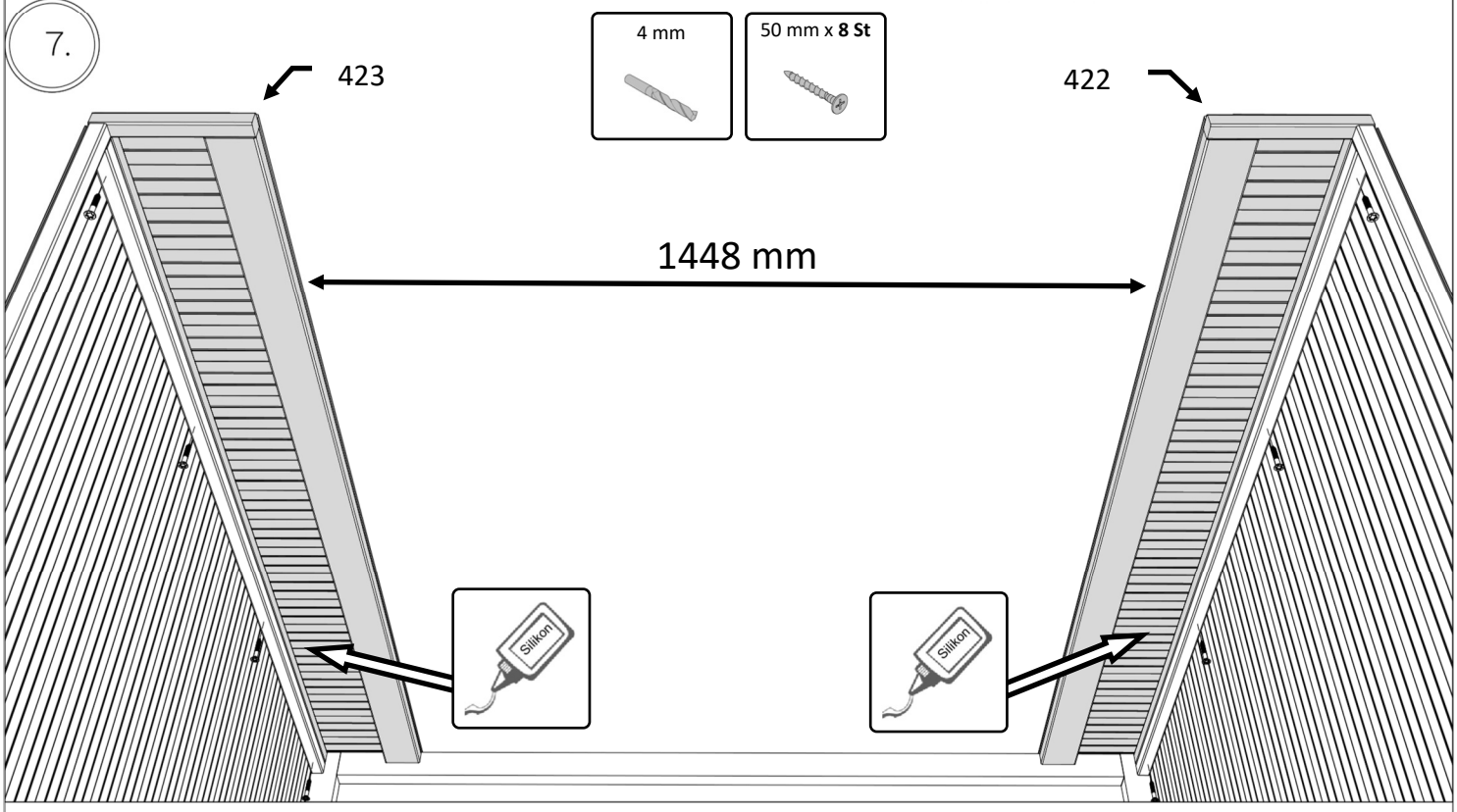

12APEX2(NF/BE)P

8.

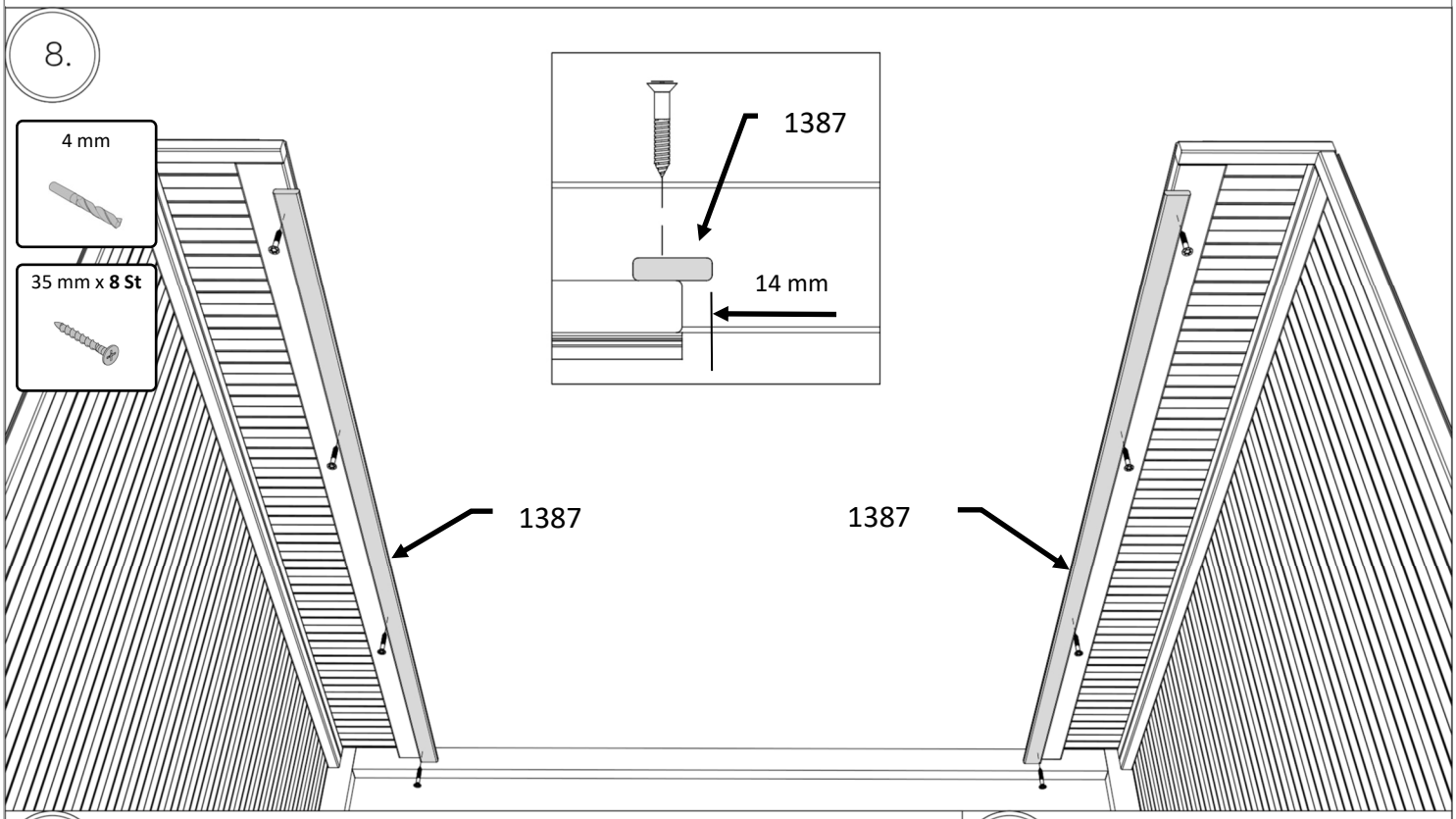

9.

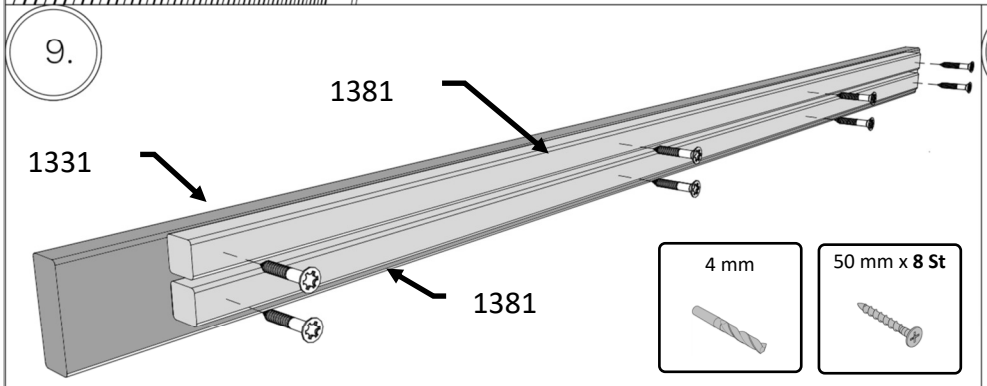

9.1

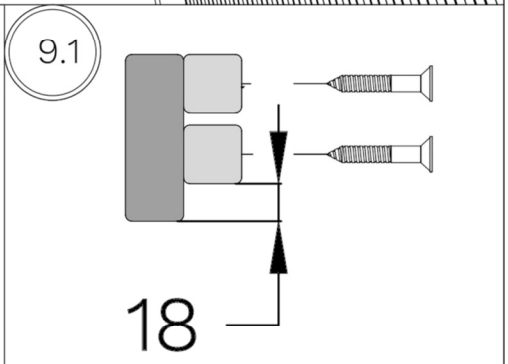

9.2

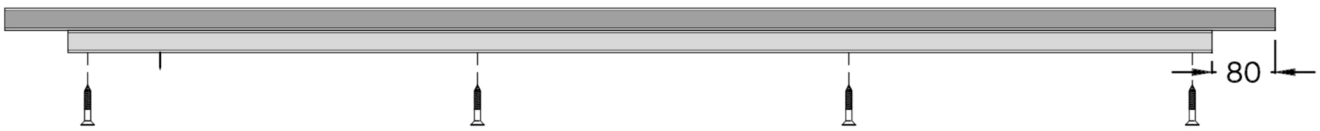

10.

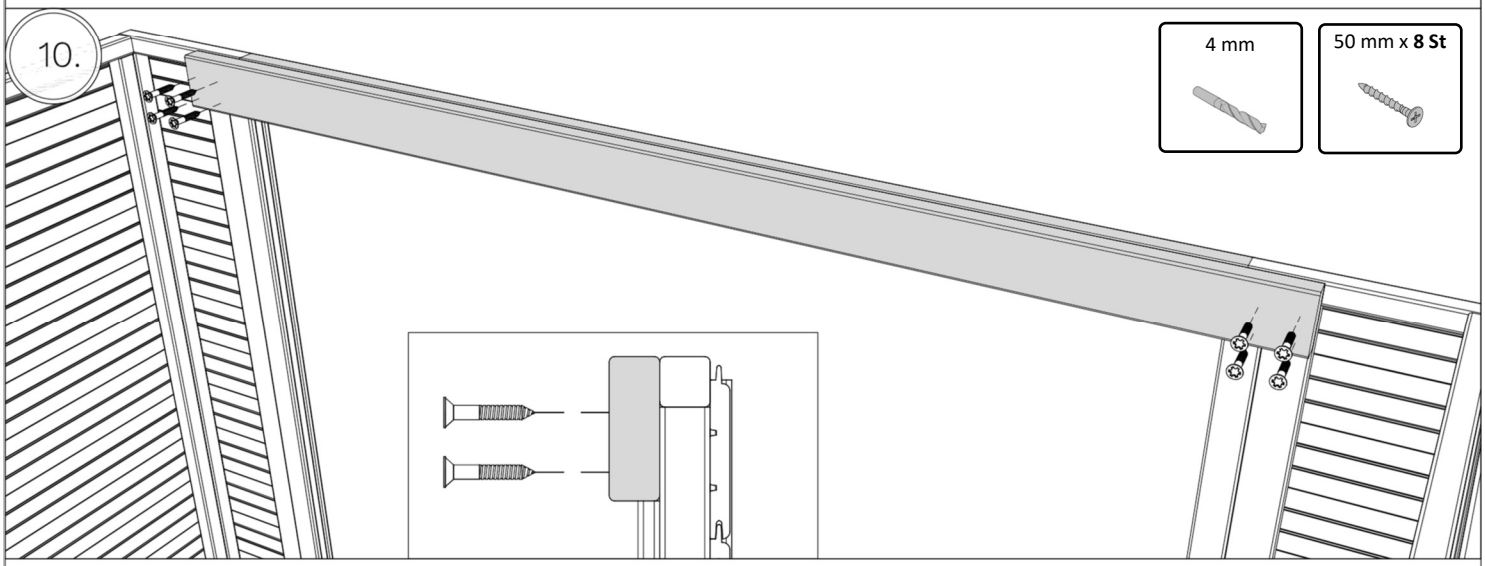

12APEX2(NF/BE)P

11.

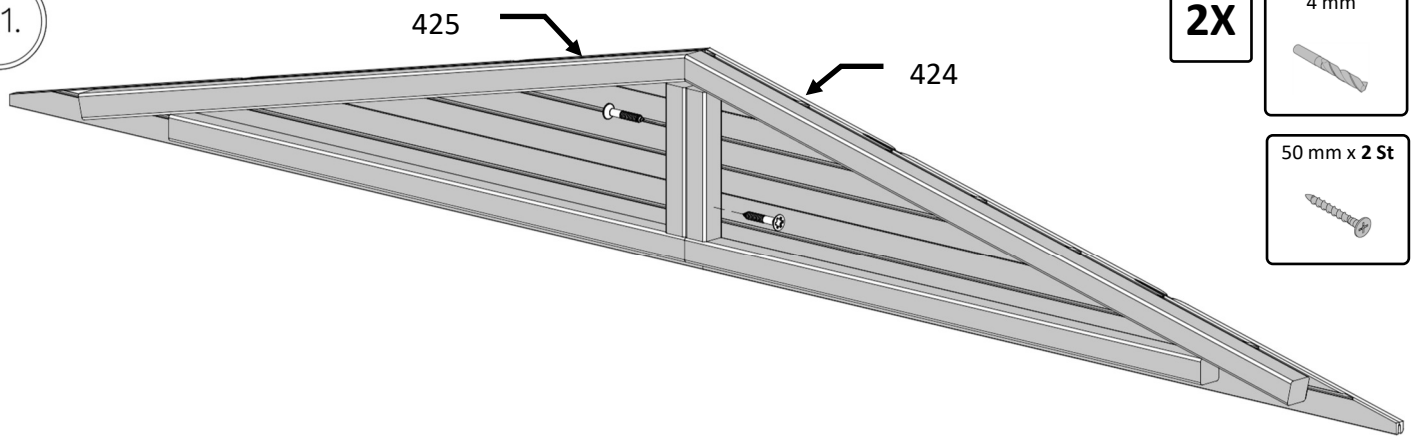

2X

4 mm

50 mm x **2 St**

12.

4 mm

50 mm x **4 St**

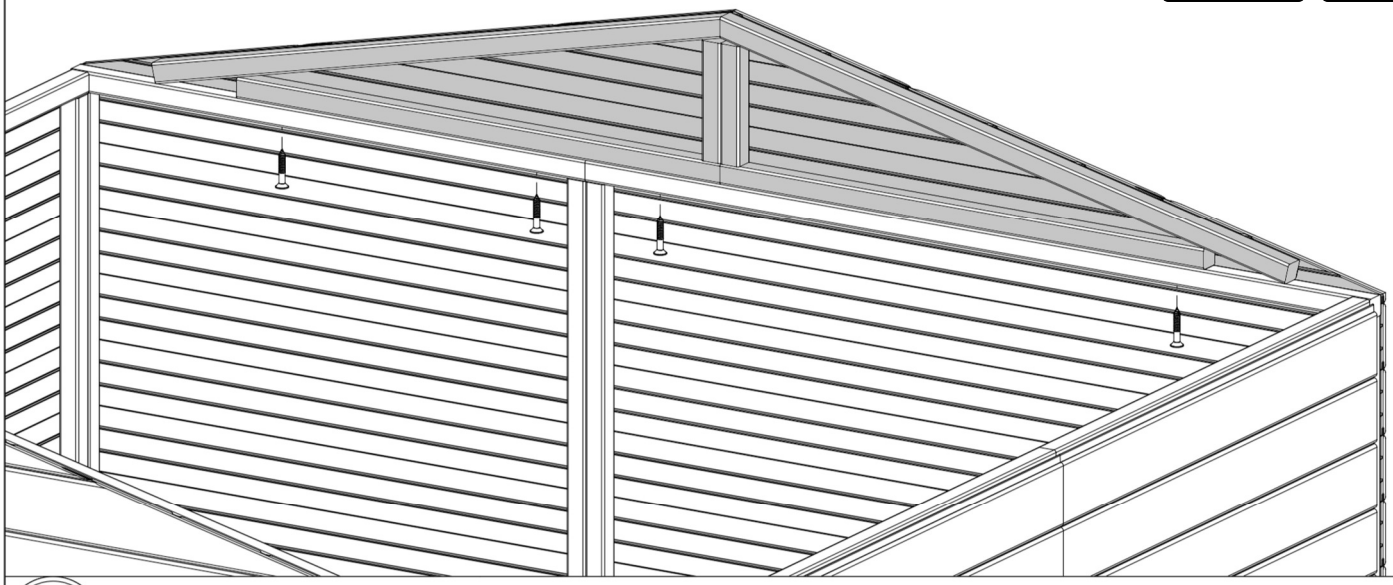

13.

4 mm

50 mm x **4 St**

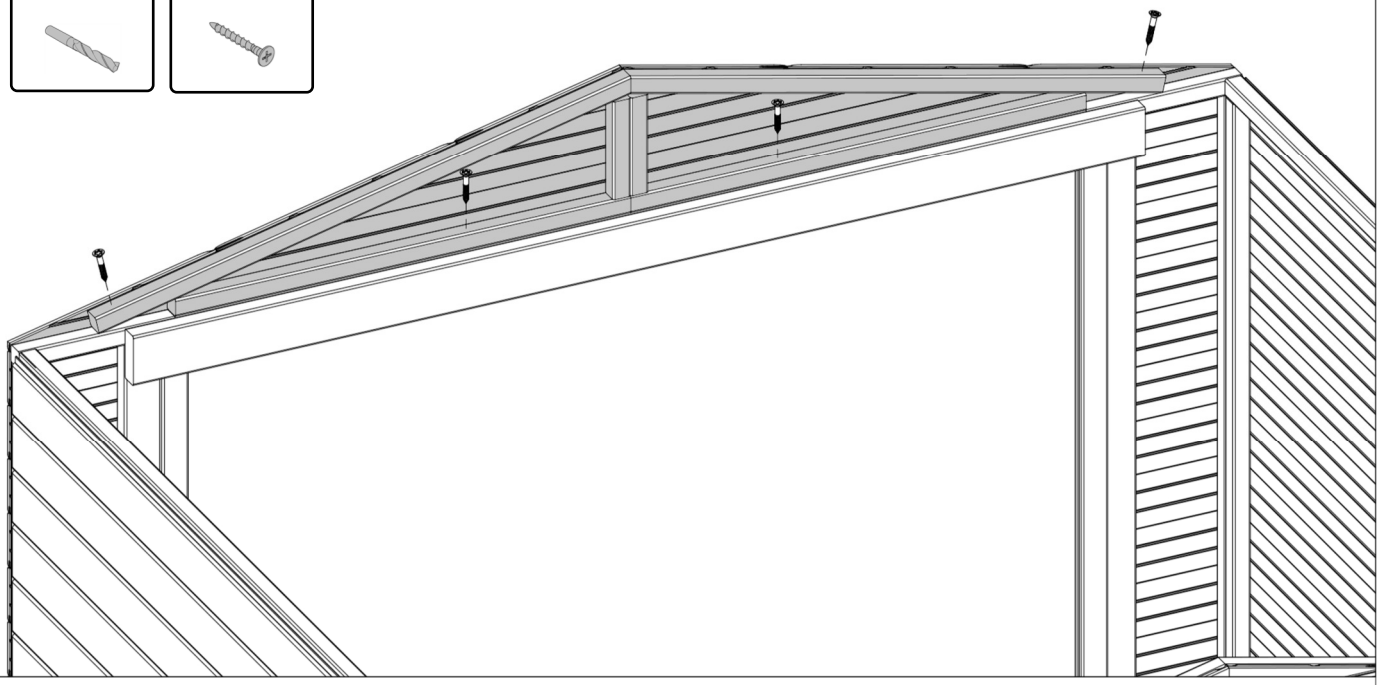

12APEX2(NF/BE)P

14.

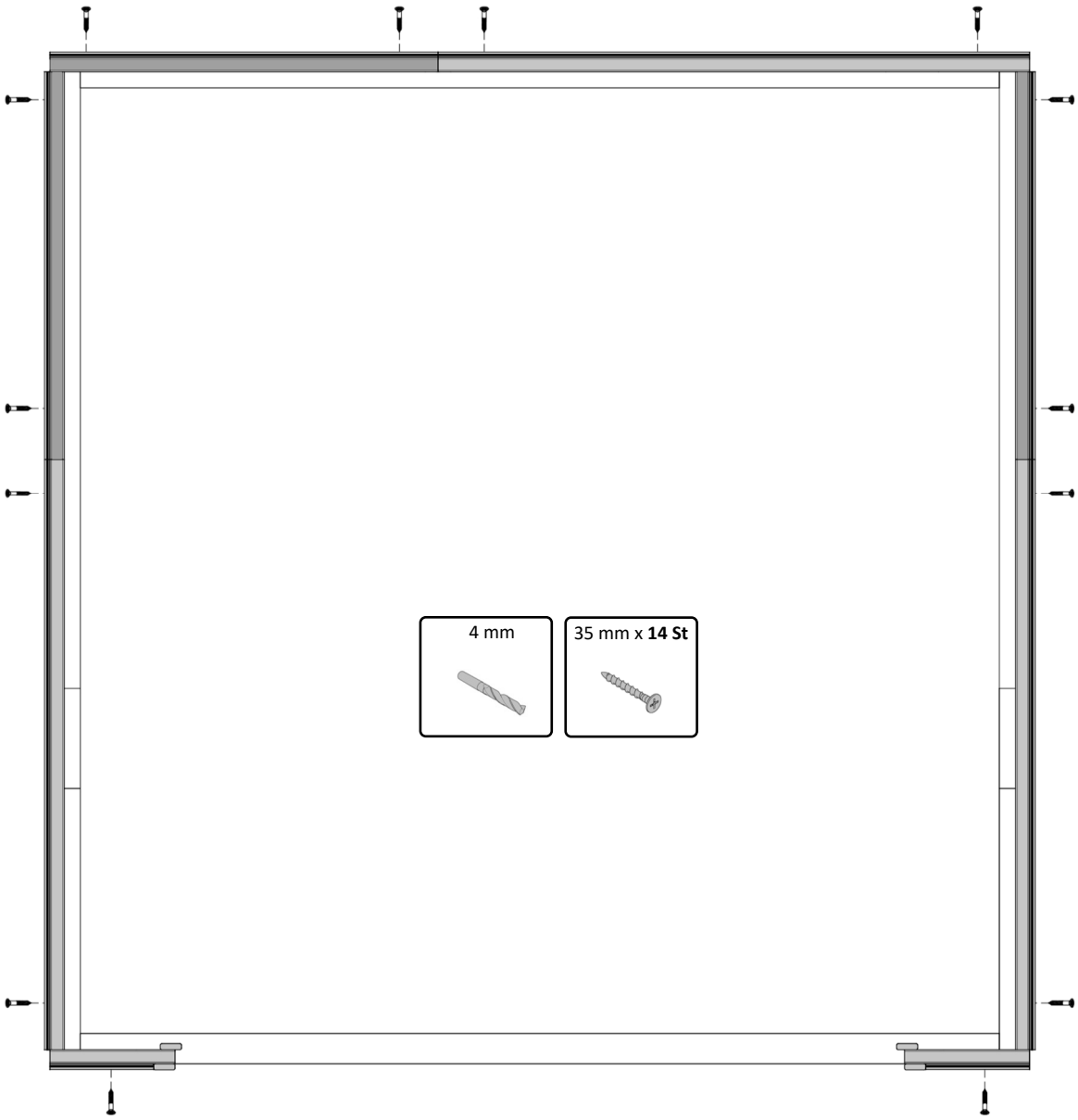

14.1

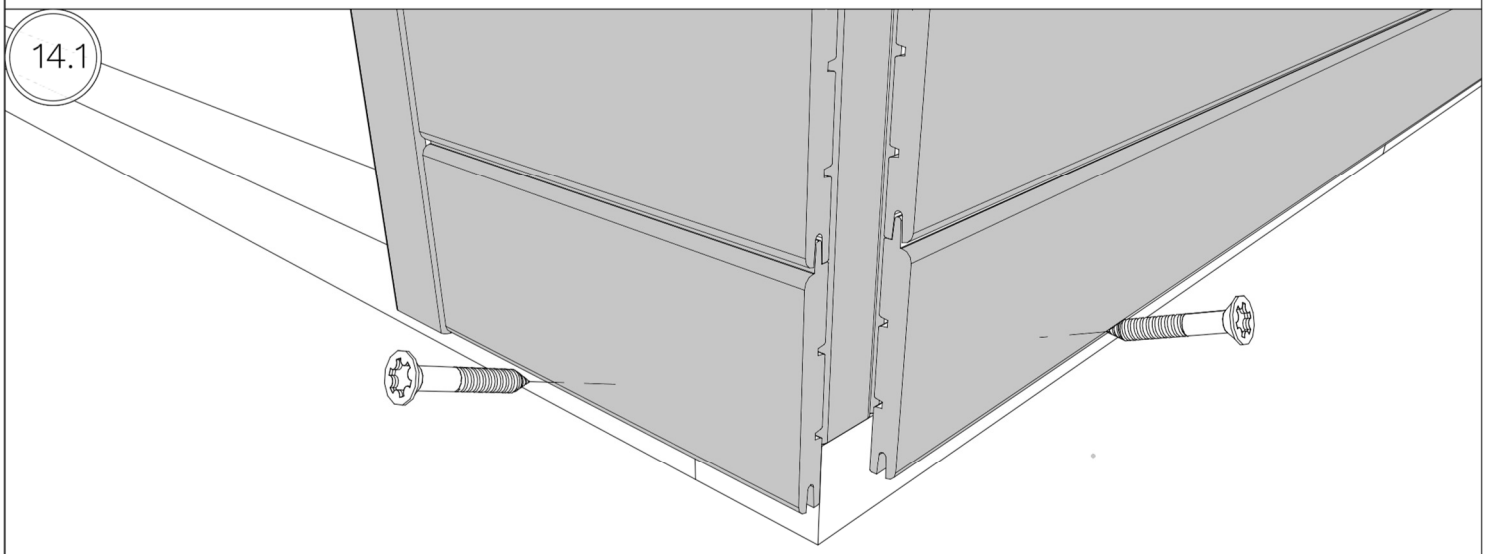

12APEX2(NF/BE)P

15.

4 mm



50 mm x **16 St**



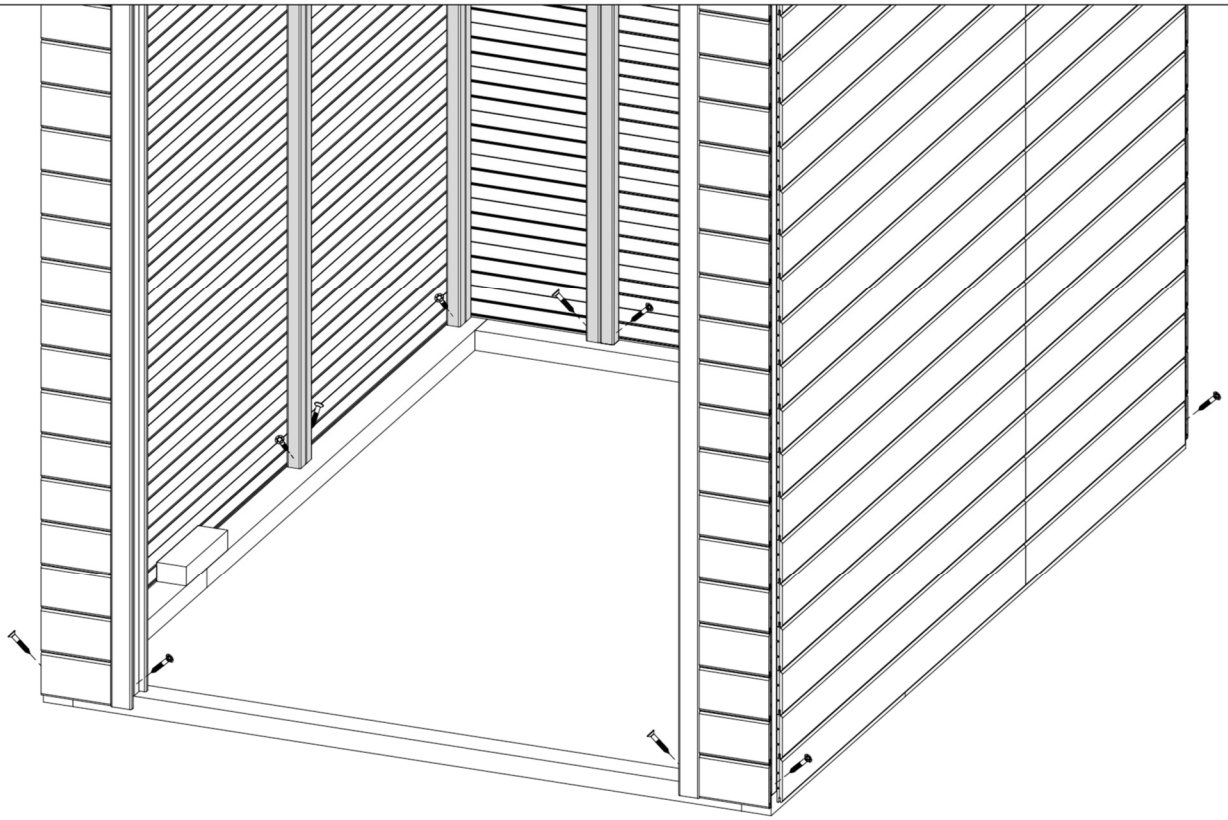

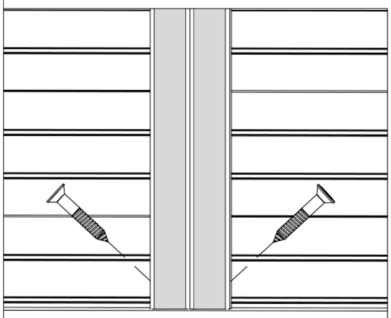

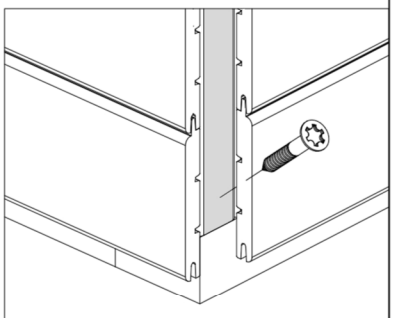

15.1

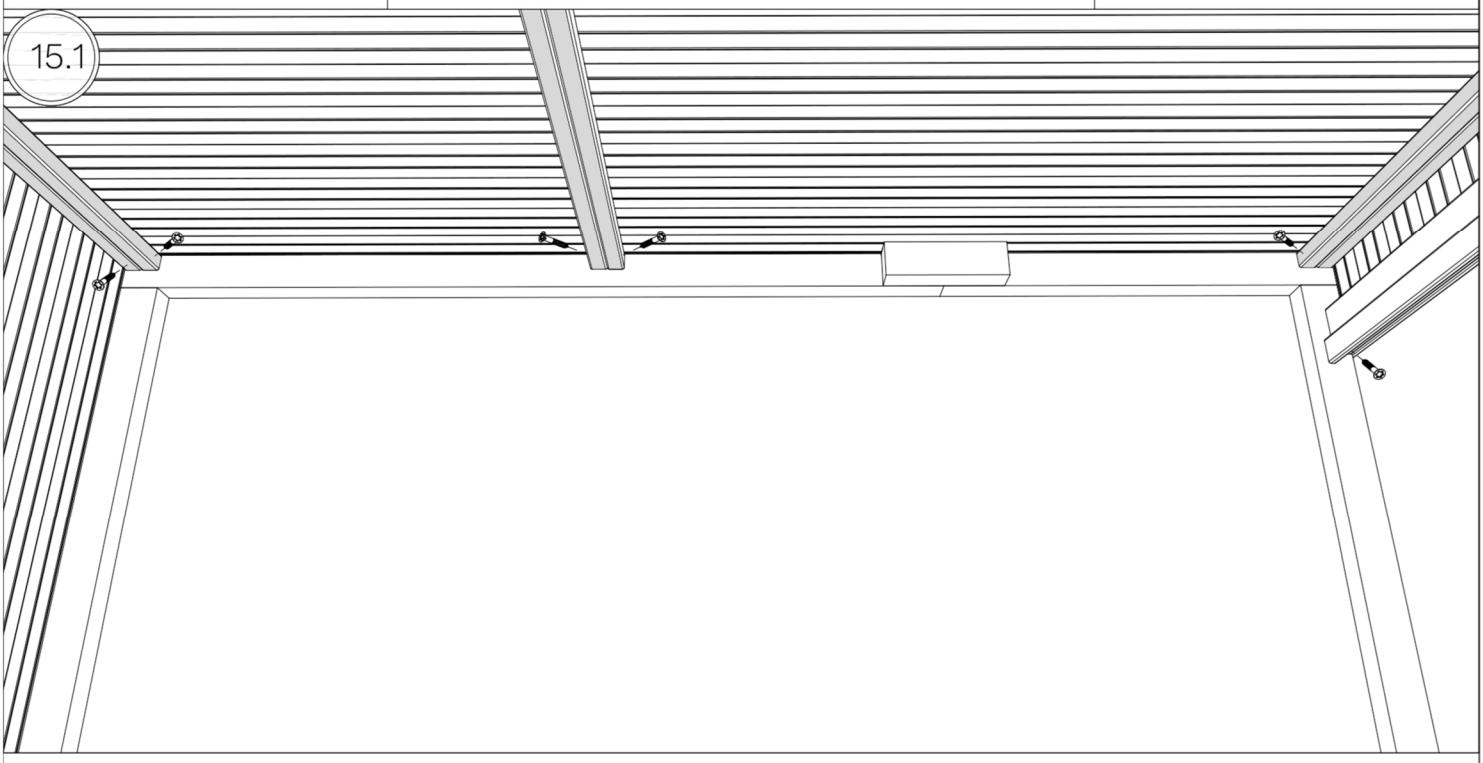

12APEX2(NF/BE)P

16.

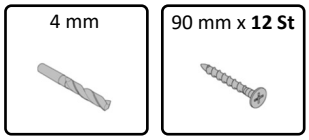

1259

1259

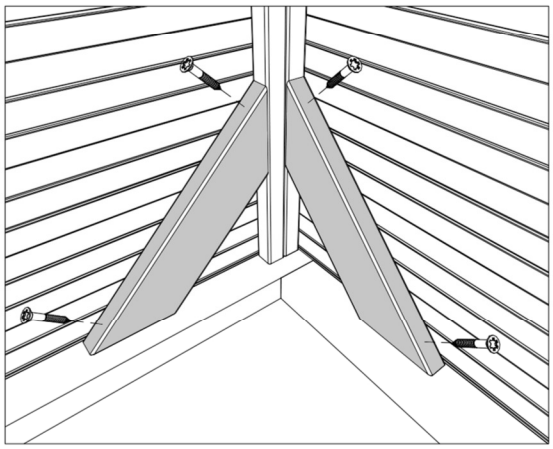

1259

1259

12APEX2(NF/BE)P

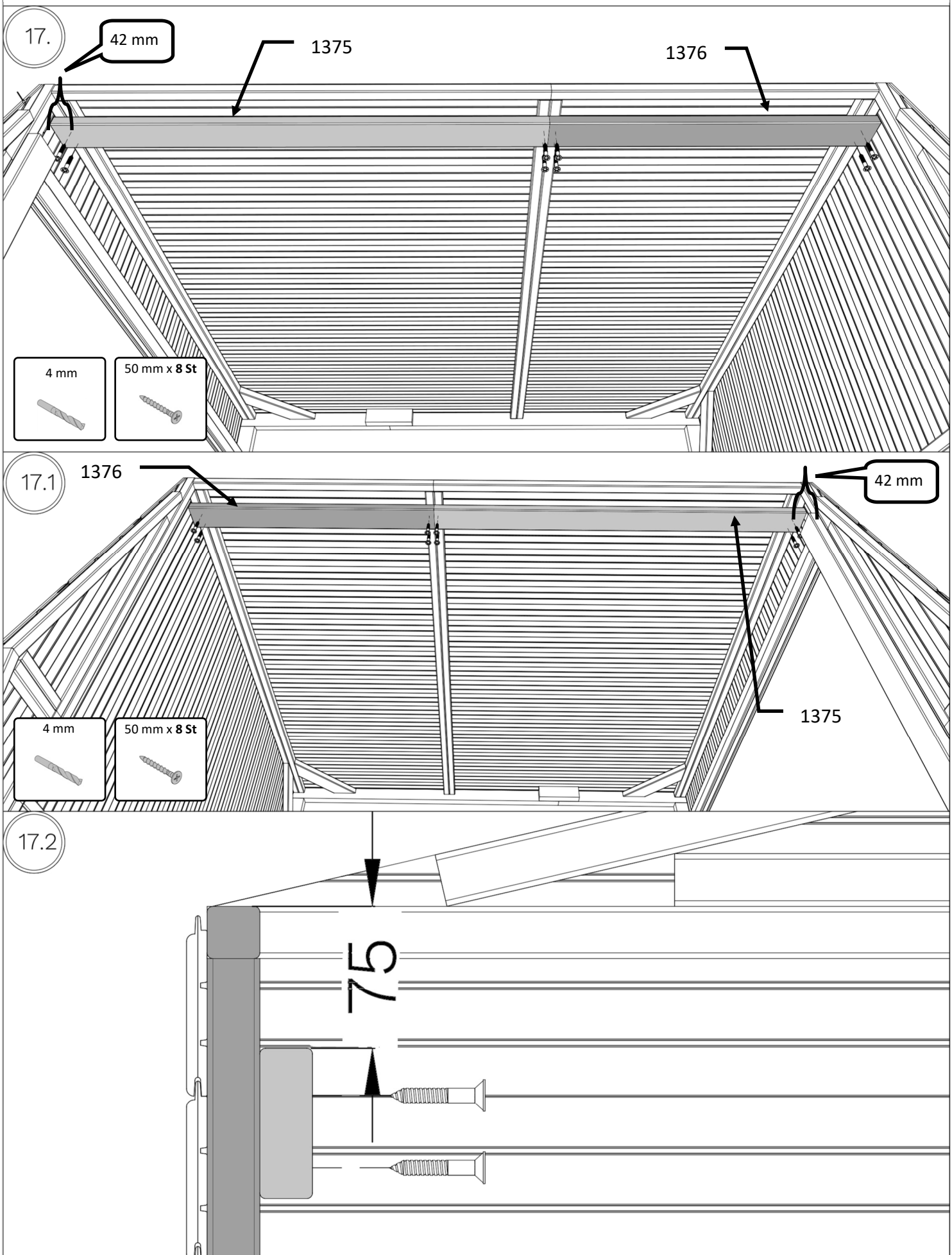

12APEX2(NF/BE)P

18.

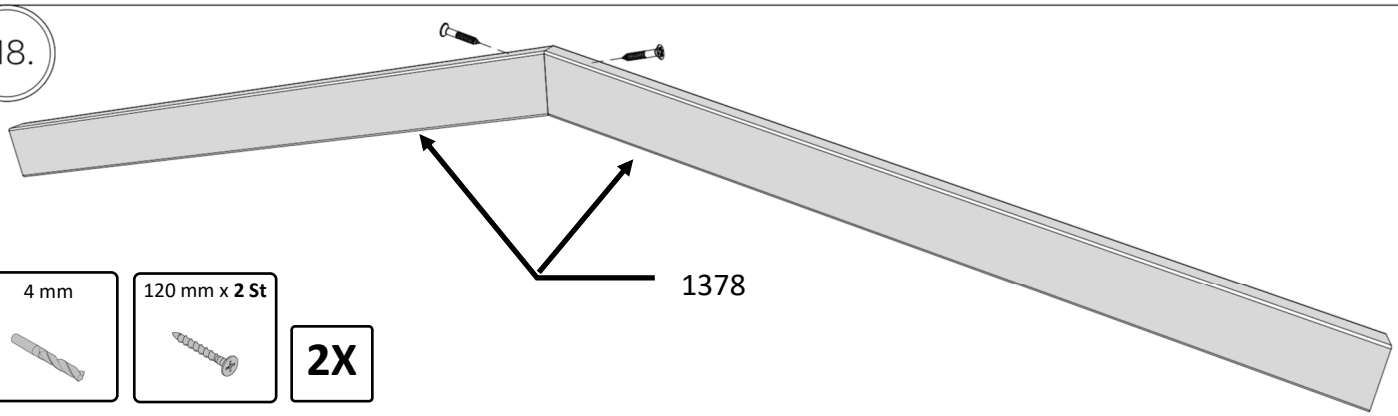

4 mm

120 mm x **2 St**

2X

19.

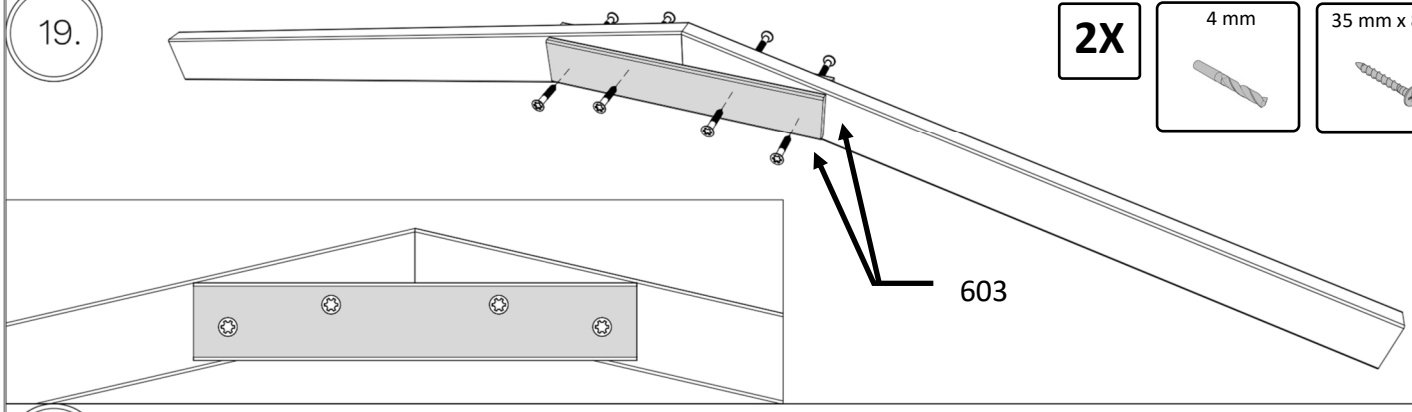

2X

4 mm

35 mm x **8 St**

20.

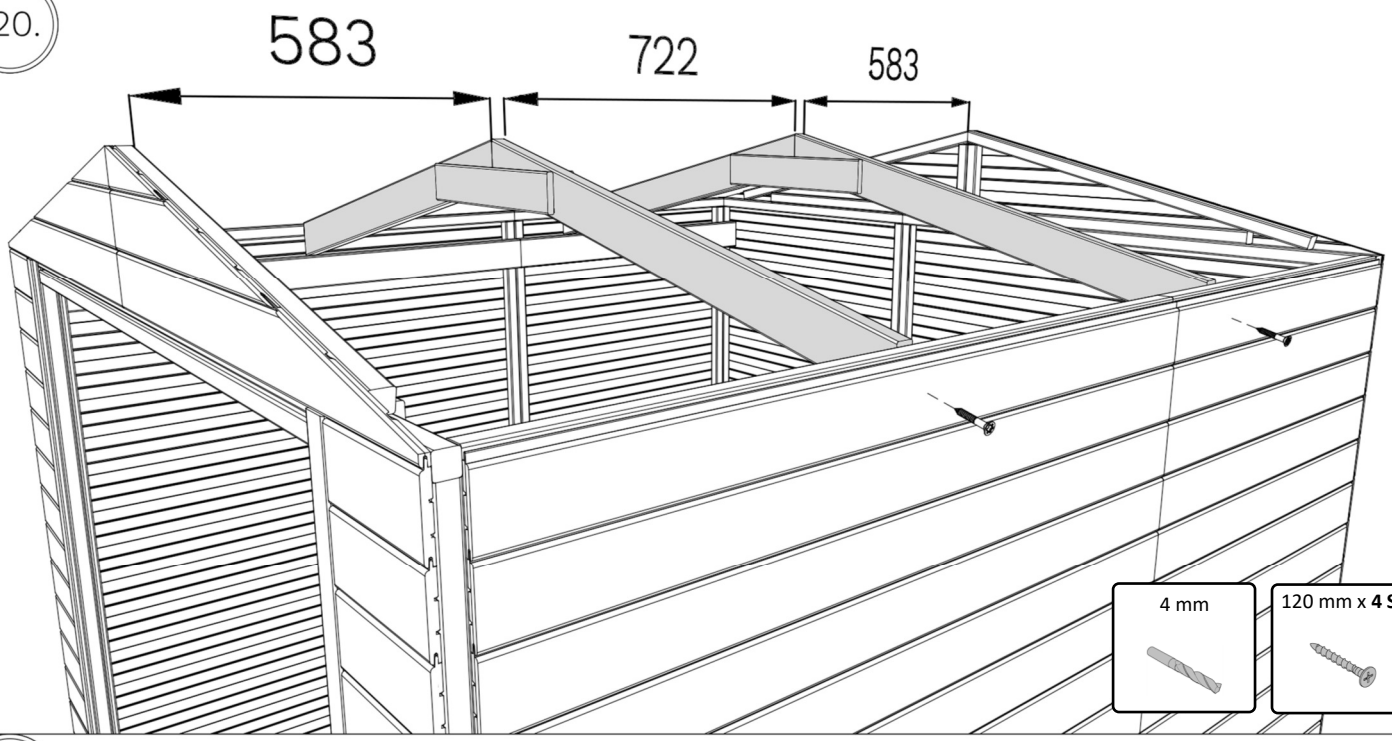

4 mm

120 mm x **4 St**

21.

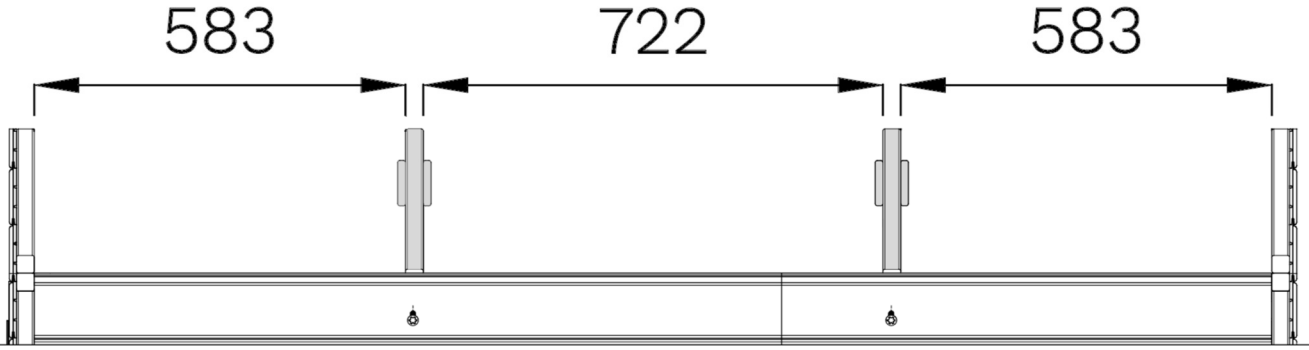

12APEX2(NF/BE)P

22.

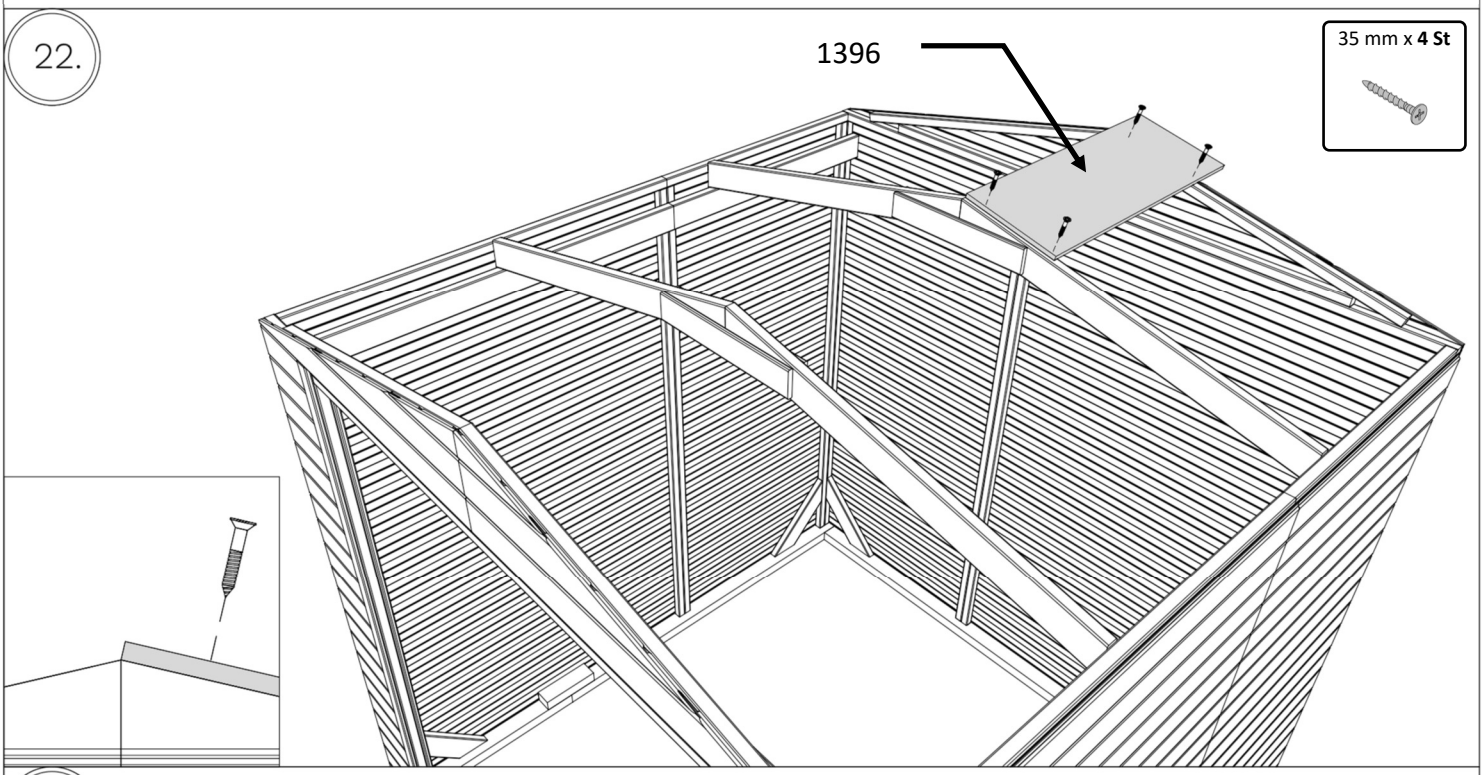

22.1

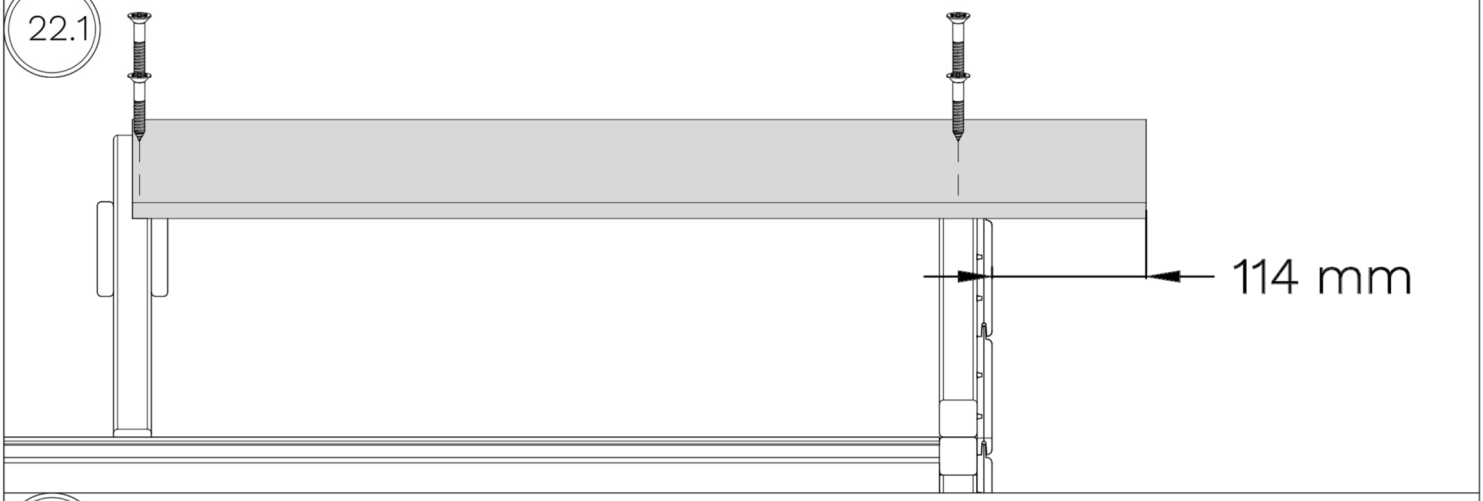

23.

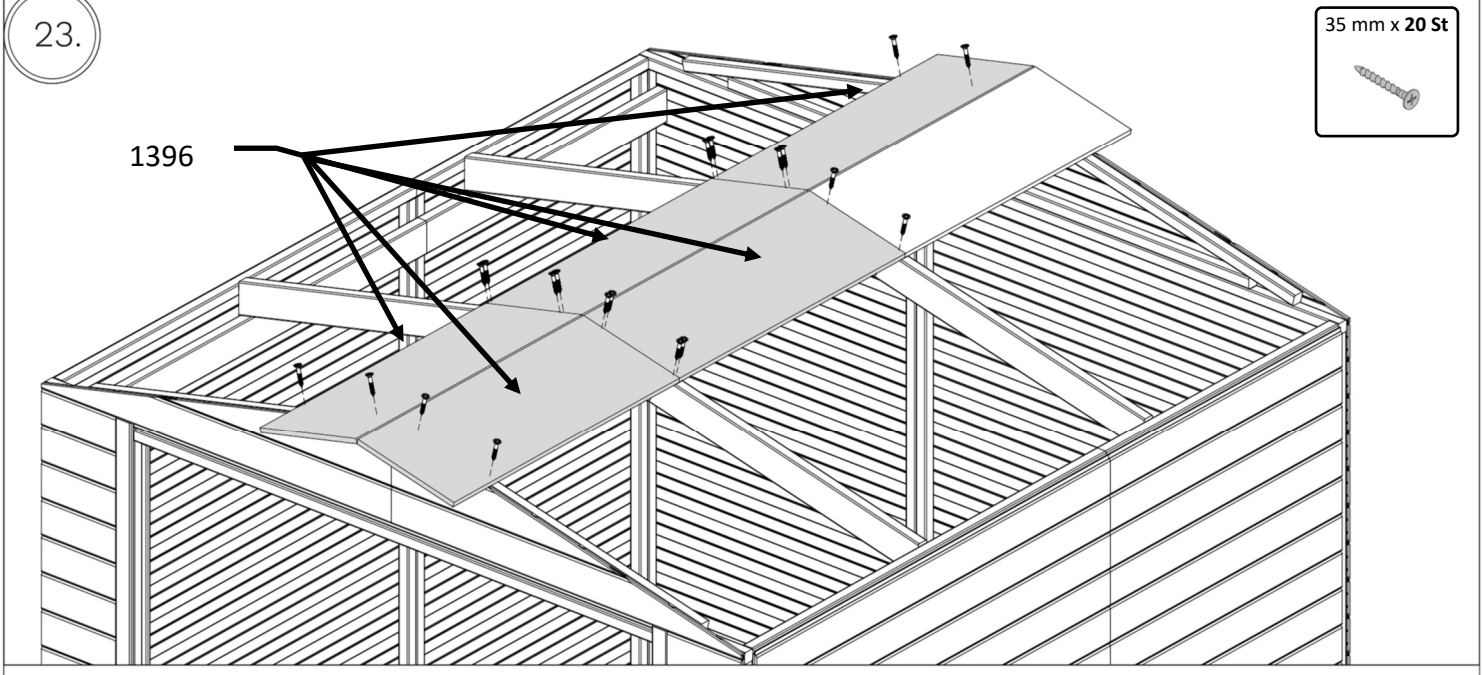

12APEX2(NF/BE)P

24.

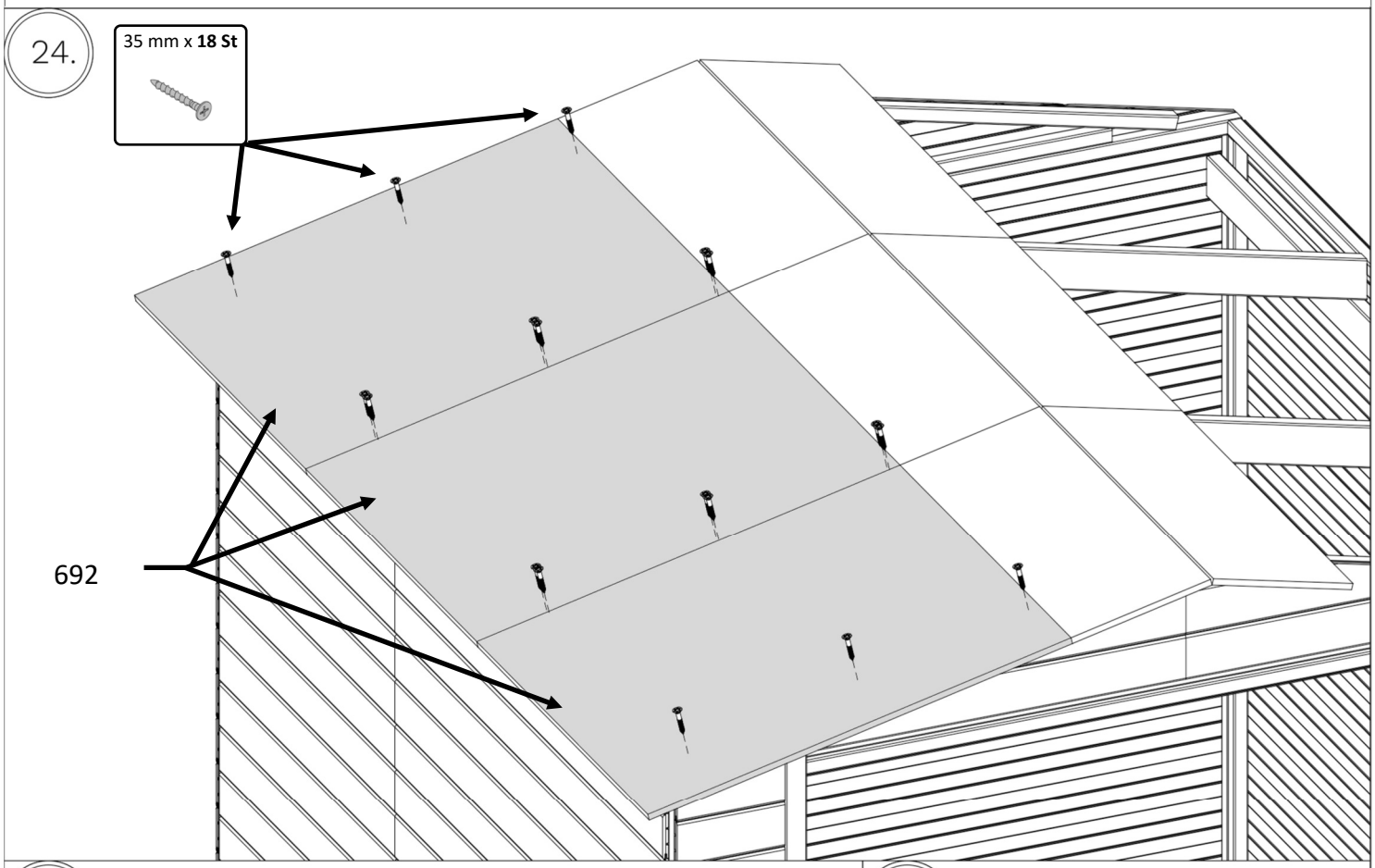

25.

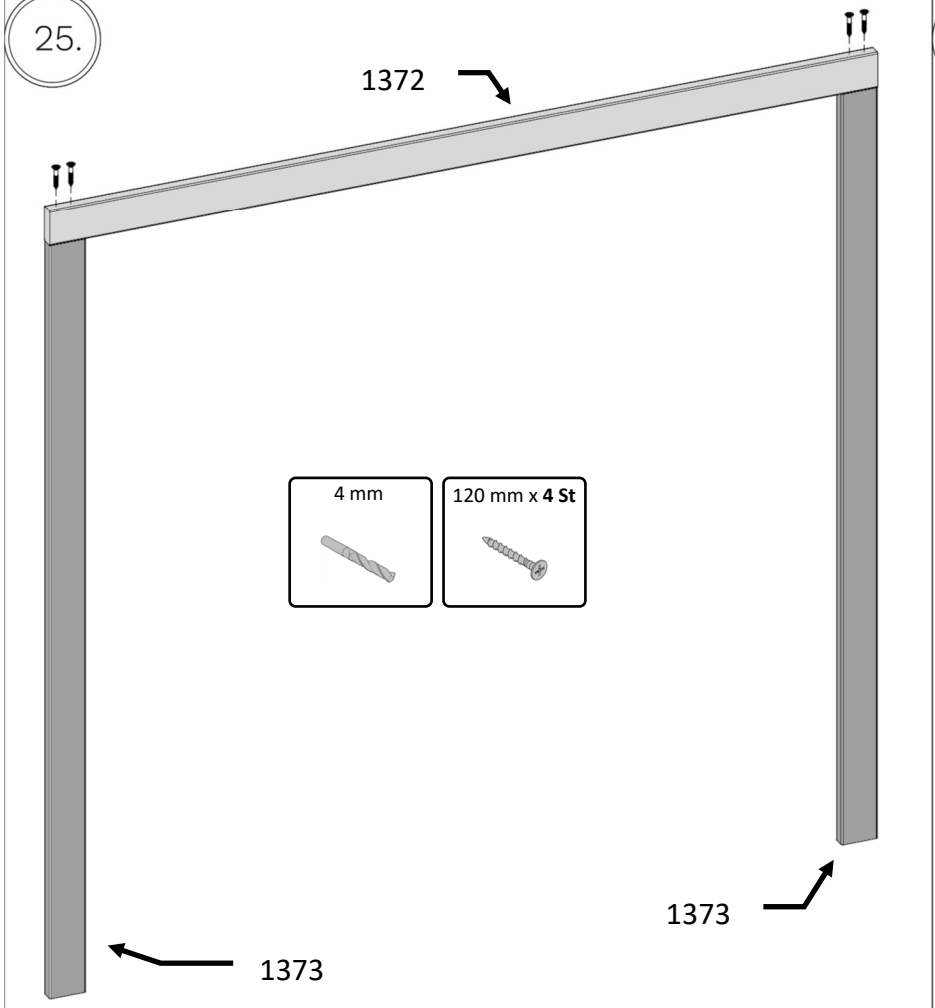

26.

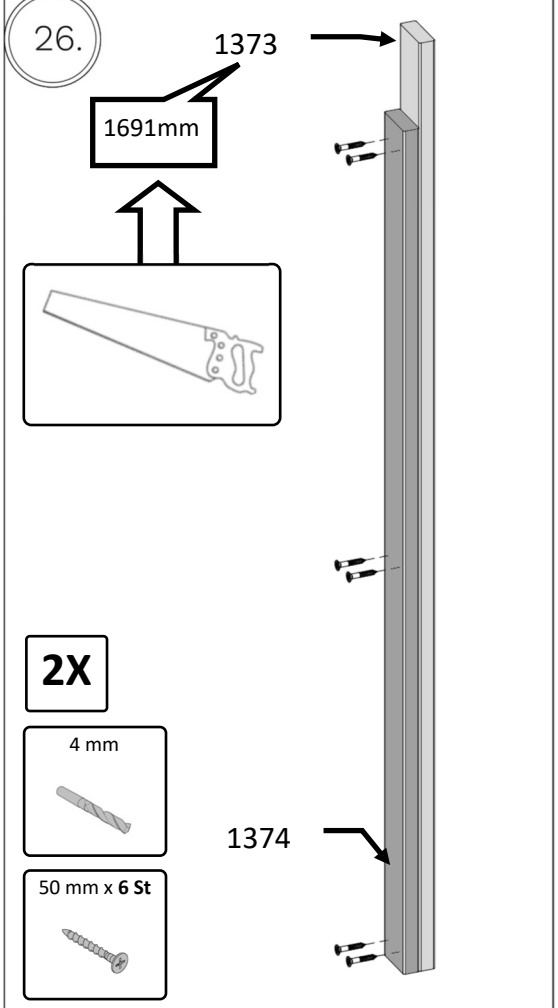

12APEX2(NF/BE)P

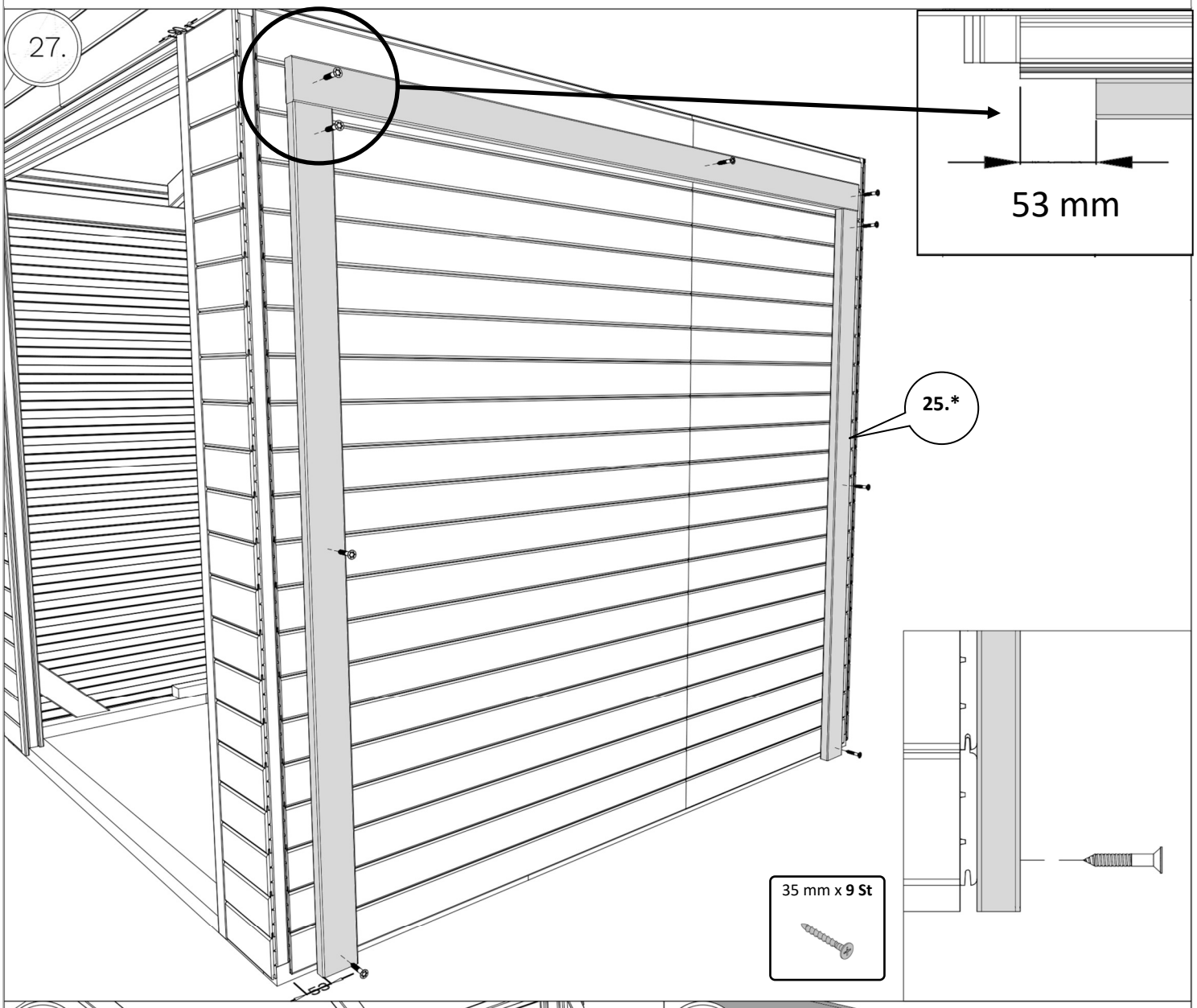

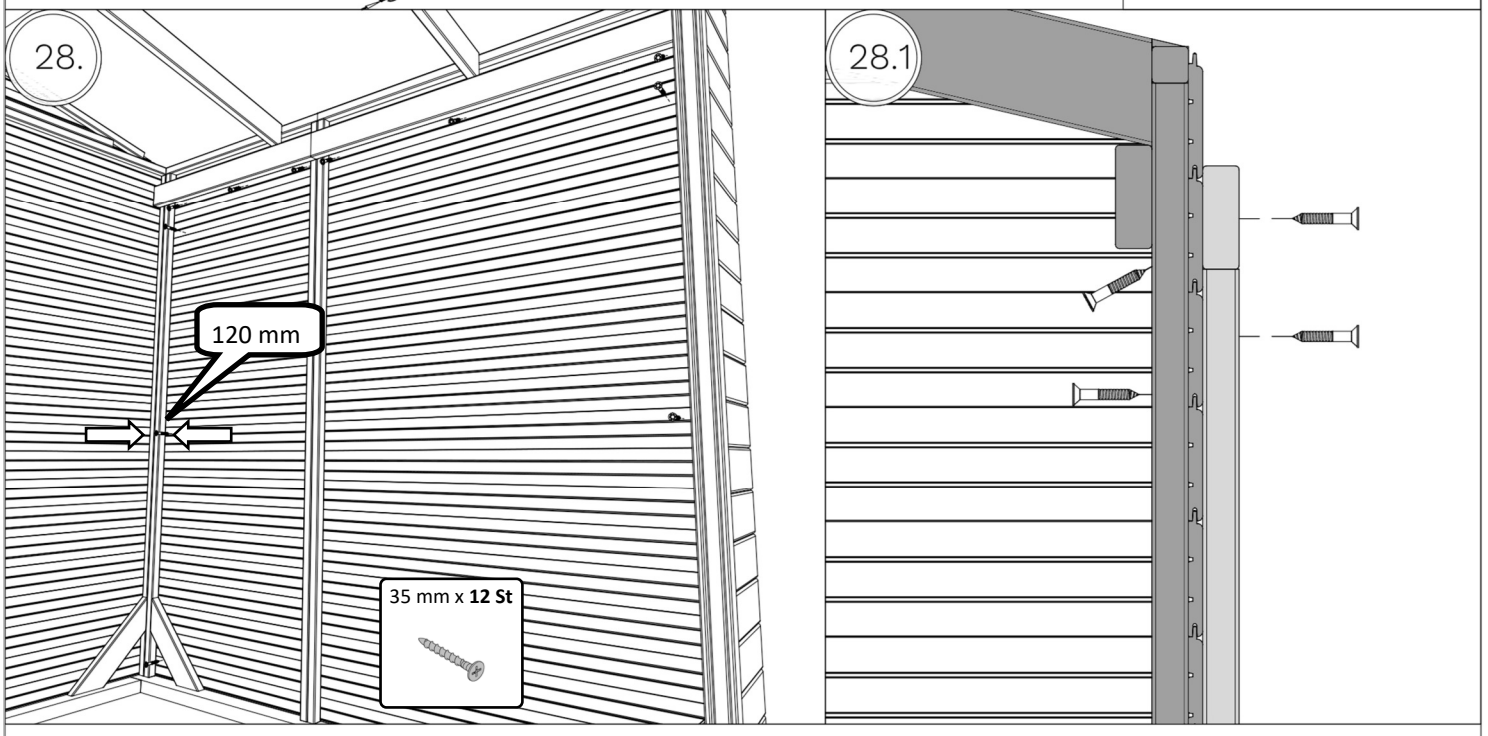

12APEX2(NF/BE)P

29.

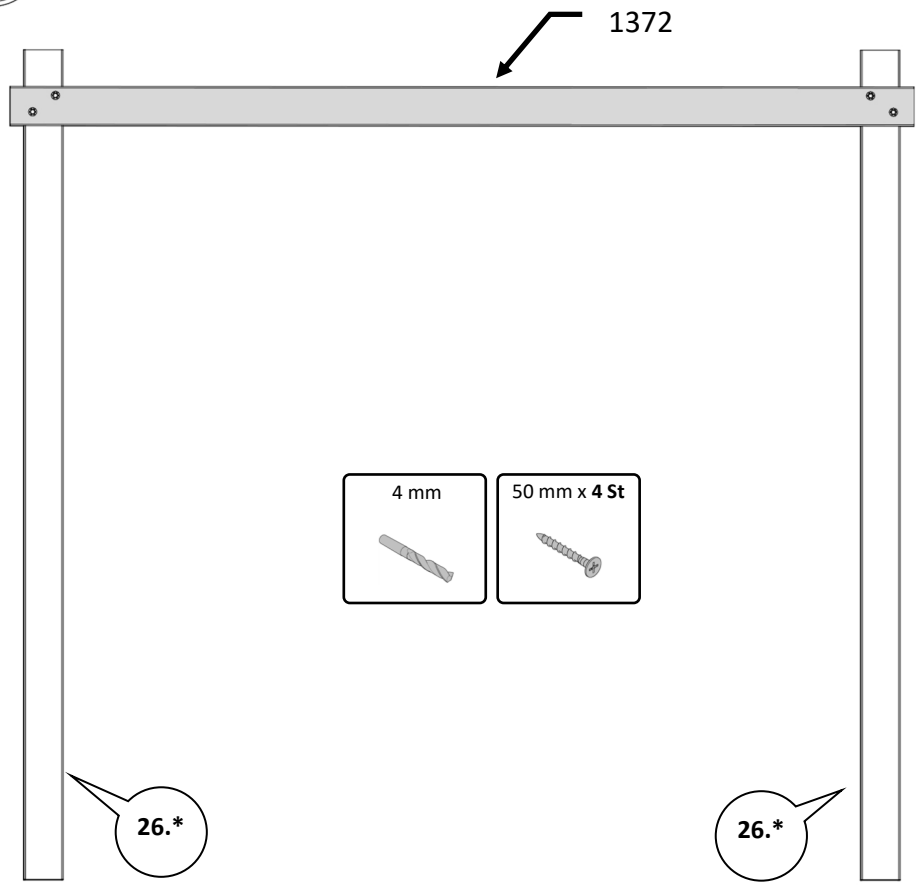

29.1

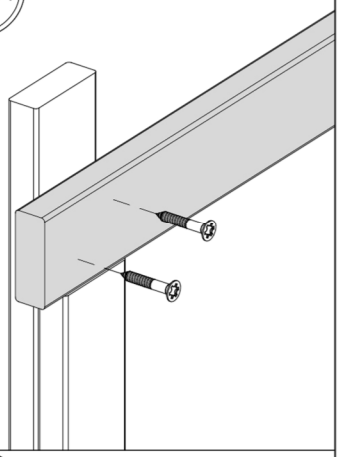

29.2

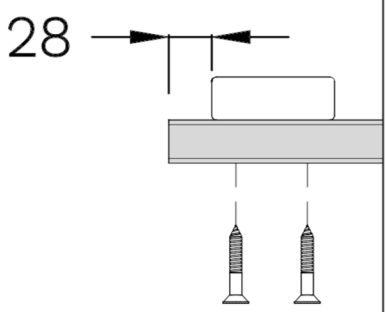

30.

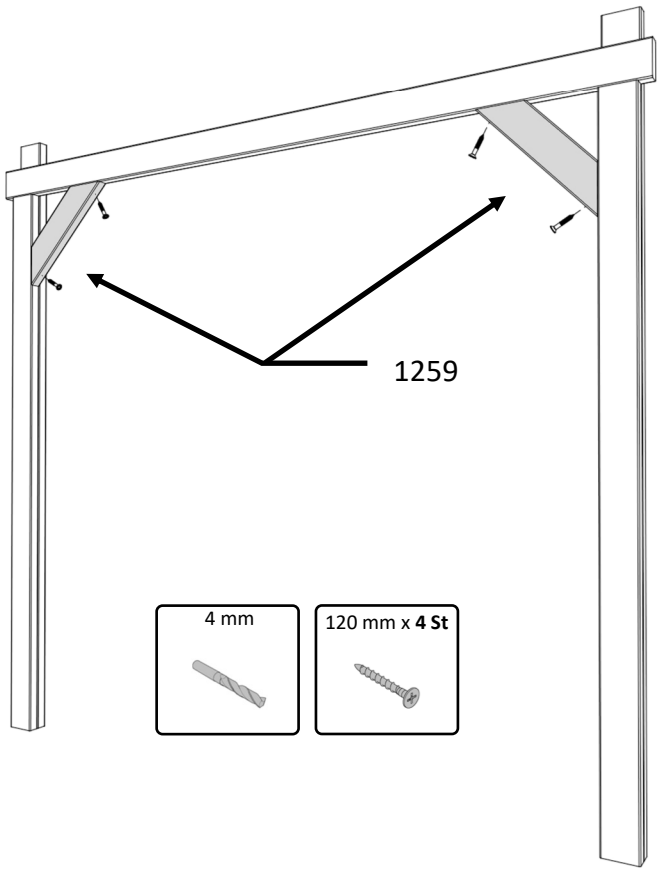

30.1

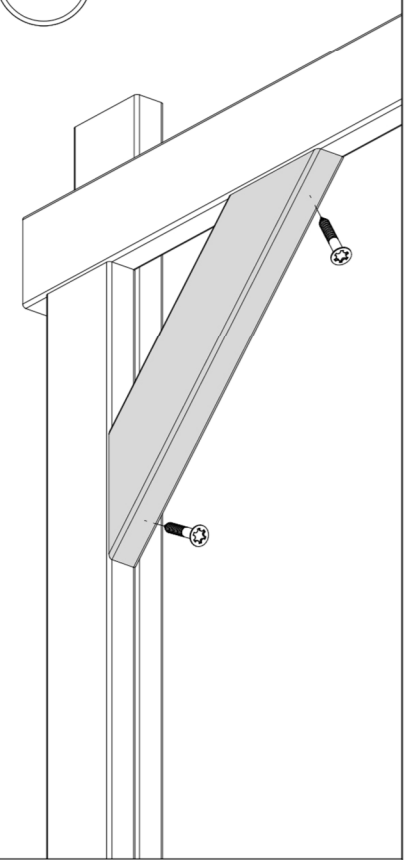

12APEX2(NF/BE)P

31.

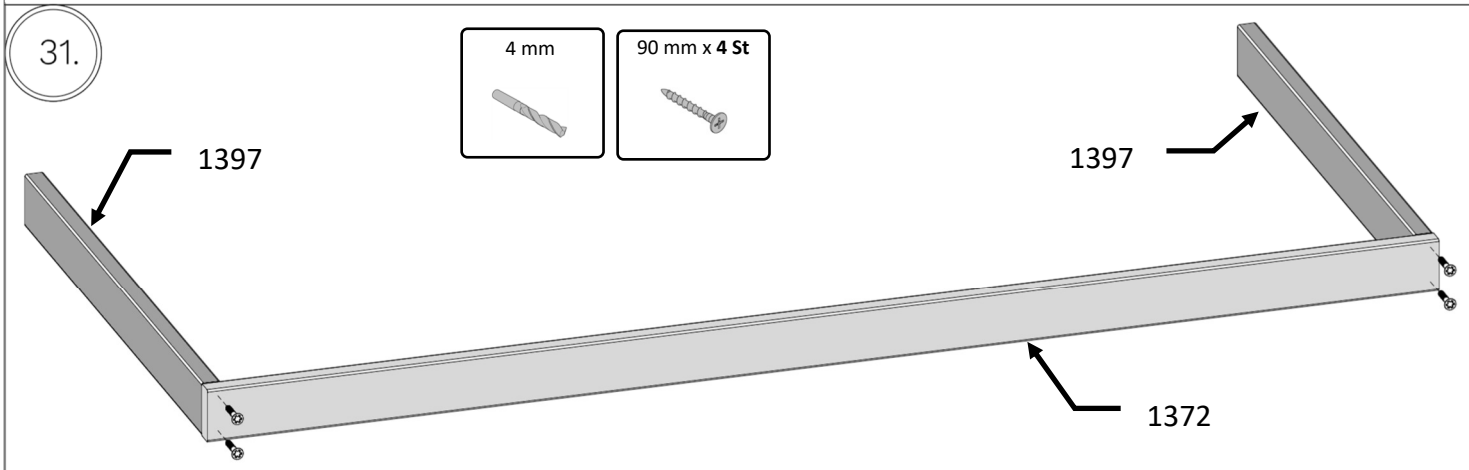

32.

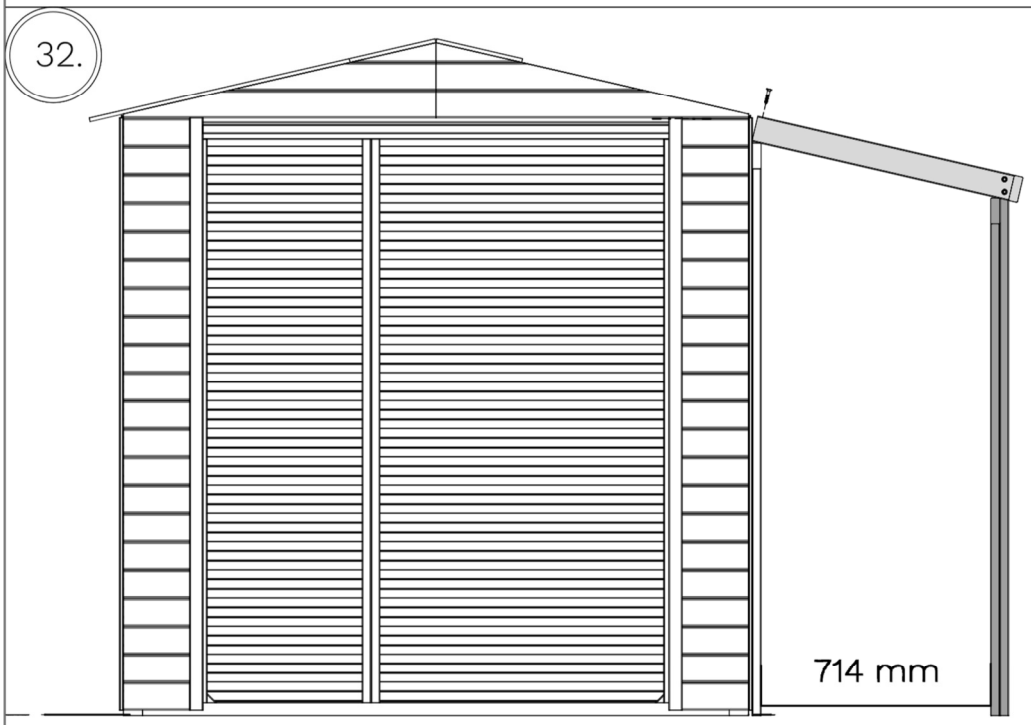

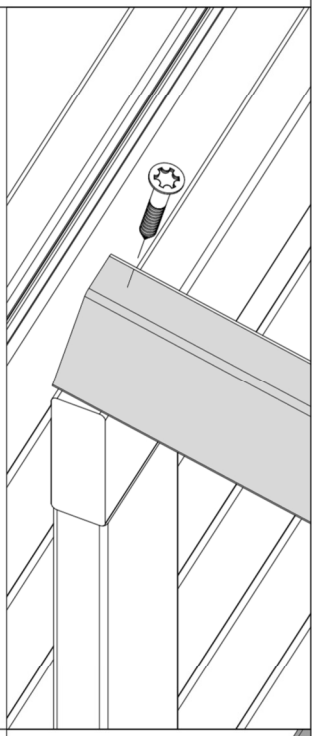

32.1

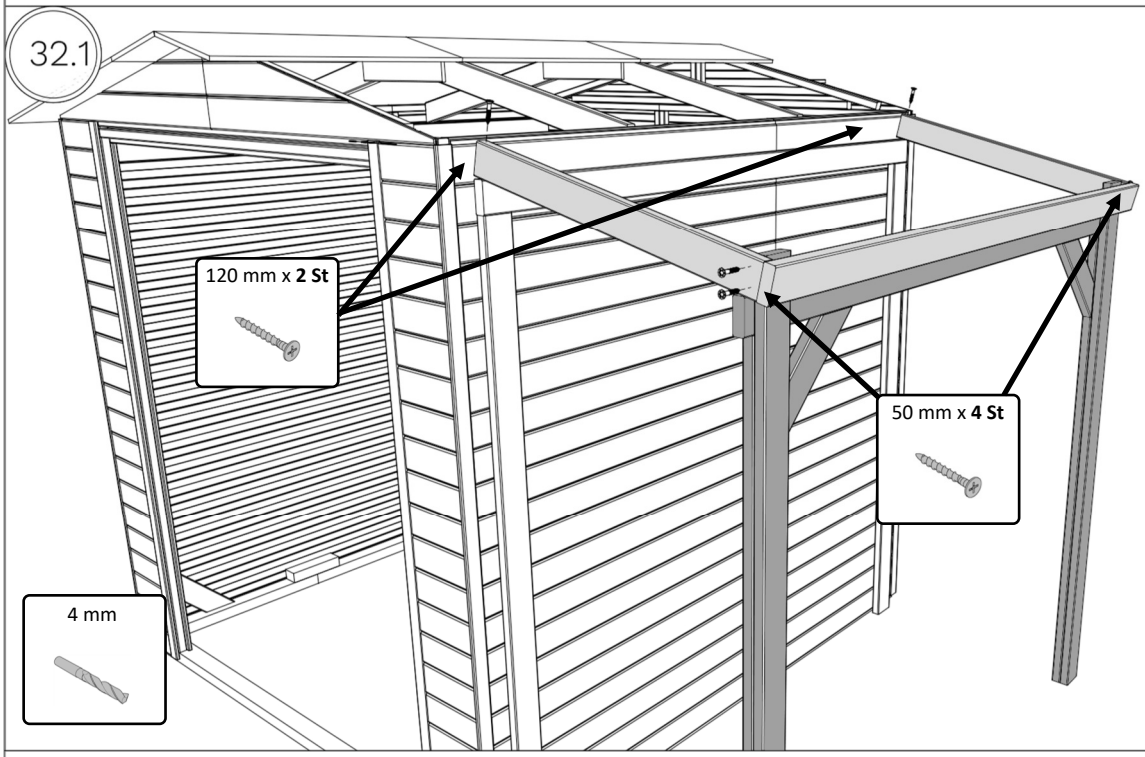

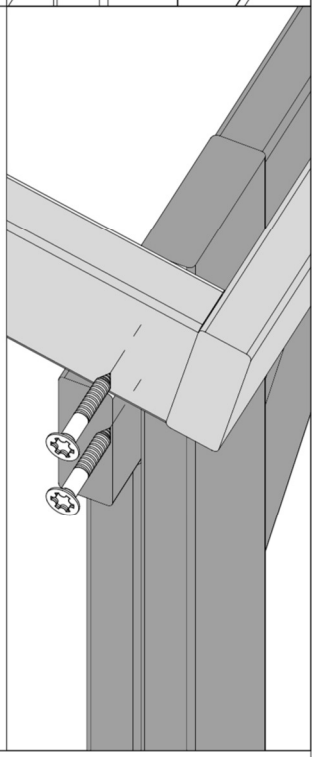

12APEX2(NF/BE)P

33.

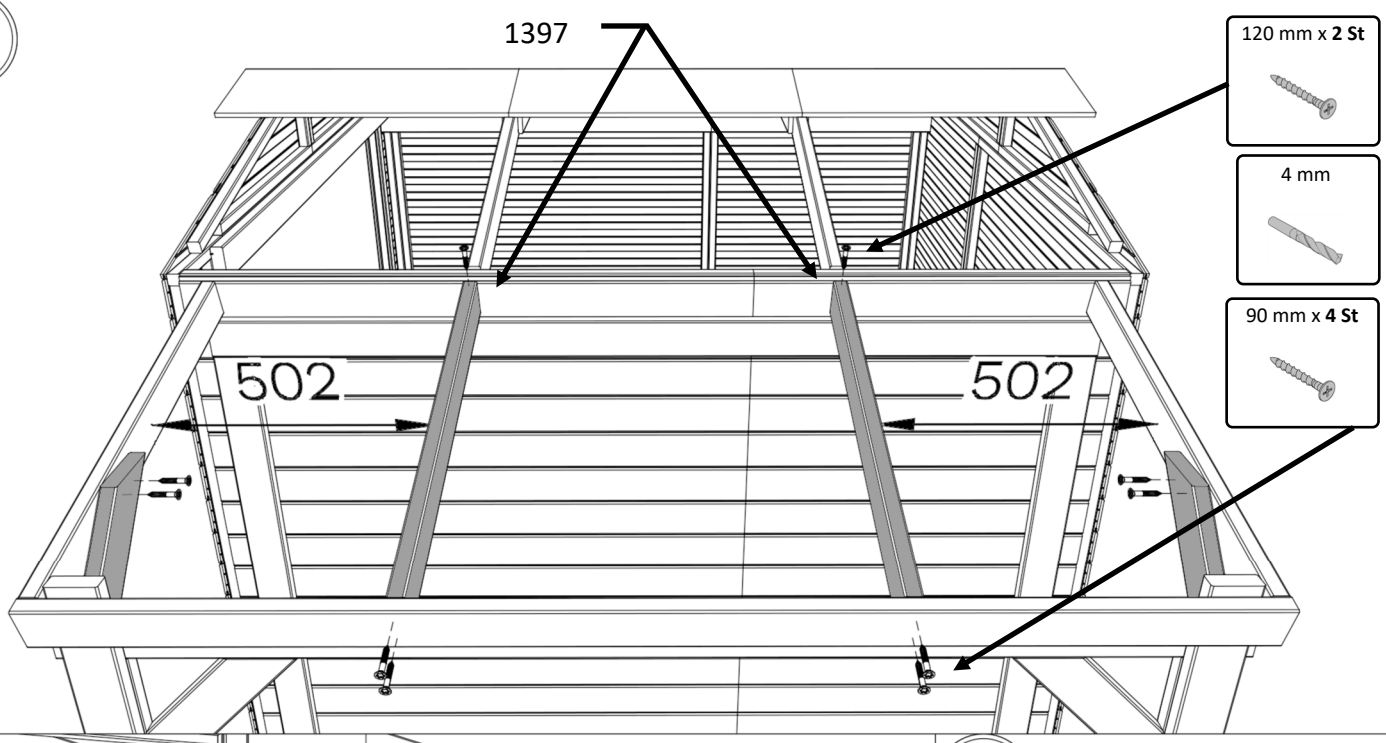

120 mm x **2 St**

4 mm

90 mm x **4 St**

34.

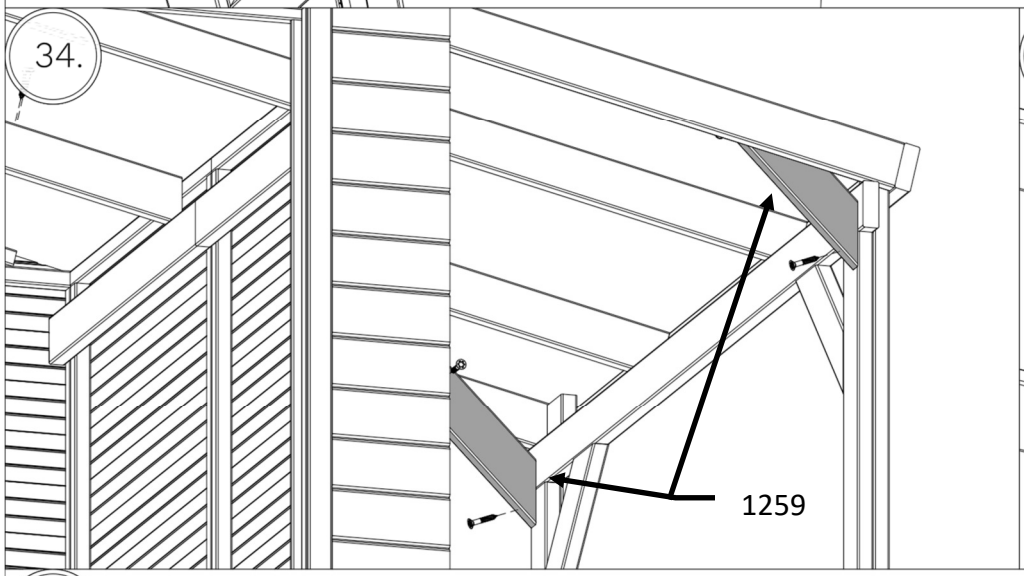

34.1

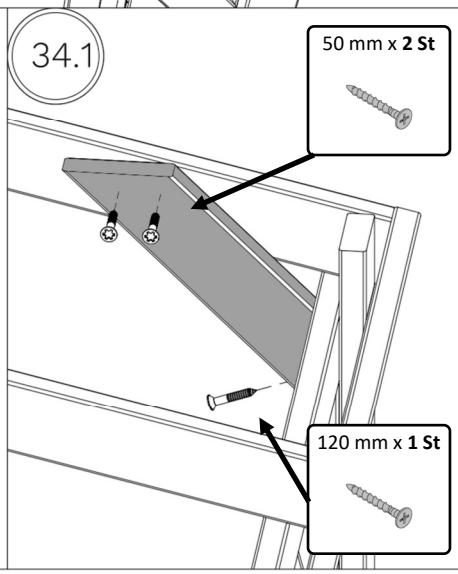

50 mm x **2 St**

120 mm x **1 St**

35.

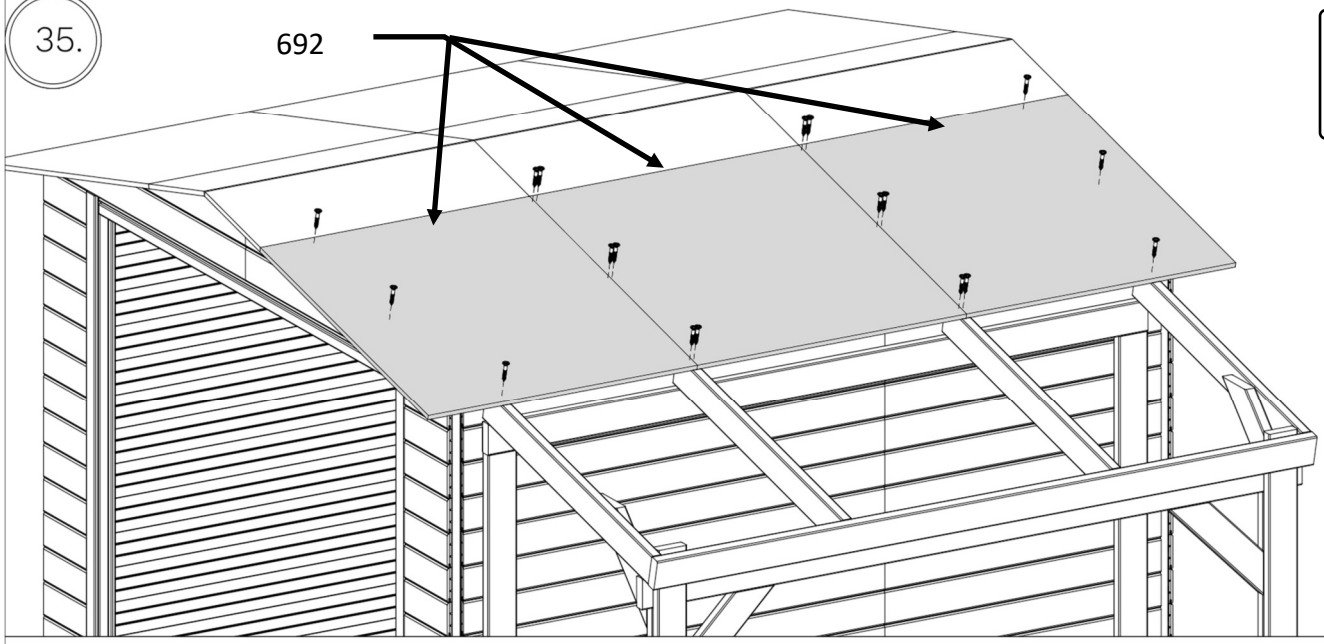

35 mm x **18 St**

12APEX2(NF/BE)P

36.

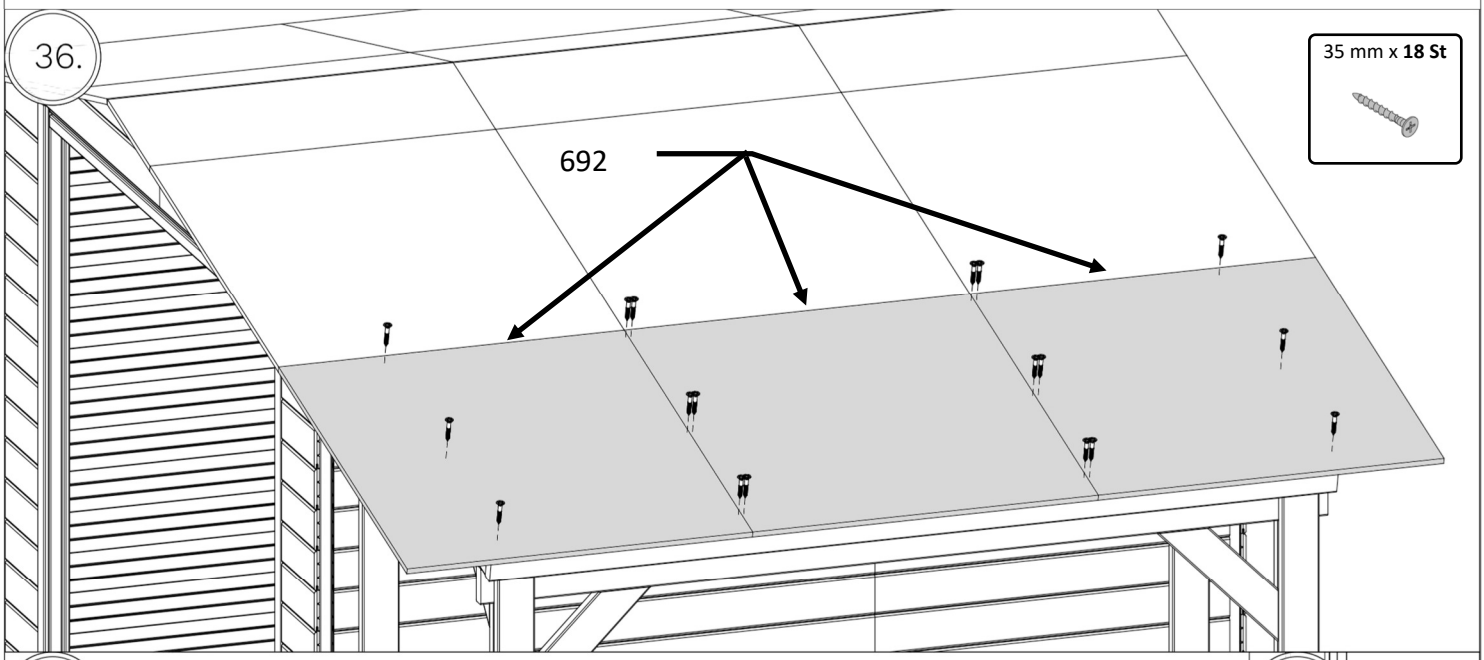

37.

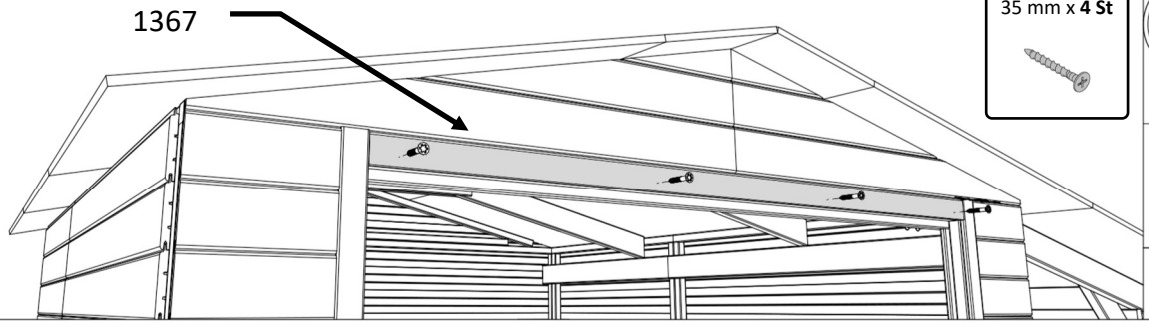

37.1

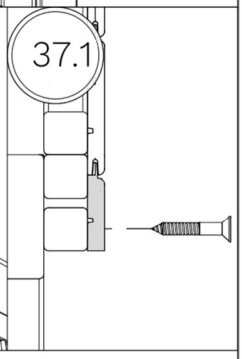

38.

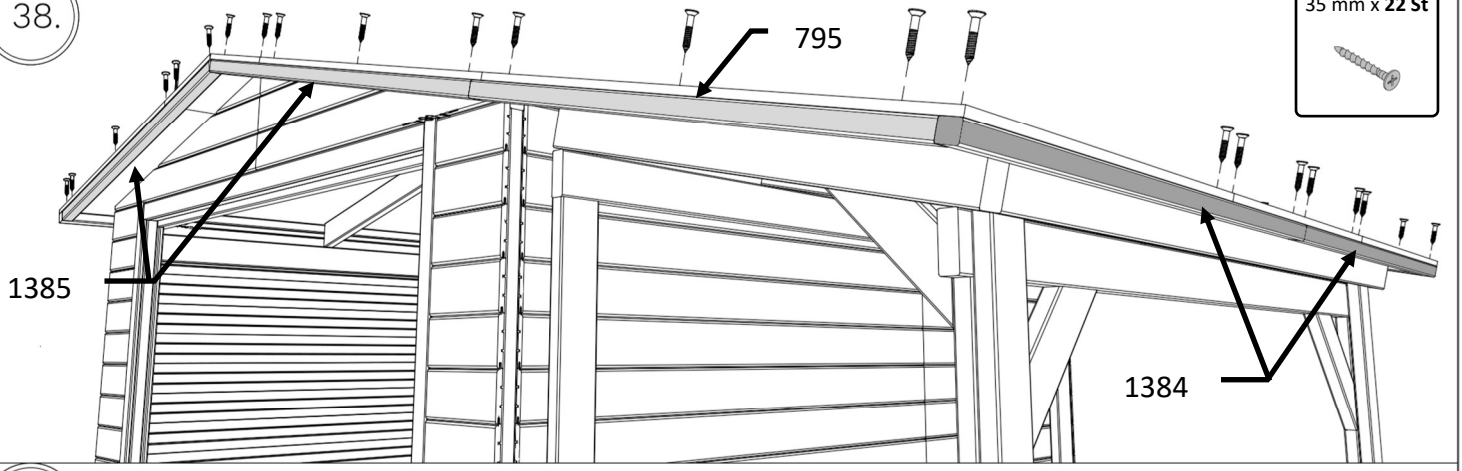

38.1

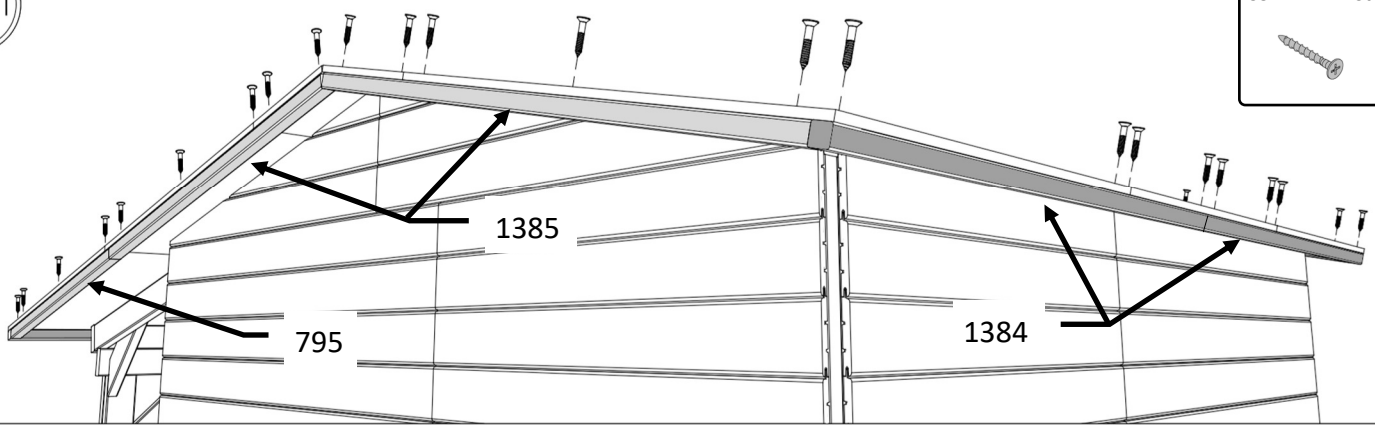

12APEX2(NF/BE)P

39.

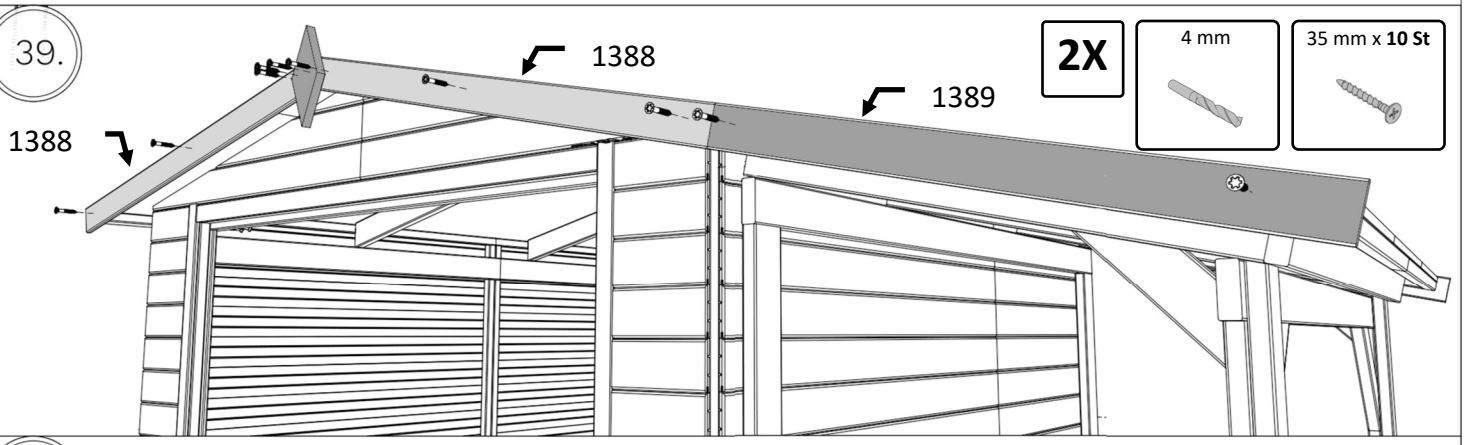

2X

4 mm

35 mm x **10 St**

40.

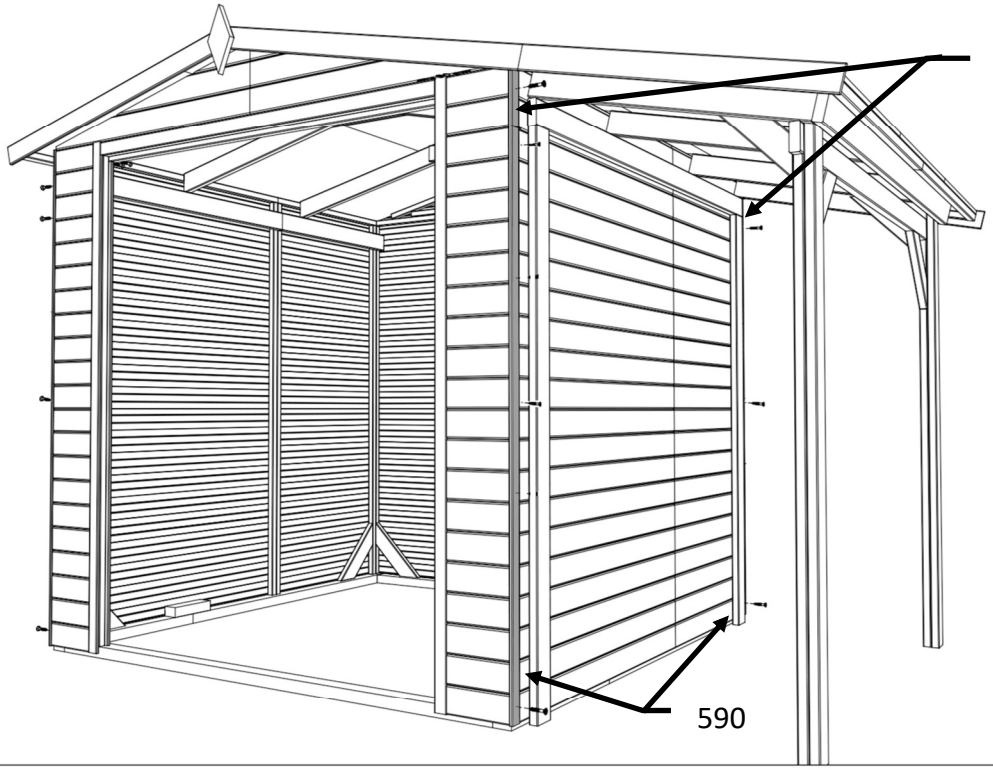

35 mm x **8 St**

40.1

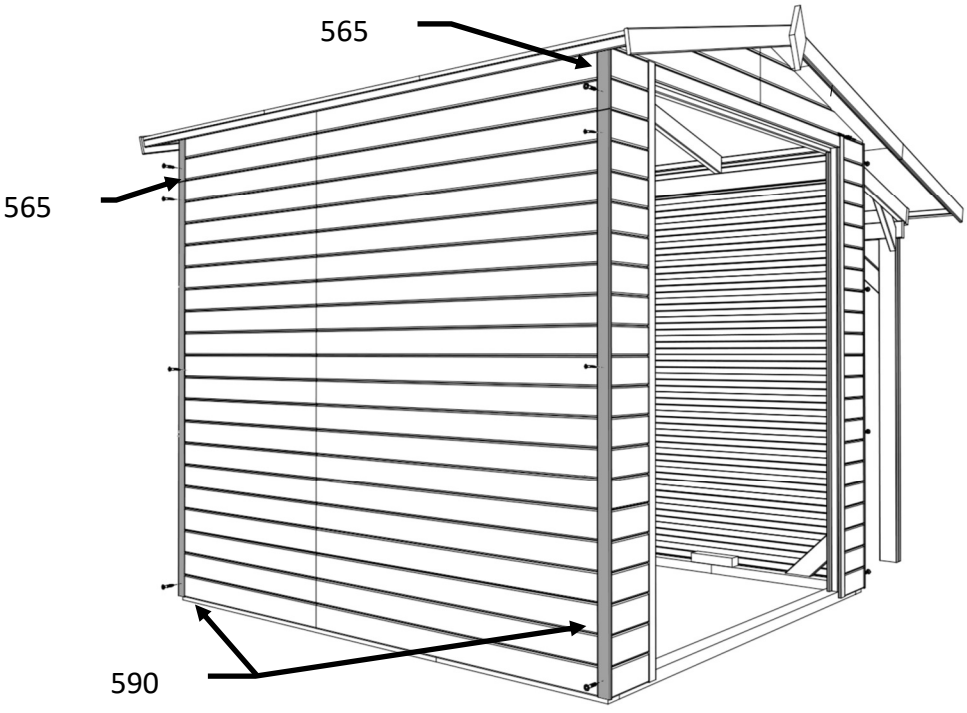

35 mm x **8 St**

12APEX2(NF/BE)P

41.

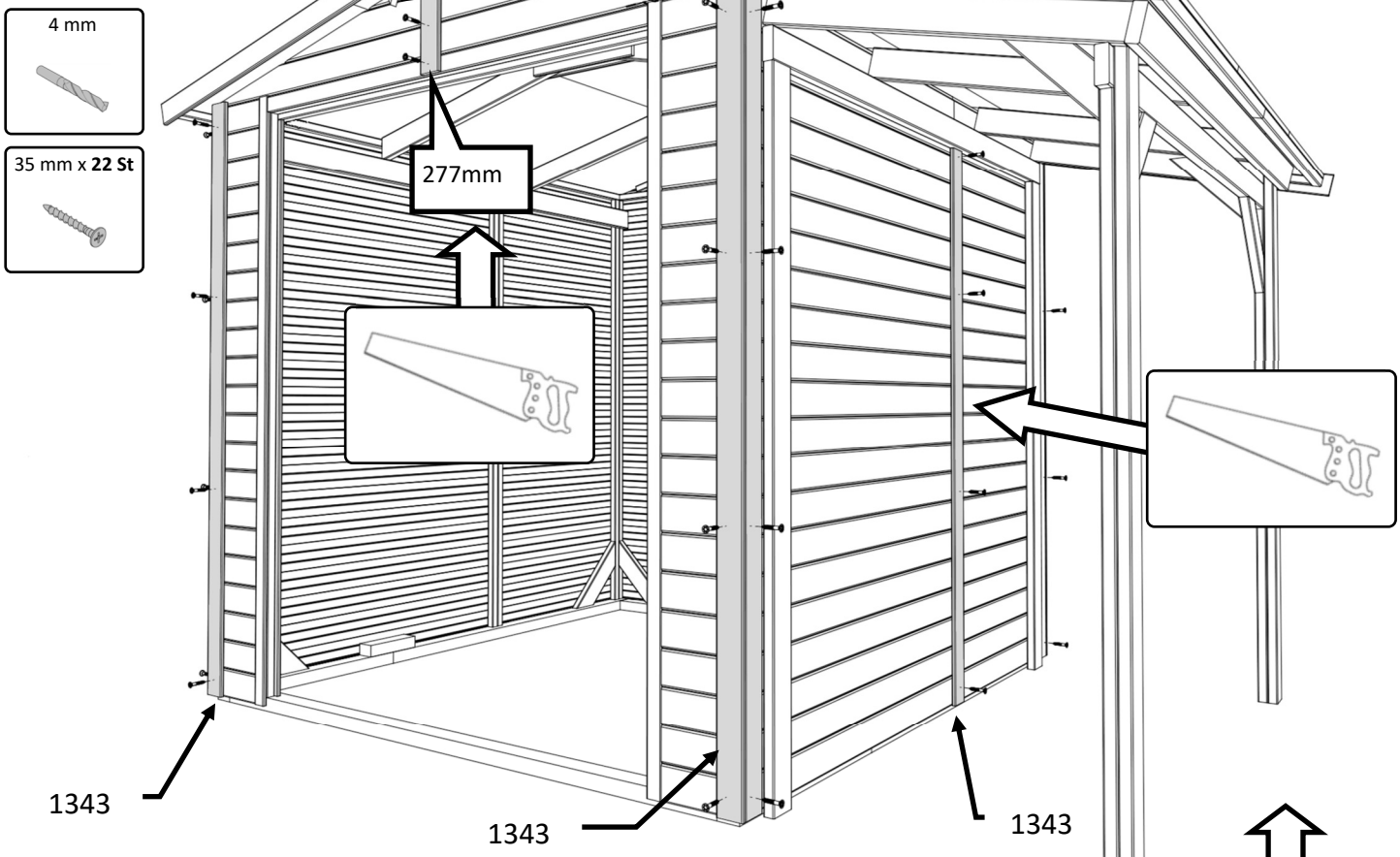

41.1

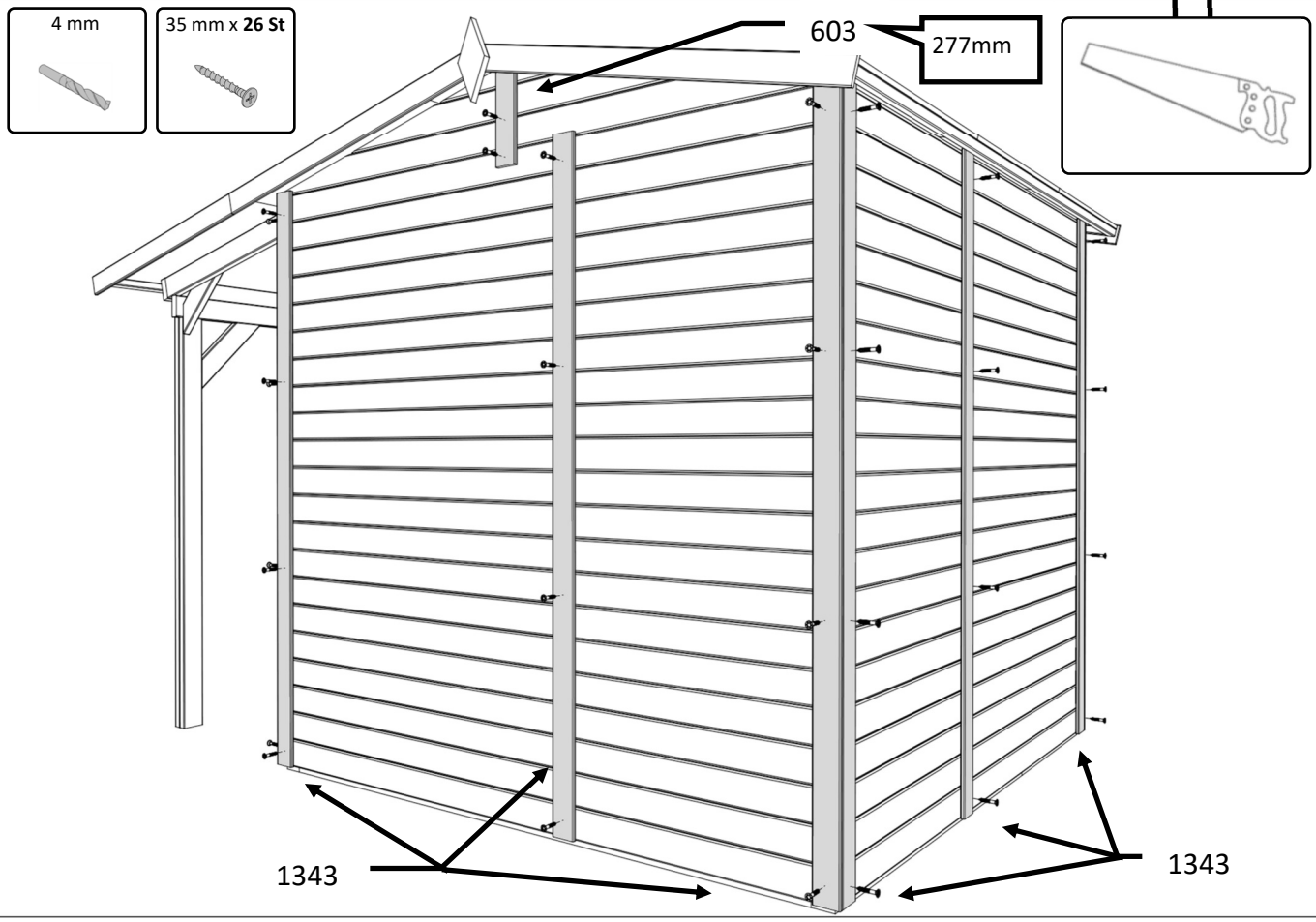

12APEX2(BE)P NB!!!!

42.

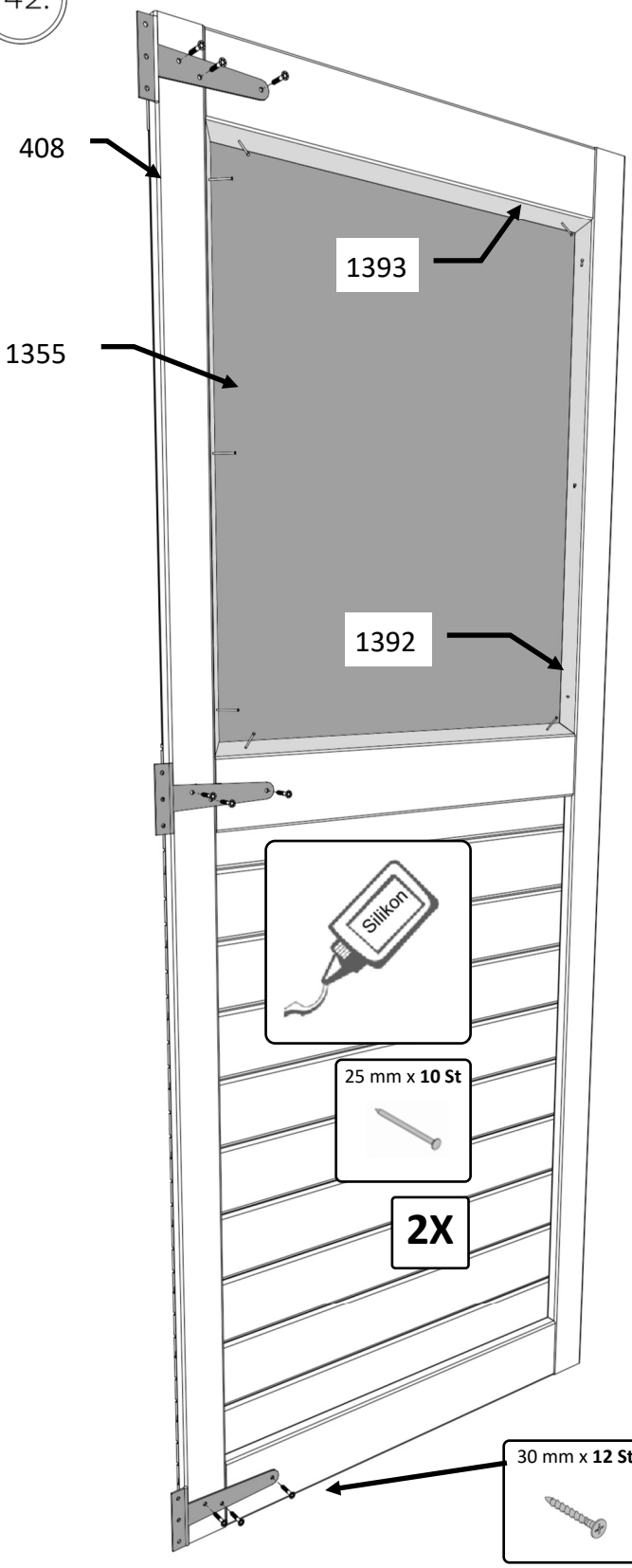

1349/1350

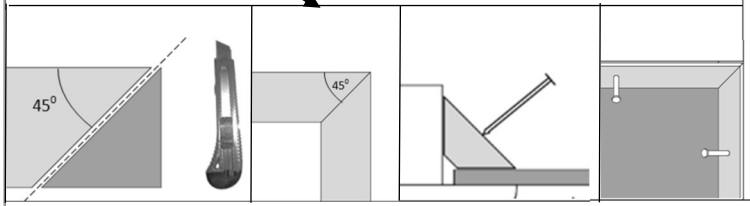

42.1

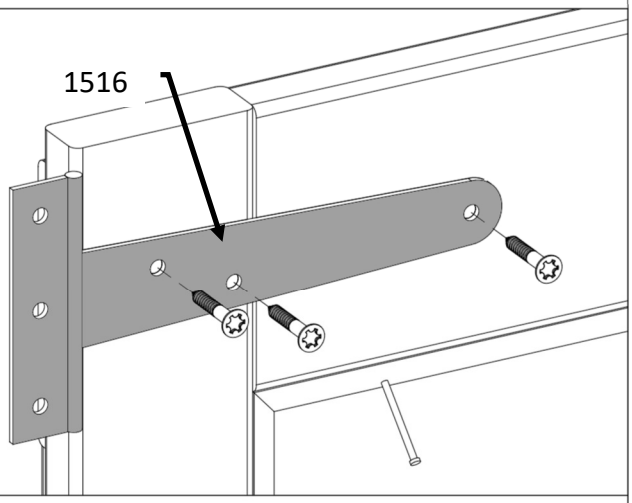

43.

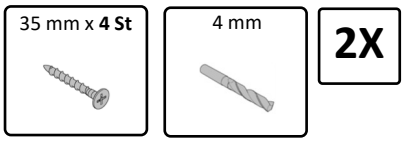

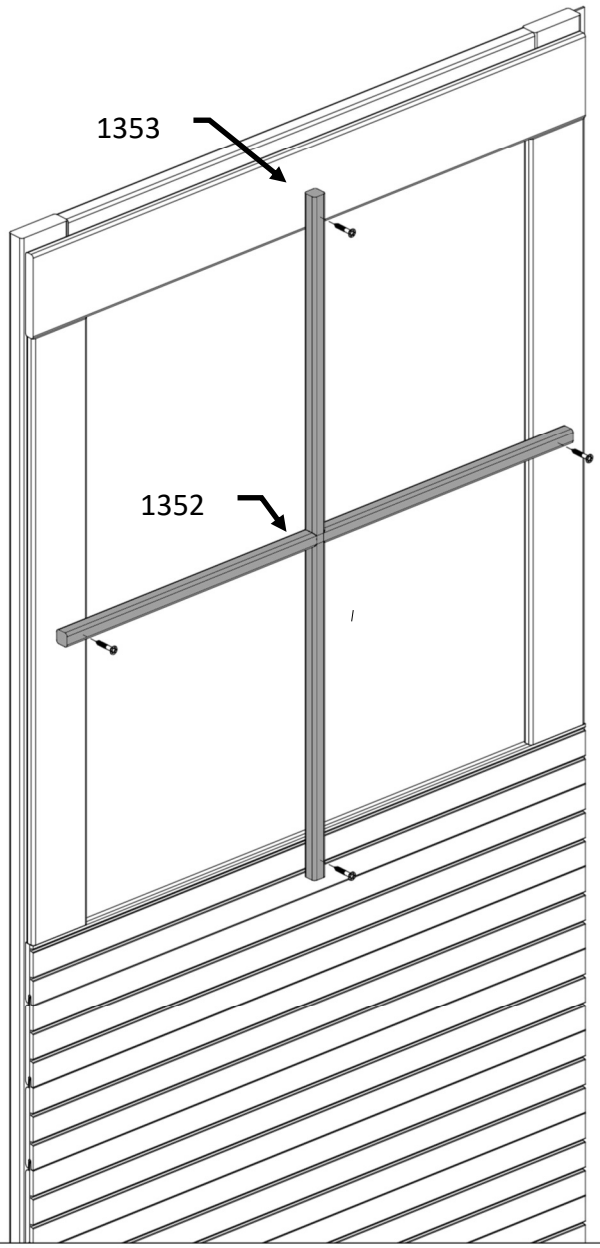

12APEX2(NF)P NB!!!!

44.

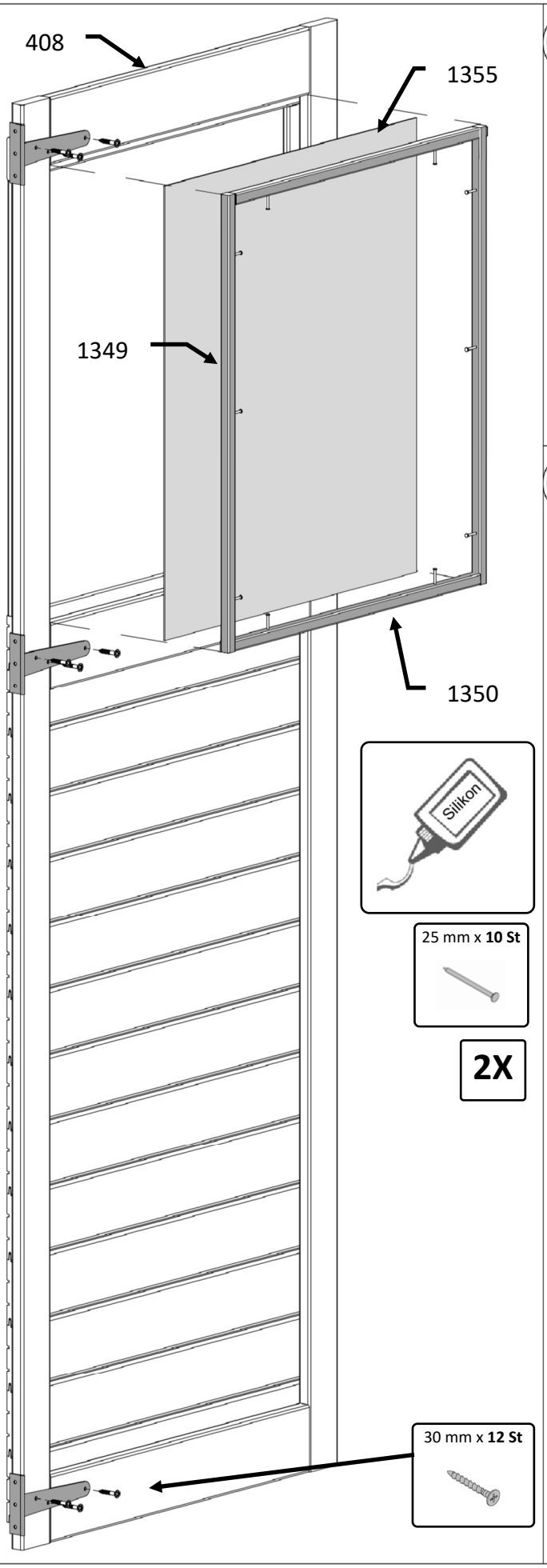

44.1

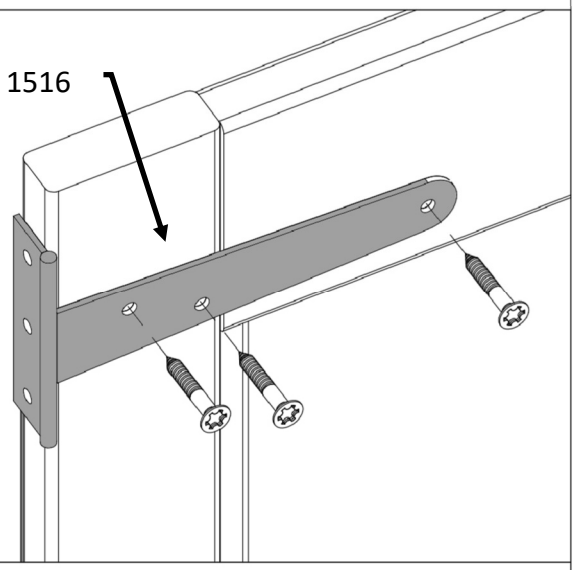

45.

35 mm x **4 St**

4 mm

2X

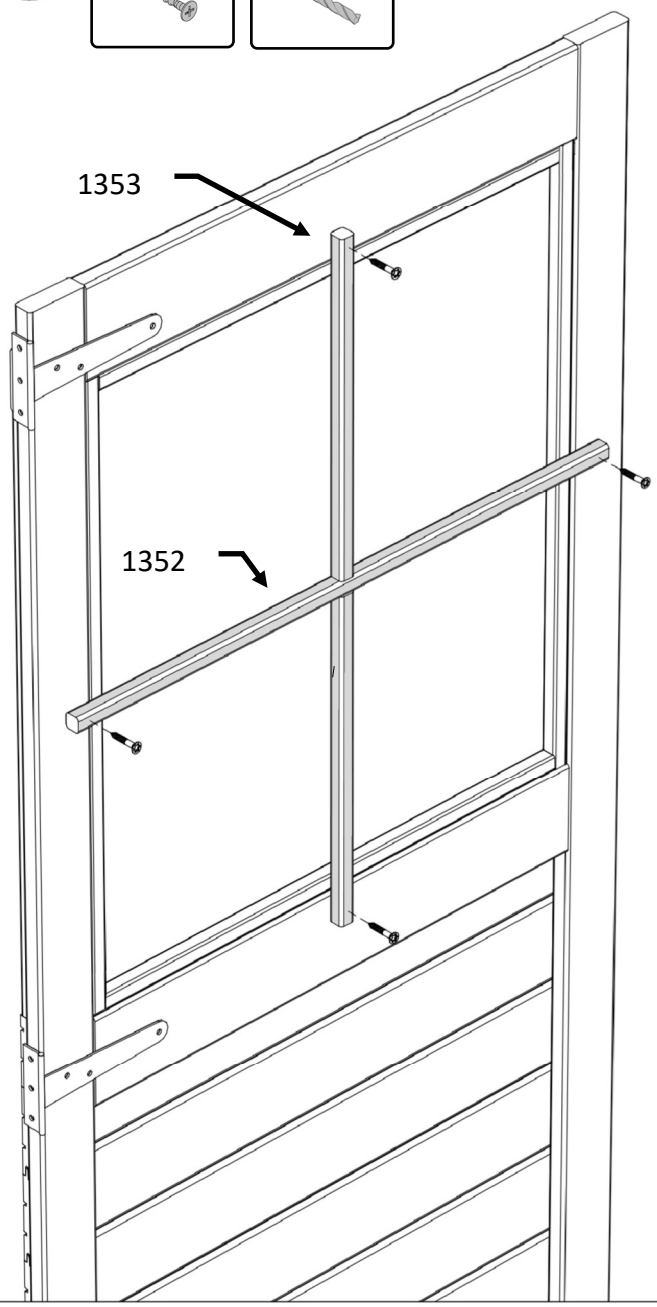

12APEX2(NF/BE)P

46.

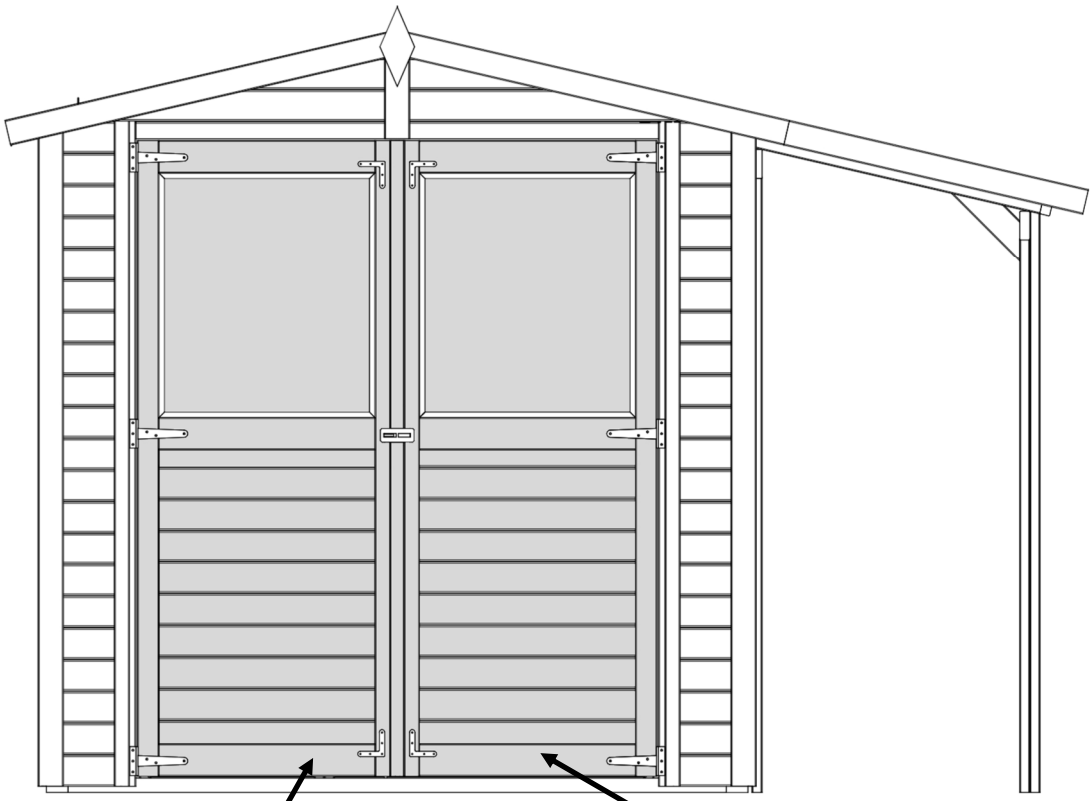

46.1

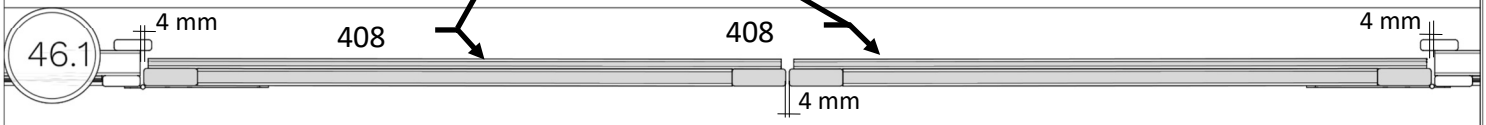

47.

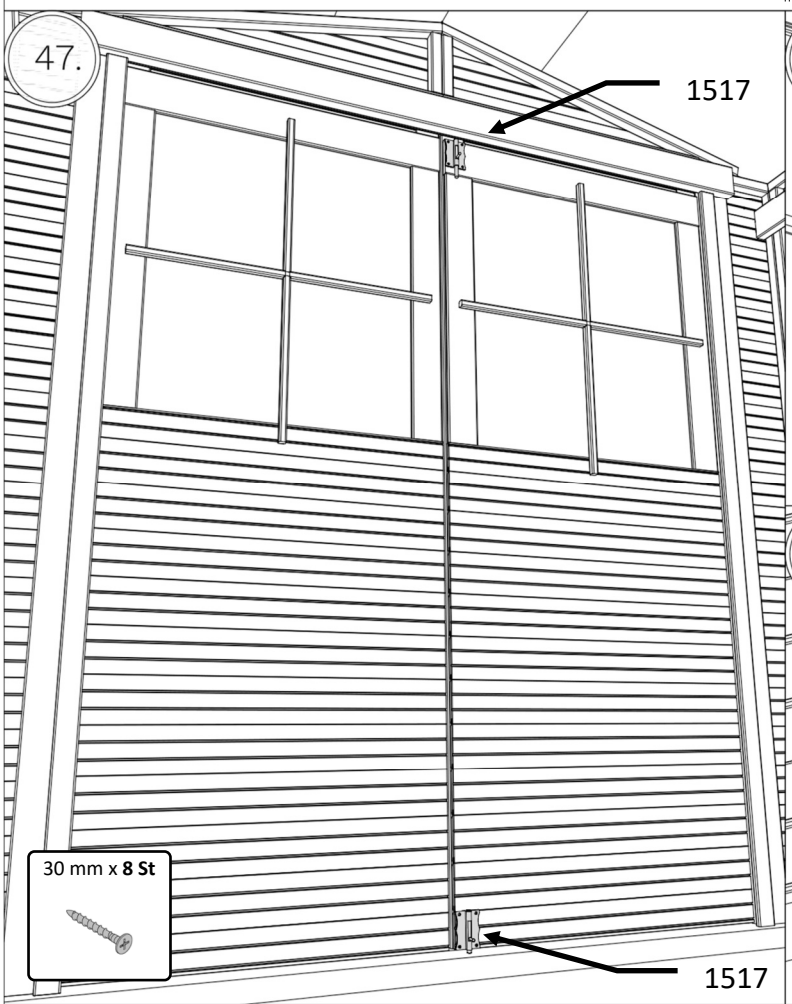

47.1

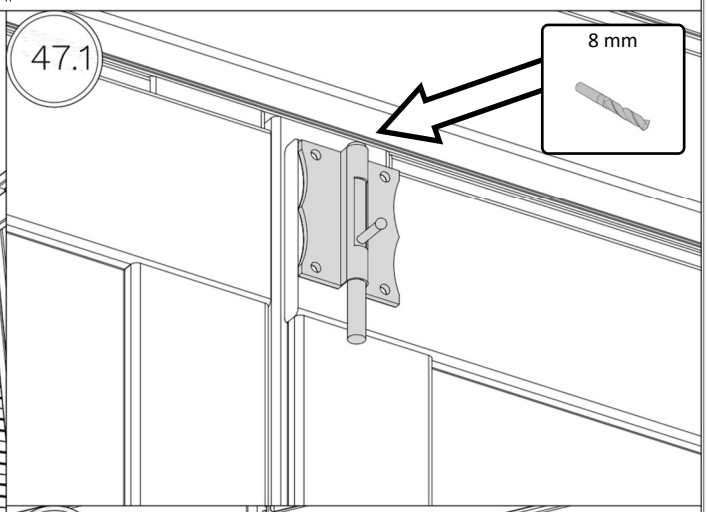

47.2

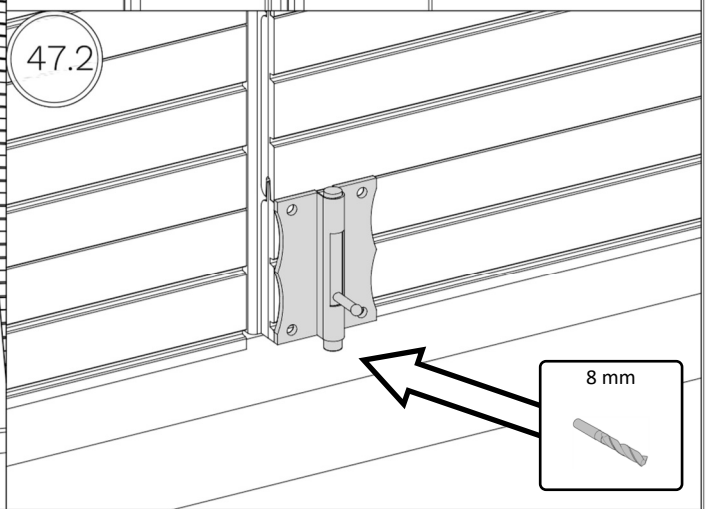

12APEX2(NF/BE)P

48.

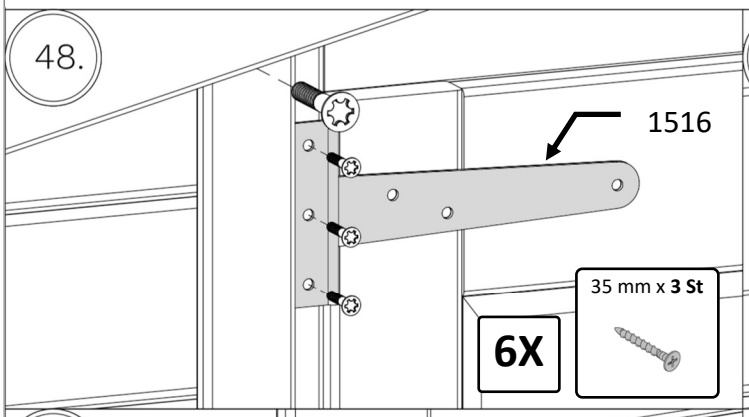

49.

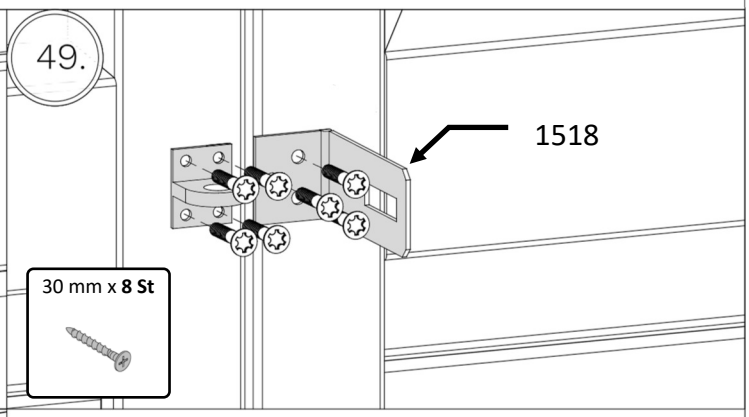

50.

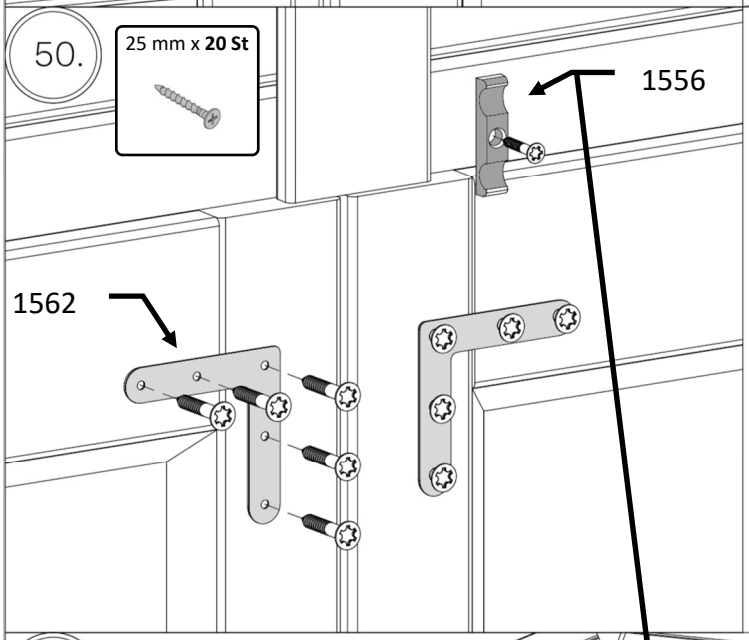

51.

