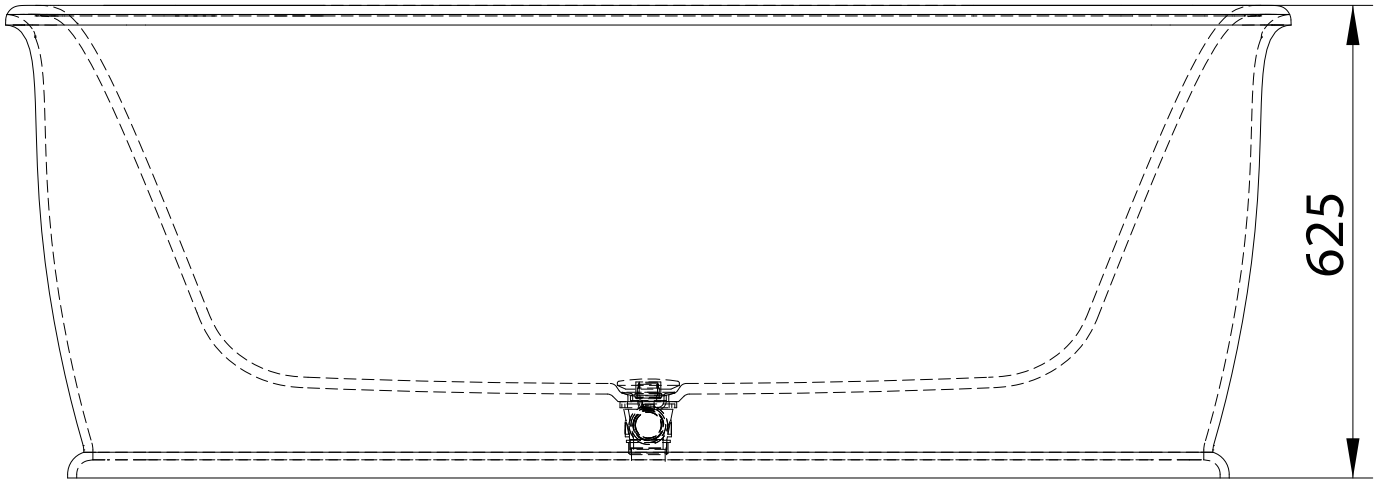
625

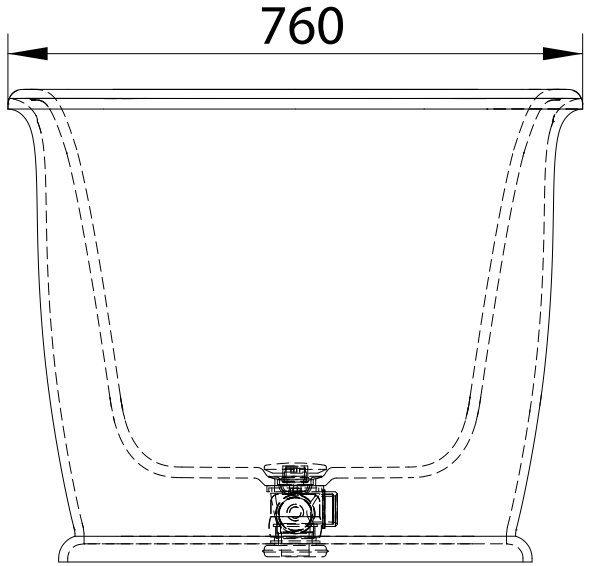
760

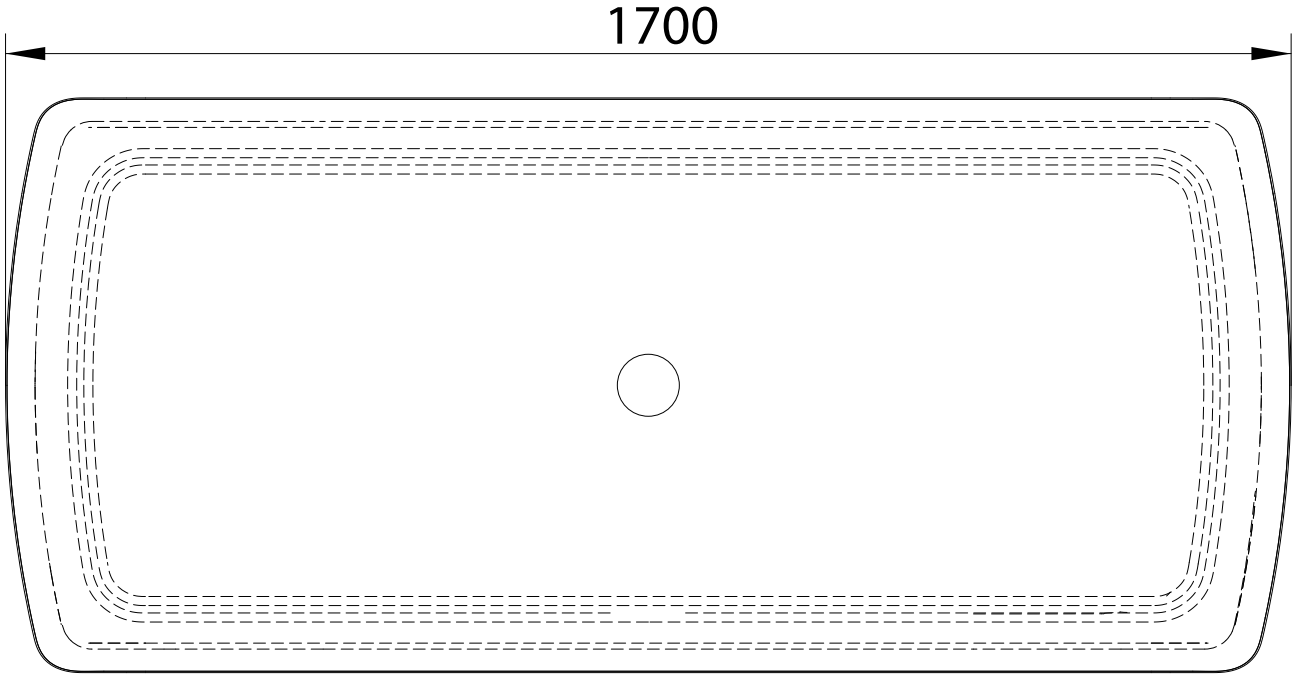
1700