BALTECO
BATHROOMS

VONIOS NAUDOJIMOSI INSTRUKCIJA (LT)

1.SAUGUMO TECHNIKOS INFORMACIJA

- Siekiant išvengti nelaimingų atsitikimų, neleiskite vaikams vieniems be suaugusiųjų maudytis vonioje.
- Žmonėms su judėjimo negalia, naudotis vonia reikia ypač atsargiai.
- Vandens temperatūra vonioje turi būti iki +40C. Prieš įlipant į vonią visada patikrinkite, ar vandens temperatūra yra tokia, kokios norite. Nepasitikėkite vien tik vonios termometro parodymais. Karšto ir šalto vandens srautus būtina sumaišyti.Vandens temperatūra,viršijanti +60C gali pakenkti vonios įrangai.
- Negalima maudytis vonioje esant neblaiviam.
- Lipti ir išlipti iš vonios reikia atsargiai, kad neįvyktų trauma.
- Veikiant vandens masažui, vandens patekimas į įsiurbimo angą turi būti absoliučiai laisvas. Draudžiama dalinai ar visiškai uždengti vandens įsiurbimo angą.
- Saugokitės, kad veikiant vandens masažui, plaukai nepatektų į vandens įsiurbimo angą.
- Maudantis vonioje draudžiama naudotis elektros prietaisais. Netoli vonios esantys į elektros tinklą įjungti prietaisai turi būti taip pritvirtinti, kad nenukristų ar pan.
- Nėščios ar įtariančios nėštumą moterys maudytis vonioje gali tik pasikonsultavusios su savo gydytoju.
- Sirguliuojant, vonia galima naudotis tik prieš tai pasikonsultavus su savo gydytoju.
- Visos vonios angos privalo būti švarios ir atviros.
- Griežtai draudžiama įjungus į elektros tinklą atidarinėti bet kokią vonios įrangos dalį (tame tarpe ir priekinius panelius).
- Naudotis vonia be priekinio panelio griežtai draudžiama (išskyrus tuos atvejus, kai vonia įmūryta į vonios kambario sieną.)

Sugedus ar blogai funkcionuojant kuriam nors iš vonios įrengimų, būtina tuojau pat išjungti vonią iš elektros tinklo ir iškviesti techninio aptarnavimo specialistą. Naudotis sugedusia vonia griežtai draudžiama.

- Vonia išjungiama automatiniu vonios saugikliu (nuotėkio rėle), esančiu namo (buto) elektros skydelyje.
- Skydelyje esančią nuotėkio rėlę reikia kas mėnsį testuoti. Tai atliekama taip:
  - įsitikinti, kad nuotėkio rėlė įjungta (padėtis ON);
  - paspauskite myktuką TEST;
- Jeigu tai atlikus nuotėkio rėlė persijungia į padėtį OFF, tuomet ji yra veiksni, jei ne-maudytis pavojinga, turite kviesti specialistą.
  - Esant veisniai nuotėkio rėlei, vėl įjunkite ją į padėtį ON ir palikite.

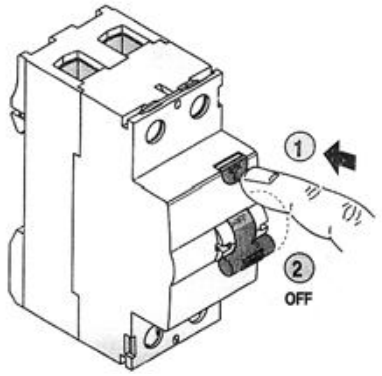

2.VONIOS ĮRENGIMAS IR NAUDOJIMOSI TAISYKLĖS

- Vonia skirta naudoti privačiam naudojimui, t.y. įrengiant ją privačiuose namuose ar butuose ,kur oro temperatūra svyruoja nuo +15 iki +40^0 C, o sąlyginis oro drėgnumas - iki 85 %.
- Montažinį gaminio įrengimą atlieka kvalifikuoti specialistai.
- Vonia, jos įranga, įjungimo sistema ir valdymo aparatūra sudaryta iš medžiagų ir mazgų, praėjusių tipinius bandymus.
- Vonia sumontuota atitinkamai pagal II klasės įrangą ir numatyta prijungti kaip stacionari priemonė į žemos įtampos bendro naudojimo 230/400 v elektros tinklą su įžeminimo grandimi ir leistinais įtampos svyravimais nuo -10 iki +5 %.
- Normaliam vonios su maišytuvu darbui reikalingas vandentiekis,kuriame spaudimas yra 1,5 – 4bar. Vandens įvadas į vonią turi būti su atskiromis sklendėmis.
- Su vonia atlikti funkcinės ir elektros įrangos bandymai. Įrengiant vonią konkrečiose vietose, priklausančiose valstybinės priežiūros įstaigoms (arba pagal užsakovo pageidavimą), priėmimo bandymus, atitinkančius IEC364-7-701 reikalavimus, atlieka trečioji šalis.
- Sandėliuojant ir transportuojant vonias būtina laikytis markiravimo pakuotėje nurodytų elgesio su pakuote reikalavimų. Transportuojama įprastomis dengtomis transporto priemonėmis padėjus vonias vieną šalia kitos. Sandėliavimo patalpų temperatūra turi būti ne žemesnė kaip -25^0 C ir ne aukštesnė kaip +60^0 C, esant sąlyginai drėgmei iki 95 %.

PASTABA:. Montuojant būtina laikytis visų kompetentingų žinybų reikalavimų bei instrukcijoje išdėstytų taisyklių.Prieš statydami vonią įdėmiai perskaitykite šią instrukciją. Gamintojas atsisako bet kokios atsakomybės, jeigu nelaimingas atsitikimas arba patirti nuostoliai bus nedėmesingo bei neatsargaus elgesio ar instrukcijos taisyklių nesilaikymo rezultatas. Taip pat gamintojas atsisako bet kokios atsakomybės ir nuostolių atlyginimo tuo atveju, jeigu nuostoliai patirti naudojant vonią ne pagal paskirtį arba pažeidus saugaus transportavimo, ar sandėliavimo režimą.

3.ĮRENGIMAS

- Pastatyti ir įjungti vonios įrangą turi įgalioti gamintojo asmenys arba specialistai, turintys atitinkamą kvalifikaciją.

PASTABA: Prieš statydami vonią įsitikinkite, ar įžemintas elektros tinklas, ar jis atitinka galiojančius normatyvus, ar nėra įtampos linijiniuose laiduose.

- Pastatykite vonią į numatytą vietą, atramos kojelių pagalba sureguliuokite tinkamą aukštį ir tolygią horizontalią vonios padėtį. Jei būtina, padarykite elektros prijungimą. Elastinga žarna sujunkite vonios sifoną su kanalizacija. Esant voniai su įpjaunamais maišytuvais, sujunkite karštą ir šaltą vandenį lanksčiomis aukšto spaudimo žarnomis. Atraminių kojelių padėtį užfiksuokite kontrvaržtais. Užsandarinkite tarpą tarp vonios sienelės ir vonios kambario sienos.
- Apmūrijant vonią vonios kambaryje būtina padaryti instrumentais atidaromą liuką arba pakankamo dydžio dureles, kad būtų galimybė prižiūrėti vonią bei, esant reikalui, ją ištraukti. Be to, mūrijant palikite 2 ventiliacines angas (2) oro cirkuliavimui po vonia bei siurblio ir kompresoriaus vėsinimui.
- Panelių tvirtinimas:

prispauskite panelį 2 prie vonios krašto1 ir prisukite varžtais varžtais.

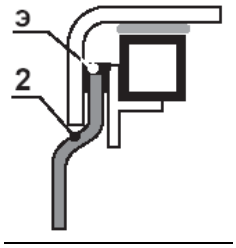

4.PRIJUNGIMAS PRIE ELEKTROS TINKLO

Vonios skirtos naudoti elektros tinkle, kur pagrindinis jungiklis turi atskirti elektros tinklo L ir nulinę N fazes (sistema TN-S). Vonią prie elektros tinklo prijungti turi tik gamyklos įgaliotas asmuo arba profesionalus elektrikas. Kol nėra įžeminimo maudytis joje griežtai draudžiama!
Vietiniam potencialų išlyginimui būtinai sujunkite su vonios rėmo įžeminimo gnybtais visus toje patalpoje esančius pašalinius laidus ir kt.:

- metalinius vandens, dujų ir kanalizacijos, centrinio šildymo, oro ventiliacijos vamzdžius ir pan.;
- metalinias statinio konstrukcijos dalis;
- kitus metalinius elementus, kuriuose gali susikaupti elektros krūvis;
- apsauginius rozečių laidus,esančius vonios patalpoje;
- sieninio maišytuvo korpusą.

Pastaba! Prieš pajungdami vonią į elektros tinklą, patikrinkite ar atitinka vietinio tinklo duomenys su duomenimis markiruotėje (pažymėti ant vidinės skydelio plastikinio dantelio pusės).
Jungiant vonią būtina laikytis LR standartų bei reikalavimų dėl leistinų apkrovimų vienai fazei.
Maitinimo grandinėje, į kurią įjungta vonia, turi būti įrengtas išsilydantis arba automatinis 16A jungiklis. Kad srovė nenutekėtų būtina naudoti apsaugą. Pagrindinis jungiklis turi atskirti elektros tinklo L ir nulinę N fazes (sistema TN-S). Apsauga turi suveikti esant nedidesnei kaip 30 mA srovei.
Elektros laidus ir prietaisus reikia įrengti taip, kad jie visiškai neliestų vonios. Srovės maitinimo kabelis jungiamas prie plastikinės dėžutės su markiruote. Priveržiant kabelio kištuko tarpinę, būtina ją apspausti aplink kabelį taip, kad vizualiai galima būtų įsitikinti, jog sujungimas tikrai nepralaidus vandeniui. Prijungus maitinimo kabelį būtina sandariai uždaryti plastikinės dėžutės dangtelį. Kabelio ilgį parinkite tokį, kad kad gedimo atvėju būtų galima netrukdomai atitraukti nuo sienos vonią.Vonios pajungimo į elektros tinklą variantai, priklausomai nuo vietinio tinklo, pateikti schemose:

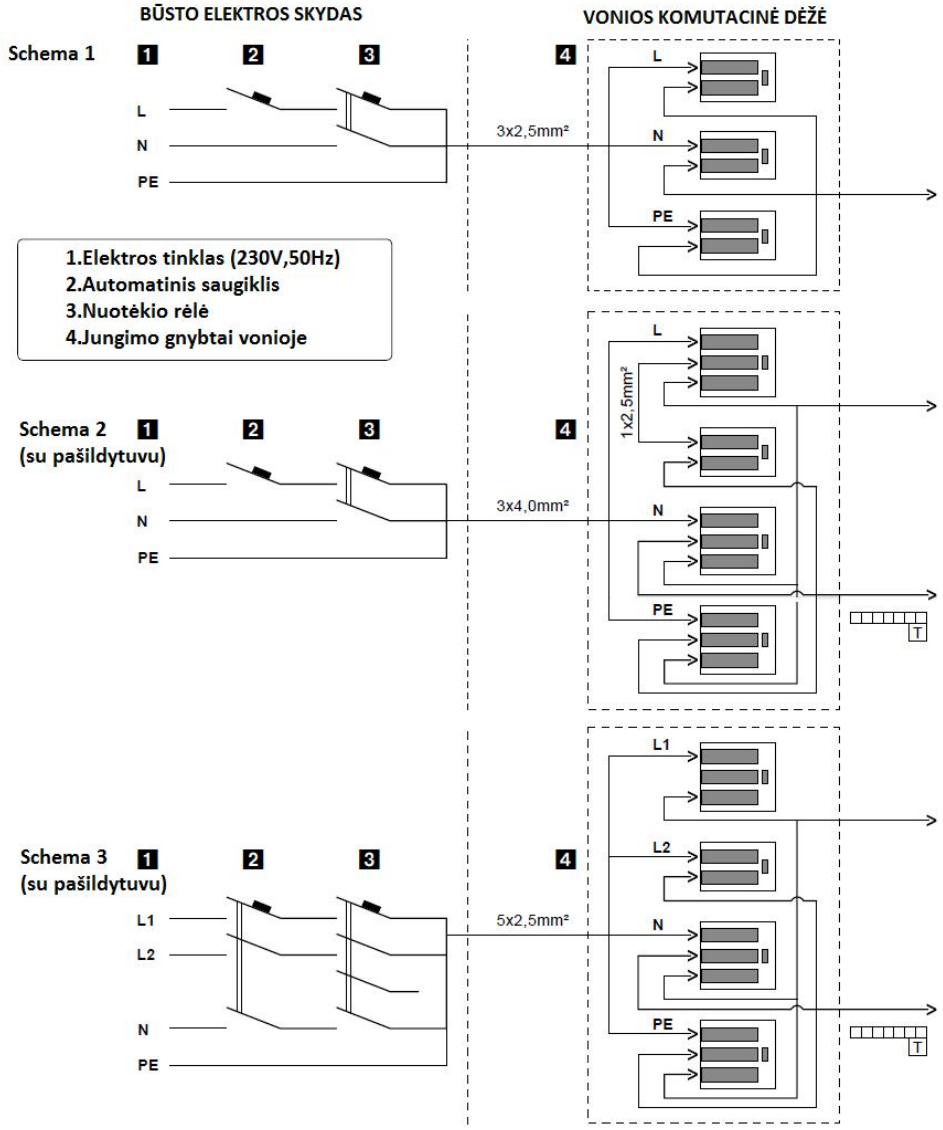

5.NAUDOJIMASIS VONIA

5.1 VALDYMO PULTAS EVO (SISTEMOS S2,S3,S4)

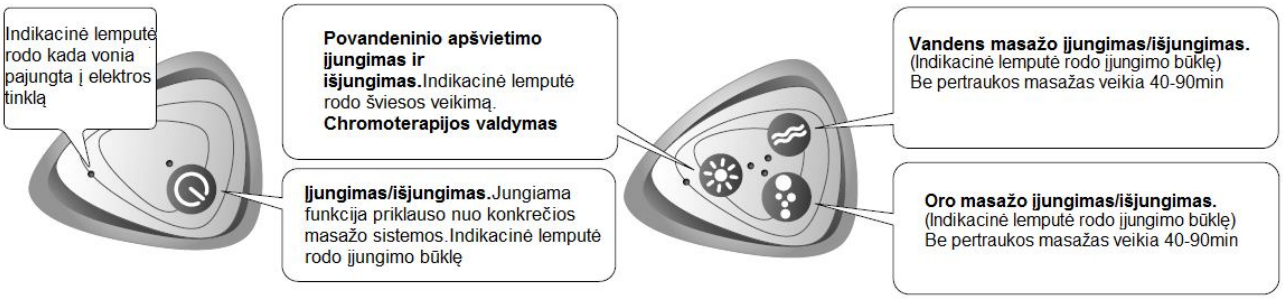

Chromoterapija

Chromoterapinis apšvietimas įsijungia paspaudus ant pulto myktuką su saulutės simboliu (isijungia ant pulto indikacinė lemputė). Antarą kart paspaudžius keičiasi apšvietimo spalva. Jeigu tarp dviejų paspaudimų laiko tarpas ilgesnis nei 2,5s,tai apšvietimas išsijungia. Jeigu myktuką paspaudus palaikysime daugiau nei 2,5s, tuomet apšvietimo spalvos iš lėto ims keistis automatiškai (indikacinė pulto lemputė mirksės). Trumpai spustelėjus myktuką, spalvų kaita išsijungs, švies viena spalva (pulto indikacinė lemputė švies pastoviai), dar kartą trumpai spustelėjus – spalvų kaita atsnaujins.Jei spalvų kaitos rėžime myktuką paspausime ir laikysime, tumet chromoterapinio apšvietimo funkcija išsijungs. Jeigu neišjungsime, tai po 30 minučių funkcija išsijungs pati.

5.2 VALDYMO PULTAS EVO+ (SISTEMOS S5,S6,S7,S8,S9,S10)

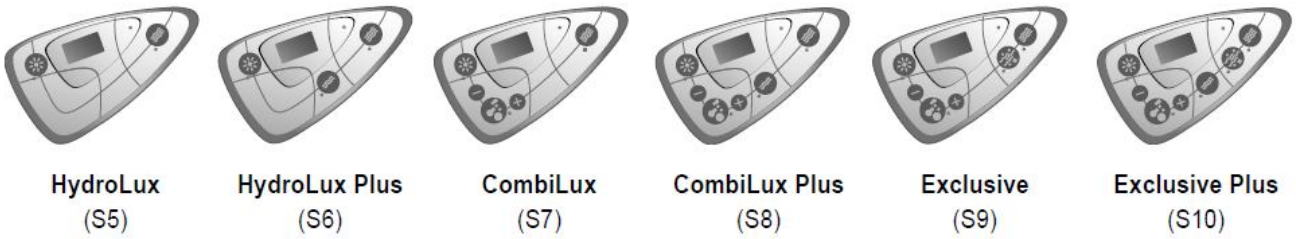

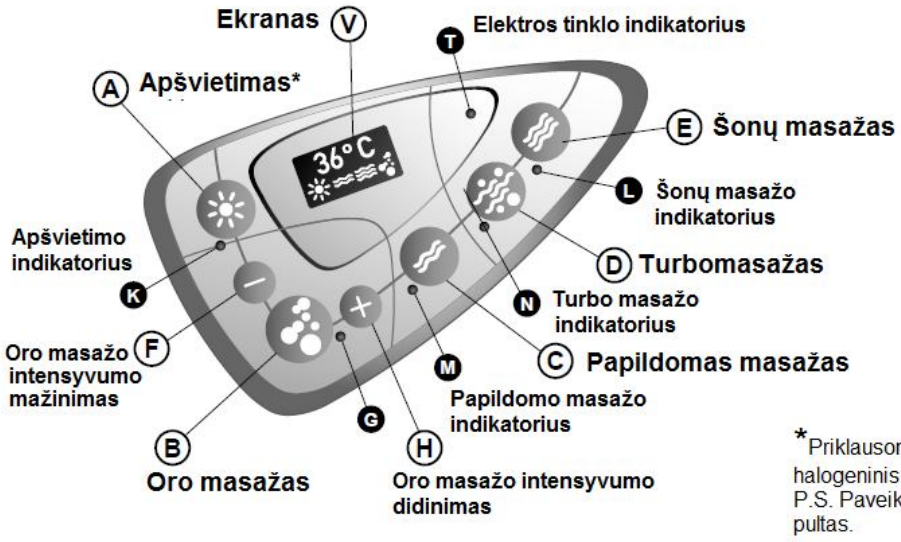

*Priklausomai nuo vonios modifikacijos, halogeninis apšvietimas arba chromoterapija. P.S. Paveikslėlyje pavaizduotas S10 sistemos pultas.

Darbo ciklo aprašymas

Jeigu vonia pajungta į elektros tinklą, tuomet ant pulto švies indikatorius (T). Ekranas (V) aktyvuojasi spustelėjus bet kurį myktuką.Ekrane pakaitomis rodoma vandens temperatūra ir laikrodis, piktogramos rodo apie vonios funkcijų pasiruošimą darbui. Įjungus vonią į elektros tinklą, ekrane (V) pasirodo laikas 0:00, kuris išslaiko ,kol nebus nustatytas einamas paros laikas (žr. skyrių „Laikrodžio nustatymas“).Jeigu vonia neužpildyta, tuomet ekrane rodoma aplinkos oro temperatūra.Užpildžius vonią, ekranas (V) aktyvuojasi automatiškai (jeigu prieš tai nebuvo aktyvuotas rankiniu būdu) tuo momentu, kai halogeninio apšvietimo ir šonų masažo funkcijos pasiruošę darbui. Apie kiekvienos funkcijos (-ų) pasiruošimą rodo ekrano piktogramos, atitinkamose ekrano vietose.Išleidžiant iš vonios vandenį, pirmiausia ekrane (V) užgęsta papildomo masažo (S6,S8,S10) ir halogeninio apšvietimo funkcijų veiksnumo piktogramos, vėliau halogeninio apšvietimo ir šonų masažo. Nepriklausomai nuo vandens lygio, oro masažo ir chromoterapinio apšvietimo funkcijos lieka veiksnios.Po vonios išleidimo, oro masažo kanalai išdžiovinami automatiškai. Džiovinimo procesas įsijungia praėjus 20 minučių po šonų masažo ir halogeninio apšvietimo funkcijų piktogramų išsijungimo arba po 10 minučių nuo oro masažo išjungimo (jeigu jis buvo įjungtas po aukščiau aprašytų piktogramų išsijungimo). Vykstant oro masažo kanalų džiovinimui, indikatorius (G) ir oro masažo piktograma mirksi. Jei džiovinimo proceso metu spustelsite oro masažo myktuką (B), tai džiovinimo procesas bus sustabdytas. Praėjus 30 minučių po paskutinio myktuko paspaudimo arba 20-čiai minučių po šonų masažo ir halogeninio apšvietimo piktogramų išsijungimo, ekranas (V) pereis į laukimo būseną, t.y. švies tik elektros tinklo indikatorius (T).

Automatinis oro masažo kanalų džiovinimas

Džiovinimo procesas įsijungia praėjus 20 minučių po šonų masažo ir halogeninio apšvietimo funkcijų piktogramų išsijungimo arba po 10 minučių nuo oro masažo išjungimo (jeigu jis buvo įjungtas po aukščiau aprašytų piktogramų išsijungimo). 20 sekundžių prapūtimo/džiovinimo funkcija veikia maksimaliai, po to nuosekliai mažėja intensyvumas ir galiausiai išsijungia.
Automatinę oro masažo kanalų džiovinimo funkciją galima blokuoti arba aktyvuoti. Tuo momentu ,kai ši funkcija neveikia paspauskite ir laikykite 2,5 sekundės myktuką +(H) arba –(F). Kad funkcija aktyvavosi, rodo indikatoriaus (G) ir oro masažo piktogramos mirksėjimas (vyksta 7 sekundes). Funkcijos užblokavimą rodo to pačio indikatoriaus (G) mirksėjimas ir oro masažo piktogramos išnykimas (vyksta 7sekundes).
Automatinė oro masažo kanalų džiovinimo funkcija įjungta, jeigu po to kai užgęsta šonų masažo ir halogeninio apšvietimo piktograma ir oro masažo indikatorius (G), bei pradeda mirksėti (ekrane V) oro masažo piktograma.
Piktograma nustos mirksėti, kai oro kanalų džiovinimo procedūra užsibaigs.

PASTABA! Automatinis oro masažų kanalų džiovinimas vyks tik išbėgus iš vonios vandeniui ir ekrane V ne trumpiau kaip 1minutę šviečia šonų masažo ir apšvietimo indikatoriai.

Laikrodžio nustatymas

Vienu metu paspaudus myktukus (A) ir (E) ir tokioje padėtyje palaikius 2,5sekundės laiko indikatorius pradeda mirksėti. Valandos nustatymui naudokite myktuką (A), minučių – myktuką (E). Nustatymai išsisaugos, jeigu 2,5 sekundės nepaspausite nė vieno iš šių myktukų.
PASTABA! Laikrodis nustainėjamas kai:

- vonia įjungta į elektros tinklą,
- po elektros dingimo.

Poreikį nustatyti laikrodį ,ekrane (V) rodo šviečiantys skaičiai 0:00.

Ekrano rodmenų padėties nustatymas

Ekrano (V) rodmenis galima apsukti 180 laipsnių, jeigu vienu metu spustelsim myktukus (A) ir (E).

PASTABA! Po 30 minučių nuo paskutinio bet kurio myktuko paspaudimo, visos funkcijos baigia savo darbą ir ekranas (V) pereina į laukimo rėžimą (šviečia tik indikatorius (T)).

5.3 FUNKCIJŲ APRAŠYMAS

Povandeninis chromoterapinis apšvietimas.

Chromoterapinis apšvietimas susideda iš 4 (KLA) arba 1(Ambilight) LED šviestuvų. Apšvietimo funkcija gali veikti rankiniu ir automatiniu rėžimais.
Du kart paspaudus myktuką (A) (intervalas tarp paspaaudimų neturi trukti ilgiau nei 2,5s), galime pakeisti šviesos spalvą. Jeigu intervalas tarp paspaudimų trunka ilgiau nei 2,5s,apšvietimas išsijungia.
Jeigu myktuką (A) paspaudus palaikysime 2,5s, spalvos ims nuosekliai keistis, o indikatorius (K) mirksės (10sekundžių). Dar kartą spustelėjus myktuką (A) automatinis spalvų kaitos rėžimas išsijungs ir liks šviesti paskutinė spalva, kurios metu buvot spustelėję myktuką. Pakartotinai aspaudus myktuką (A) apšvietimas išsijungia, indikatorius (K) užgesta.

Halogeninis apšvietimas

Funkcija veikia tuomet, kai valdymo pulto ekrane (V) pasirodo apšvietimo piktograma. Spustelėjus myktuką (A), apšvietimas įssjungia ir ima šviesti indikatorius (K). Dar kartą spustelėjus – apšvietimas išsijungia, indikatorius (K) – taip pat.

Oro masažas (sistemos S7-S10)

Paspaudus myktuką (B), oro masažas įsijungia.Ima šviesti šalia myktuko esantis indikatorius (G). Myktukais +(H) ir -(F) galima reguliuoti masažo intensyvumą. Pakartotinai paspaudus myktuką (B) oro masažas išsijungia, indikatorius (G) užgesta.
Jeigu myktuką (B) paspaudus palaikysite ilgiau nei 2,5s, įsijungs pulsuojantis masažo rėžimas. Indikatorius (G) pradės mirksėti (10sekundžių, po to vėl pastoviai švies). Myktukais +(H) ir –(F) galima reguliuoti pulsavimo intensyvumą. Dar kartą paspaudus myktuką (B), oro masažo funkcija išsijungs.

Vandens masažas šonams (sistemos S5-S10)

Funkcija veikia tuomet, kai valdymo pulto ekrane (V) pasirodo šonų masažo piktograma. Spustelėjus myktuką (E), šonų masažas įsijungia ir užsidega indikatorius (L). Dar kartą spustelėjus – funkcija išsijungia, indikatorius (L) – taip pat.

Papildomas vandens masažas šonams (sistemoms S6,S8,S10)

Funkcija veikia tuomet, kai valdymo pulto ekrane (V) pasirodo papildomo masažo piktograma. Spustelėjus myktuką (C), papildomas masažas šonams įsijungia ir užsidega indikatorius (M). Dar kartą spustelėjus – funkcija išsijungia, indikatorius (M) – taip pat.
Priklausomai nuo vonios formos ir siurblių galingumo, veikiant oro ir vandens masažams, gali į vandens masažo sistemą patekti oro (vandens masažas pradeda veikti netolygiai). Tokiais atvėjais patartina vandens ir oro masažais naudotis atskirai.

„Turbo“ masažo elektroninis valdymas (S9, S10)

Šis masažas veikia tik kartu su vandens masažu šonams. Išjungus masažą šonams, išsijungia ir „Turbo“ masažas.
Paspaudus myktuką (D) funkcija isijungia, šviečia indikatorius (N). Jeigu myktuką (D) paspaudus palaikysite ilgiau nei 2,5s, įsijungs pulsuojantis masažo rėžimas. Indikatorius (M) pradės mirksėti (10sekundžių, po to vėl pastoviai švies). Dar kartą paspaudus myktuką (D), funkcija išsijungs.

ORO PADAVIMAS Į VANDENS MASAŽO PURKŠTUKUS (A1)

Vandens masažo darbo metu į masažo purkštukus galima papildomai paduoti oro. Tuo tikslu atsukite paveikslėlyje A1 parodytus reguliatorius. Reguliatorių gali būti vienas ar keli. Kiekvienas reguliatorius paduoda orą į tam tikrus purkštukus, jų atitikimą galima nustatyti bandant įvairius variantus.

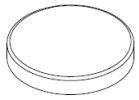

A1

PURKŠTUKŲ ATIDARYMAS IR UŽDARYMAS (A)

Priklausomai nuo vonios komplektavimo, Balteco vandens masažo purkštukai gali būti uždaromi arba ne.Transportuojant atidaromieji ir uždaromieji purkštukai būna uždaryti. Jie atidaromi ar uždaromi naudojantis 1 detale (sukinėjant).
Įjungus masažą, draudžiama uždaryti daugiau nei pusę visų purkštukų.
PASTABA: Įjungus masažo režimą, visų purkštukų angos turi būti atviros.

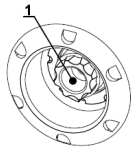

A2

NUGAROS MASAŽO VALDYMAS (A3, A4)

Veikiant vandens masažo sistemai, nugaros masažo reguliatoriaus/perjungėjo (A3) pasukimu vanduo gali būti nukreipiamas į šonų ir nugaros masažo purkštukus.
Jeigu vonioje yra Grand purkštukas (A4), tai pasukus šį purkštuką, veikiant vandens masažui, vandenį galima nukreipti:

- į purkštuką Grand;
- į nugaros masažo purkštukus
- į sukamųjų judesių masažo purkštukus

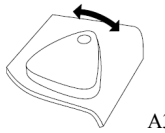

A3

A4

Prisukant ir atsukant oro papildymo reguliatorių A1 (taip vadinamą oro ventilį) galima atitinkamuose purkštukuose reguliuoti oro kiekį.
Pasinaudojus vonia rekomenduojame reguliatorių/perjungėją (A3) palikti šoninių masažo purkštukų padėtyje, priešingu atvėju skantį kartą įjungus masažą esant nepilnai užsipildžiusiai voniai ,gali iš nugaros masažo purkštukų apsitaškyti patalpa arba išgąsdinti vaiką.

MECHANINIO TURBOMASAŽO VALDYMAS

Jeigu vonioje yra turbomasažo įranga, tai veikiant oro masažui su oro krypties pakeitimo pakeitimo punkte, skirtame nugaros masažo režimo valdymui) galima nukreipti oro srovę arba į vandens masažo sistemą, arba į oro masažo sistemą. Šiame režime papildomo oro reguliavimo sistema su oro ventiliais neveikia.
PASTABA: Įsitikinkite,kad po naudojimosi vonia, oro krypties pakeitimo rankenėlė nustatyta oro masažo padėtyje (sistemoms S7, S8, S9 ir S10). Tai būtina dėl automatinio oro masažo sistemos džiovinimo funkcijos.

VANDENS ŠILDYTUVO VALDYMAS

Jeigu vonioje yra 1,5kW pašildytuvas, tai jis veikia įsijungus vandens masažui automatiškai ir šildo kol išjungiate vandens masažo siurblį.
Jeigu vonioje yra 3kW pašildytuvas, tuomet jis valdomas atskiru jungikliu A5. Neveikiant vandens masažui, šildytuvas nešildo.

A5

5.4 ELEKTRONINIO VALDYMO MASAŽO SISTEMA SLIMLINE (S11)

Fukcijų aprašymas

1.Hydro- šoniniai ir pėdų masažiniai purkštukai (įjungimas ir išjungimas).
Spustelėjus myktuką HYDRO įsisjungia vandens masažas šonams ir pėdoms. Vandens siurblys įsijungia tik tuomet,kai vonia užpildyta min. 5cm virš masažo purkštukų. Įjungus masažą ant myktuko šviečia indikatoriaus lemputė.
ėmėsio! Jei atydaryta vonios išleidimo sisitema, masažo siurblys gali neįsijungti arba veikti netolygiai.

2.Back –nugaros masažo purkštukai ir papildomo masažo pastiprinimo funkcija (įjungimas ir išjungimas). Nugaros masažą galima įsijungti spustelėjus myktuką BACK, jei prieš tai buvo įjungtas myktukas HYDRO. Nugaros masažo intensyvumas turi du rėžimus. Atrą

kartą spustelėjus myktuką BACK (greičiau nei per 10 sekundžių nuo pirmo paspaudimo) padidėja nugaros masažo intnsyvumas. Masažas automatiškai išsijungia, jeigu vandens lygis vonioje tampa žemesnis nei nugaros masažo viršutiniai purkštukai.

3. Side – šonų masažo intensyvumo pastiprinimas (įjungimas ir išjungimas).
Šonų masažą galime padaryti intensyvesnį spustelėjus myktuką SIDE. Ši fukcija veikia tik tuomet ,kai įjungtas myktukas HYDRO. Taip pat šiuo myktuku galima įjungti terapinę programą. Tam šį myktuką paspaudę palaikykite 2,5 sekundės ,kol jo indikacinė lemputė ims mirkčioti. Kad ši programa įsijungtų, reikia,kad vandens lygis vonioje viršytų nugaros masažo purkštukus ir būtų įjungtas myktukas HYDRO.

4. Foot –pėdų masažo intensyvumo pastiprinimas (įjungimas ir išjungimas).
Pėdų masažą galime padaryti intensyvesnį spustelėjus myktuką FOOT. Ši fukcija veikia tik tuomet, kai įjungtas myktukas HYDRO.

5. Light – povandeninis apšvietimas Ambilight (įjungimas, programavimas,išjungimas).
Šiuo myktuku galima keisti apšvietimo spalvas. Po pirmo įjungimo, 5 sekundžių intervale paspaudus dar kartą- keičiasi spalva. Jei paspausite praėjus 5 sekundėm nuo paskutinio paspaudimo, apšvietimas išsijungs. Jei šviečiant lempai paspausite myktuką ir palaikysite apie 2,5 sekundės- ims automatiškai iš lėto keistis spalvos. Pasileidus spalvų kaitos programėlei ,užsižiebia myktuko indikacinė lemputė.

6. Autofill – automatinis vonios pripildymas (įjungimas ir išjungimas).
Ši finkcja automatiškai išjungia vandens bėgimą į vonią, kai ši prisipildo iki reikiamo lygio. Norint pasinaudoti šia funkcija, reikia atsukti maišytuvą ir paspausti myktuką AUTOFILL (užsižiebia indikacinė myktuko lemputė). Užsipildžius voniai virš nugaros masažo purkštukų, vandens pildymasis automatiškai sustabdomas, įsijungia garsinis signalas, pranešantis apie vonios prisipildymą. Tuomet užsukame maišytuvą ir išjungiame AUTOFILL funkciją. Maišytuvu galima naudotis ir neįjungus šios funkcijos.

Dėmėso! Veikiant Autofill funkcijai, kitos vonios funkcijos neįsijungia.

6.VONIOS PRIEŽIŪRA

Leidžiant į vonią vandenį būtina stebėti, kad vandens temperatūra neviršytų $+60^0$ C. Draudžiama pilti į vonią verdantį vandenį bei įjungti siurblį, kai vonia tuščia. Valydami vonią naudokite minkštą šluostę. Esant reikalui, galima naudoti skystas plovimo priemones. Nerekomenduojama valyti vonią skalbimo milteliais, abrazyvinėmis valomosiomis priemonėmis, šiurkščiomis medžiagomis ir skiedikliais.
Rekomenduojama naudoti Balteco akrilui skirtą valymo priemonę, kurią galima įsigyti pas visus įgaliotuosius Balteco atstovus.
Atliekant vonios valymą būtina išjungti ją iš tinklo.

ORO MASAŽO PRIEŽIŪRA (sistemoms S2 ir S4)

Kiekvieną kartą, išleidus iš vonios vandenį, 30-40 sekundžių įjunkite oro masažą. Tokiu būdu iš oro masažo sistemos pašalinamas vanduo ir ji išdžiovinama. Sistemoje SL3 tai atliekama automatiškai, praėjus 15 minučių po to, kai išleidžiamas vanduo. Nesilaikant šios rekomendacijos, oro masažo kanaluose liks vandens likučiai, kurie po kurio laiko ims skleisti nemalonų kvapą.
PASTABA. Masažo sistemoms S5-S10 nereikia prapūtinėti oro masažo kanalų, šiose sistemose tai vyksta automatiškai (žr. skyrelį AUTOMATINIS ORO MASAŽO KANALŲ DŽIOVINIMAS)

VANDENS MASŽO SISTEMOS DEZINFEKCIJA

Vonias su vandens masažu būtina reguliariai dezinfekuoti. Priklausomai nuo to, kaip dažnai naudojama vonia, rekomenduojama dezinfekuoti vandens masažo sistemą mažiausiai vieną kartą per mėnesį.
Prileiskite į vonią šilto vandens ir įpilkite į ją dezinfekcinio skysčio. Įjunkite vandens masažo sistemą ir leiskite jai funkcionuoti apie 5 minutes. Po to išleiskite iš vonios vandenį ir vėl prileiskite švaraus vandens. Įjunkite masažo sistemą, kad vandens masažo sistema prasiskalautų ir leiskite jai veikti apie 3 minutes.

PASTABA: Griežtai draudžiama sistemos veikimo metu būti vonioje!

Rekomenduojama naudoti dezinfekcinį skystį Balteco. Jo galima įsigyti pas įgaliotuosius Balteco atstovus.

PATARIMAS IŠLEIDINĖJANT VANDENĮ IŠ VONIOS

Išleidus vonią, dugną išvalykite sausai. Tuomet nesikaups kalkės , kuriose laikosi nešvarumai.